ຊຸດແກນຍືດ HTSL60

SL60 · ຊຸດແກນຍືດ

ກວດການຮັບ ແລະຕິດຕັ້ງຕະຫຼອດໄລຍະຍືດທັງໝົດ. ລວມໂມເມັນການໂຫຼດ ແລະພື້ນທີ່ສາຍໃນການກວດຕິດຕັ້ງ.

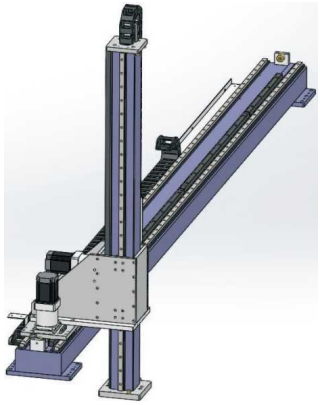

ຮູບຊຸດ SL

ຂໍ້ມູນຈໍາເພາະທີ່ກວດແລ້ວ

ພາລາມິເຕີ	ຄ່າ
ຄວາມສາມາດເຮັດຊ້ໍາ	±0.1 mm
ນ້ໍາໜັກບັນທຸກແນວຕັ້ງ	80 kg
ລິດເກຍ	125 mm
ເລກກະເກຍ (ຫົວຕາຕະລາງທີ່ພົມ mm)	90 mm
ຂໍ້ມູນຈໍາເພາະເກຍ	1.5M
ໄກດ້ເສັ້ນຊື່ (ລະຫັດແຫຼ່ງ)	15
ຕົວຢ່າງການສັ່ງ (ອ້າງອີງ)	SL60-L125-S500-R90-C4-0001
ລຸ້ນເຊັນເຊີ	ນອກ FC307 (NPN)
ຂອບເຂດຊະໂກ ແລະພົດ	100-2050mm/ໄລຍະ 100

ແຜນຕິດຕັ້ງຢູ່ໃນປື້ມຂະໜາດແຍກ.

emmy@htrobot.com www.htrobot.com

ເອກະສານອ້າງອີງວິສະວະກໍາ

ໝາຍເຫດການນໍາໃຊ້

ເອກະສານອ້າງອີງການນໍາໃຊ້: ແຫ່ງອະທິບາຍແກນເລື່ອນສໍາລັບການຈັບຍຶກ ຈັດພາເລດ ແລະຄັດແຍກໃນລອຈິສຕິກ ລົດຍົນ ແລະອຸປະກອນການແພດ, ໂດຍການຂົນສົ່ງຕ້ຽງເປັນການໃຊ້ປະຢັດພື້ນທີ່.

ເອກະສານອ້າງອີງການຕິດຕັ້ງ: ມີ ແລະບໍ່ມີຝາຫຸ້ມໂລສະແດງໃນຫ້ອງແຜນແຫ່ງກົງກັນ.

ຄວາມແຕກຕ່າງການສັ່ງ ແລະຂໍ້ມູນຈໍາເພາະ: ຕົວຢ່າງໃຊ້ R90 ແລະຄໍາອະທິບາຍກ້ອບເກຍບອກ120mm; ຕາຕະລາງພື້ນຖານບອກ90mm. ຊຸຍໂກທີ່ພົມ 100-2050mm ພ້ອມໄລຍະ100mm ບໍ່ກໍານົດ2050 ເປັນຂໍ້ນເພີ່ມທີ່ຖືກຈາກ100.