MS17 Dimensioni

Viste di dimensioni e installazione. Le unità sono le etichette stampate su ciascuna vista.

Questi disegni non selezionano una corsa. Confermare il montaggio rispetto alla configurazione ordinata.

tipo aperto: 2 viste. vista 1, vista 2

tipo antipolvere: 3 viste. vista 1, vista 2, vista 3

tipo aperto: 1 viste. panoramica tecnica

tipo antipolvere: 1 viste. panoramica tecnica

MS17 · tipo aperto · vista 1

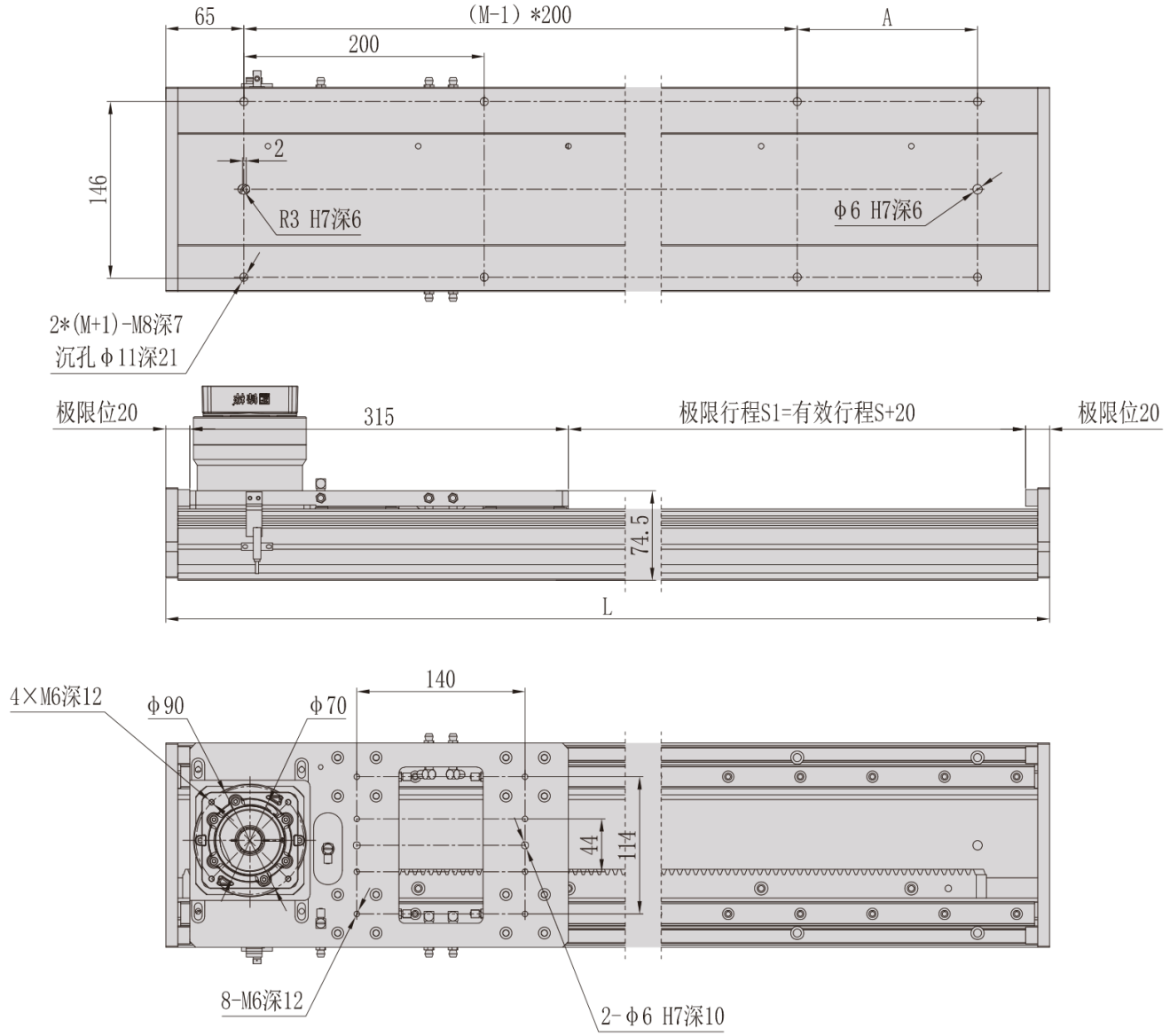

MS17 · tipo aperto · vista 2

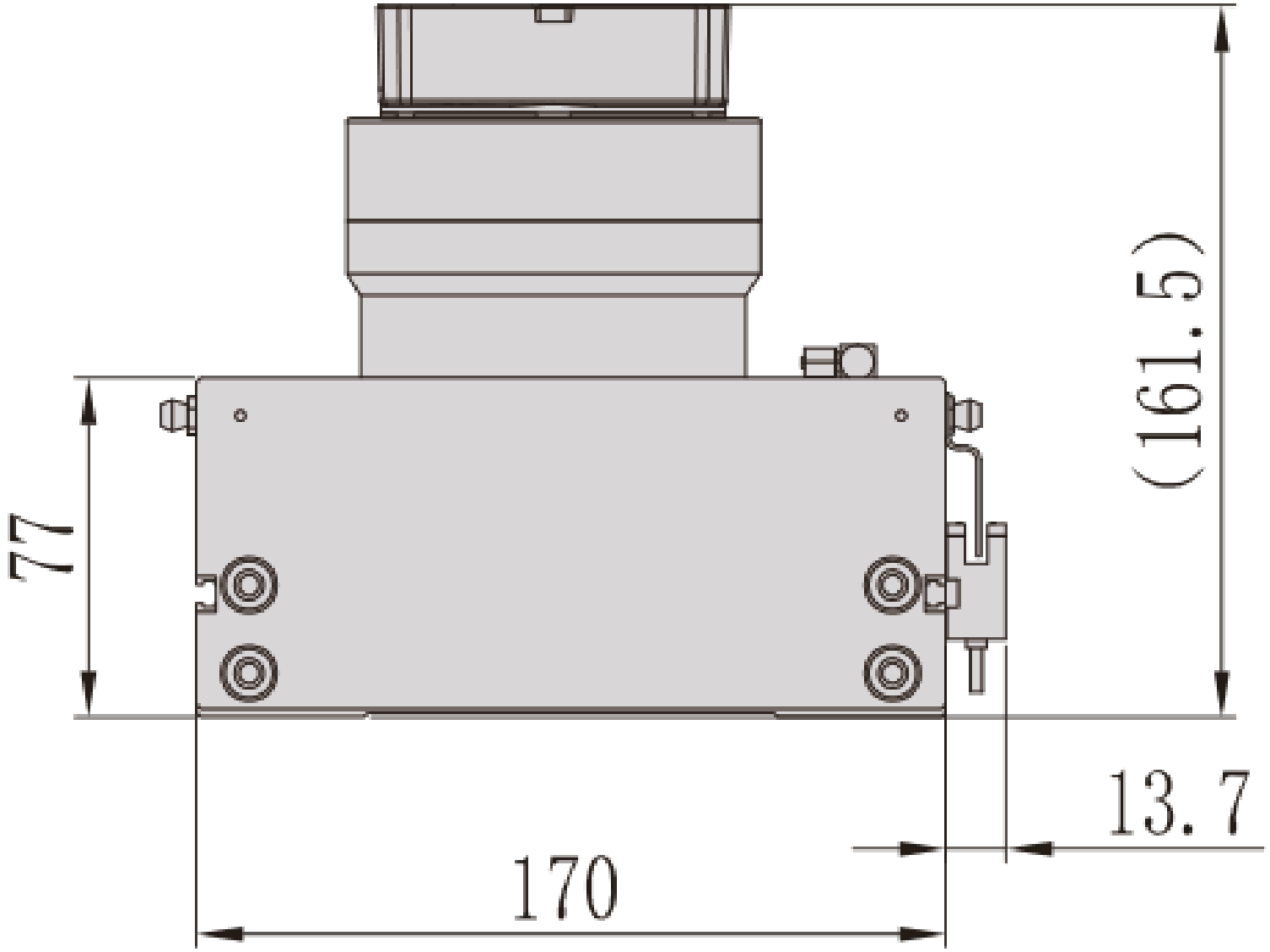

MS17 · tipo antipolvere · vista 1

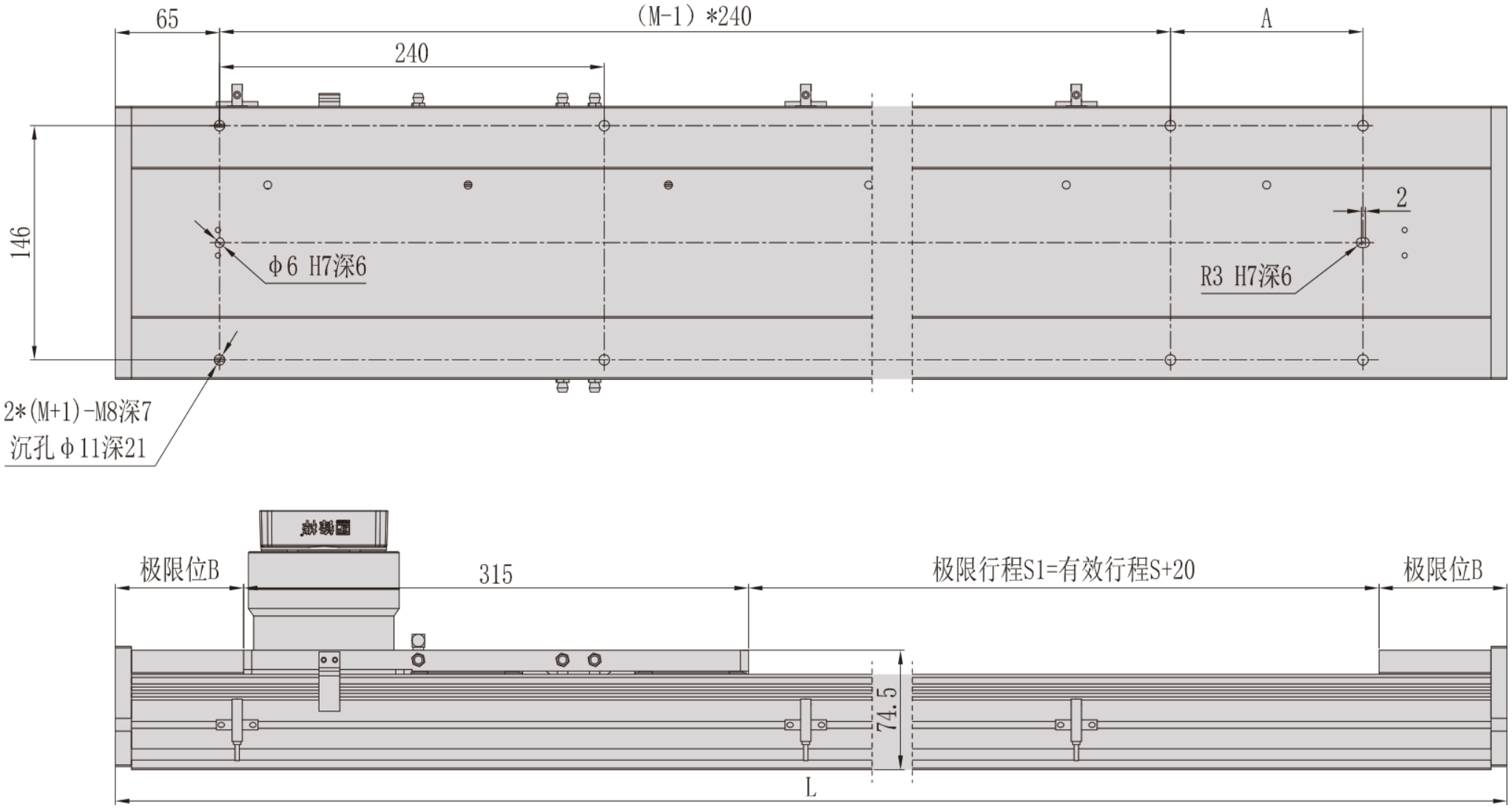

MS17 · tipo antipolvere · vista 2

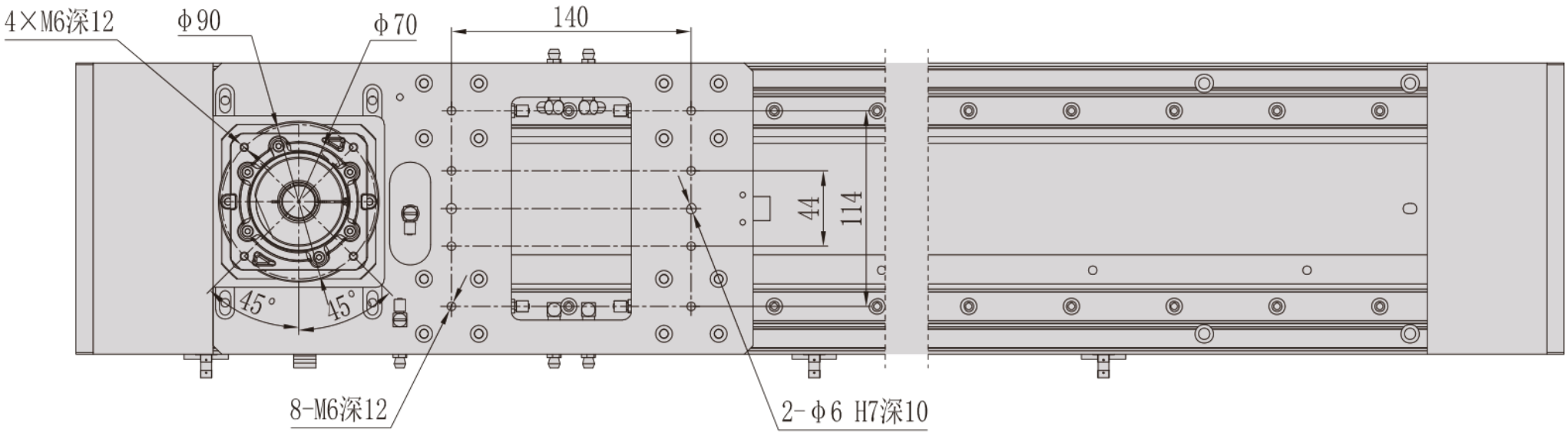

MS17 · tipo antipolvere · vista 3

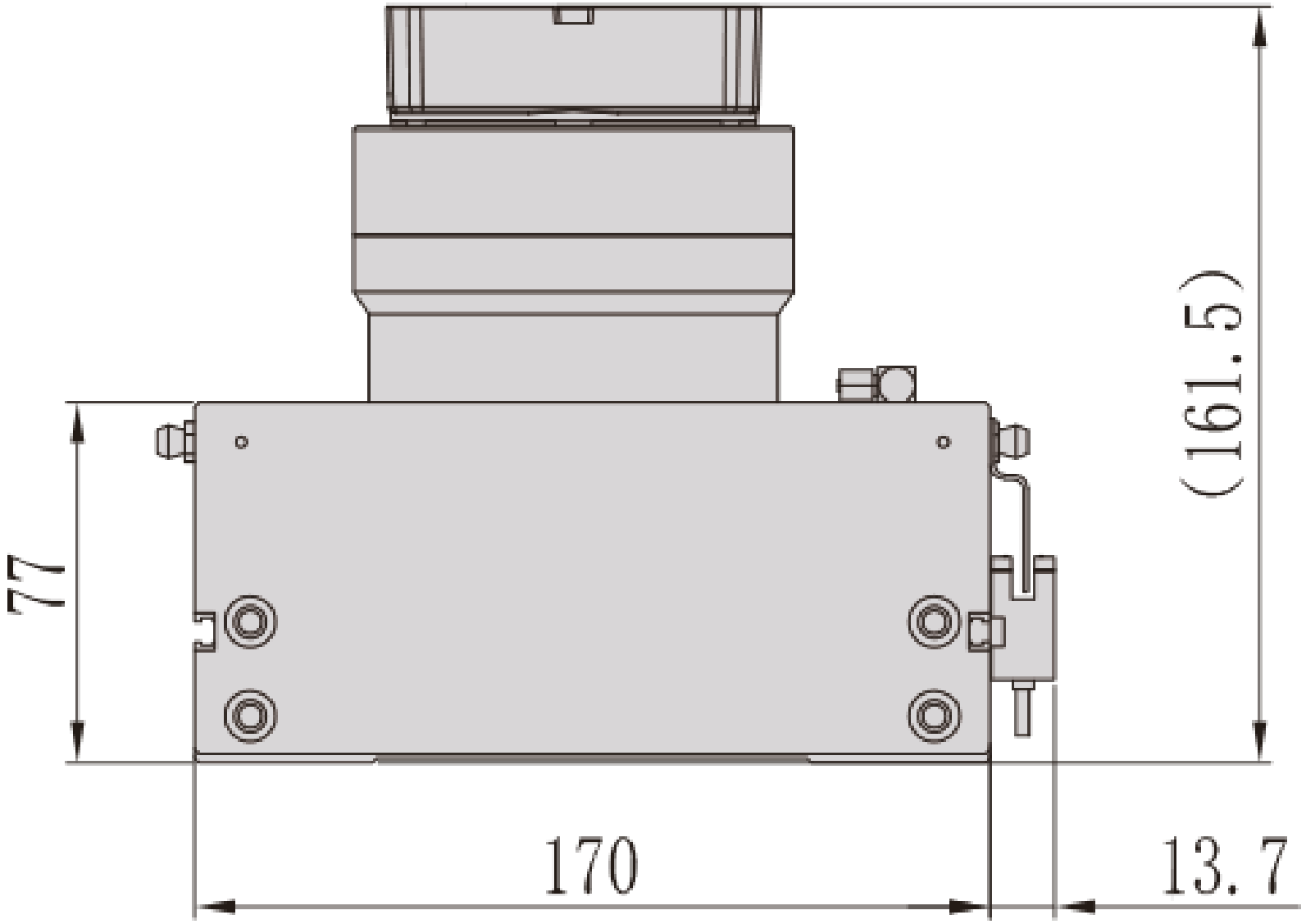

MS17 · tipo aperto · panoramica tecnica

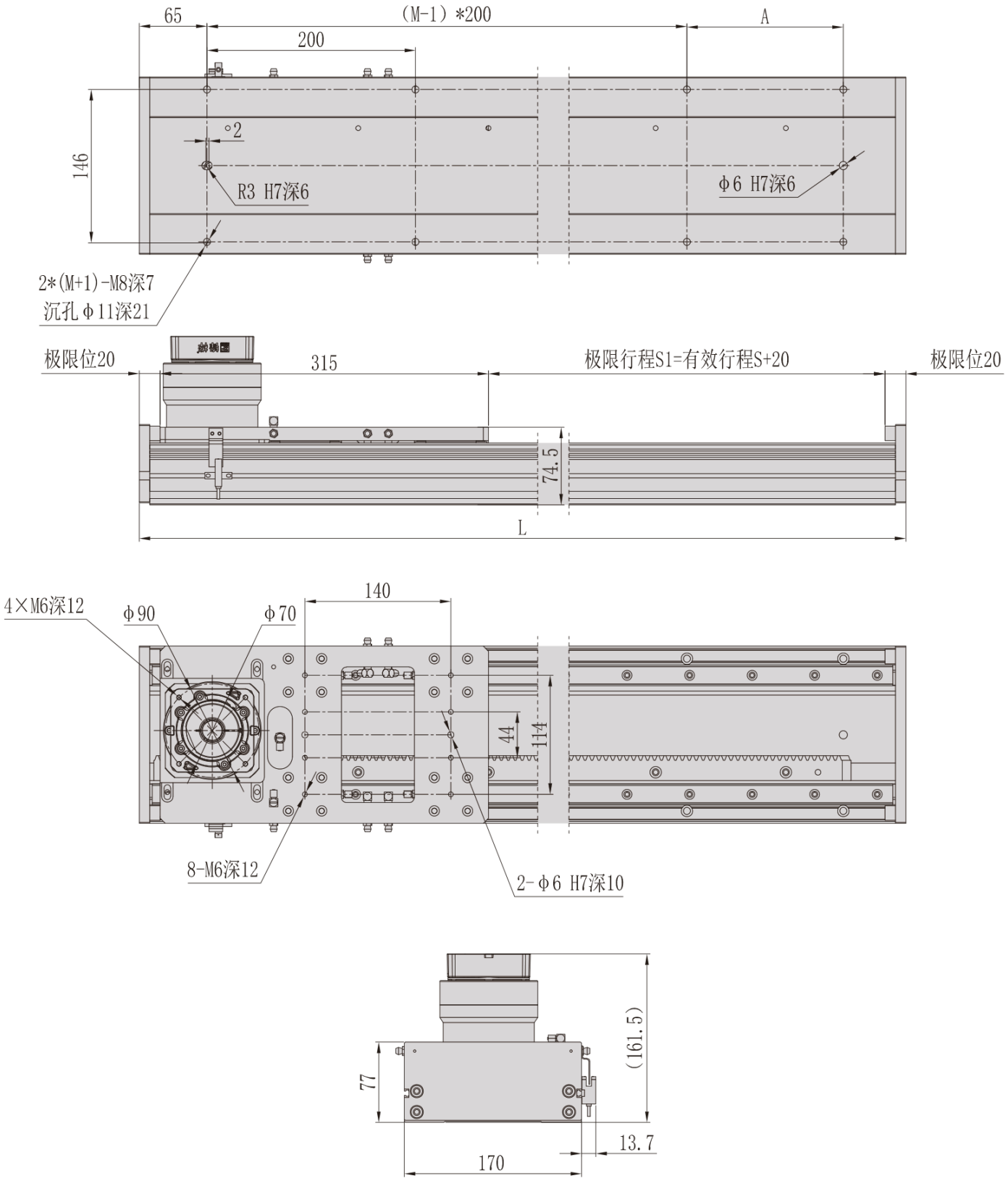

MS17 · tipo antipolvere · panoramica tecnica

