MC22 / Atlas de dibujos

Dimensiones e instalación

Vistas independientes agrupadas por instalación del motor.

Unidad de dibujo no verificada; se conservan las etiquetas de cota originales.

Dimensiones de referencia; confirme el montaje y la carrera para su configuración.

Use las cotas rotuladas; no escale los dibujos.

C 4 vistas | pág. 2-3

D 4 vistas | pág. 4-5

L 4 vistas | pág. 6-7

R 4 vistas | pág. 8-9

B 4 vistas | pág. 10-11

Las especificaciones de producto y la guía de selección se suministran por separado.

Para dimensiones específicas de la configuración o archivos CAD reales, contacte a HTROBOT.

MC22 / C

Superior

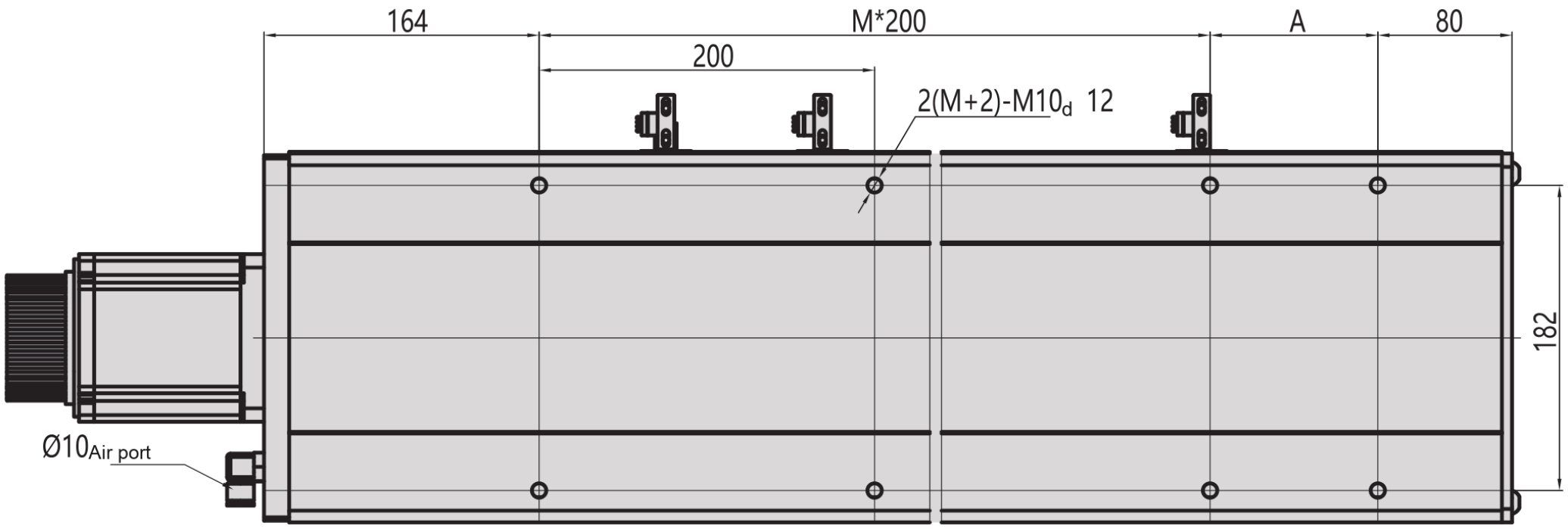

Lado

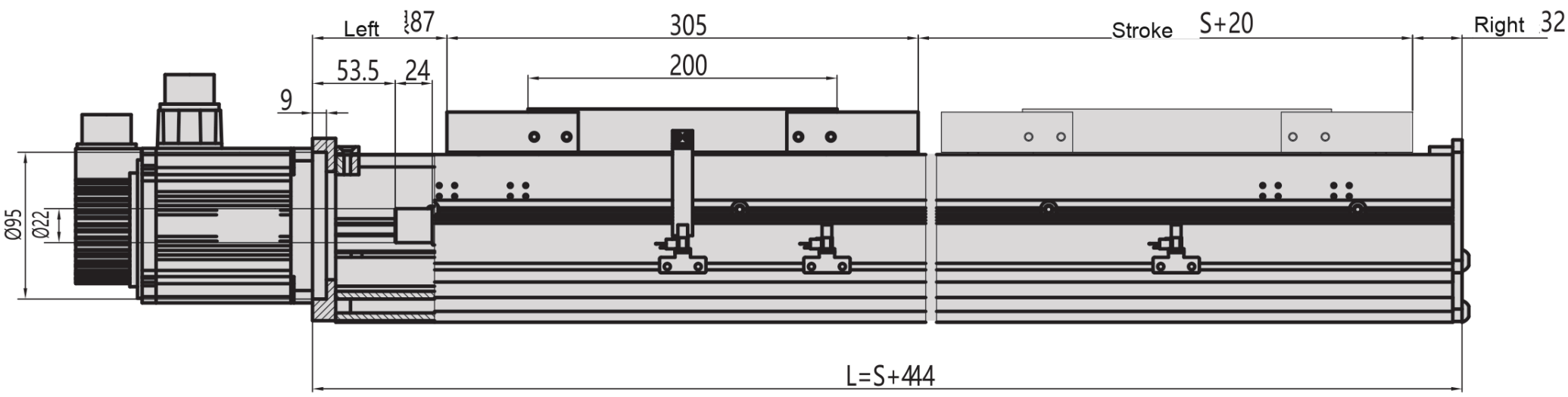

Inferior

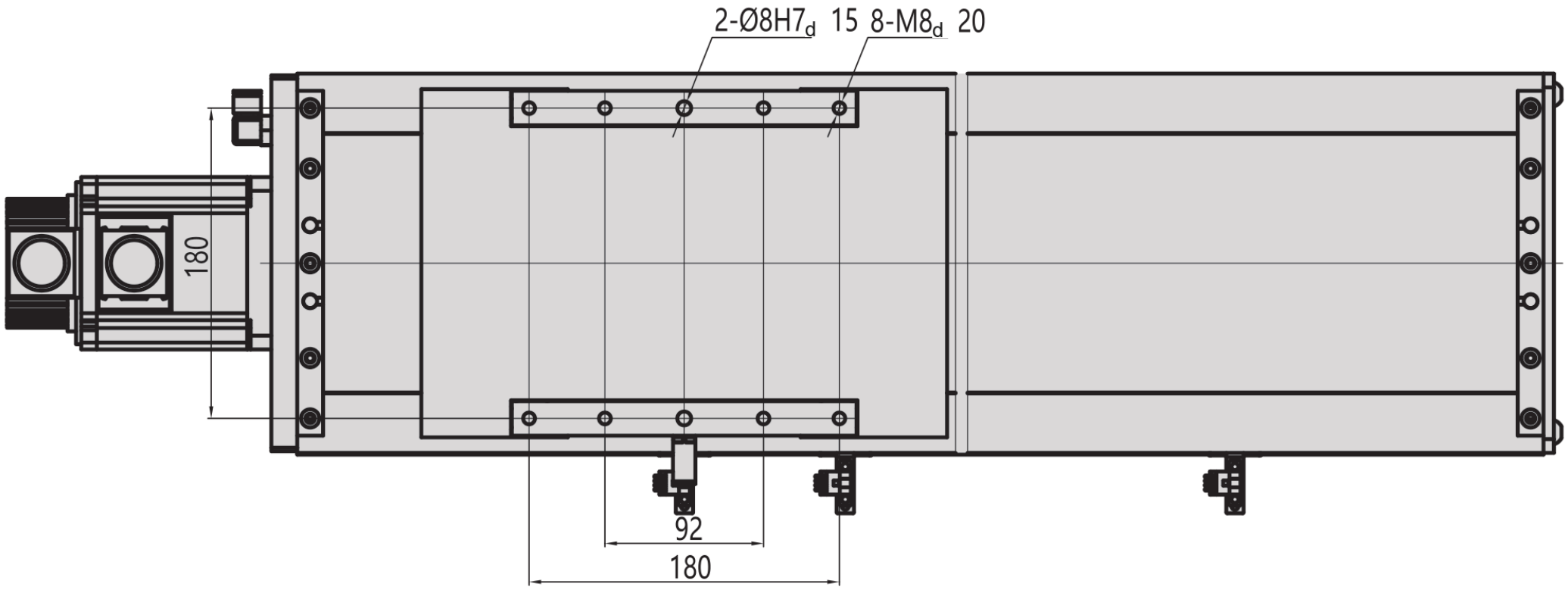

MC22 / C

Brida

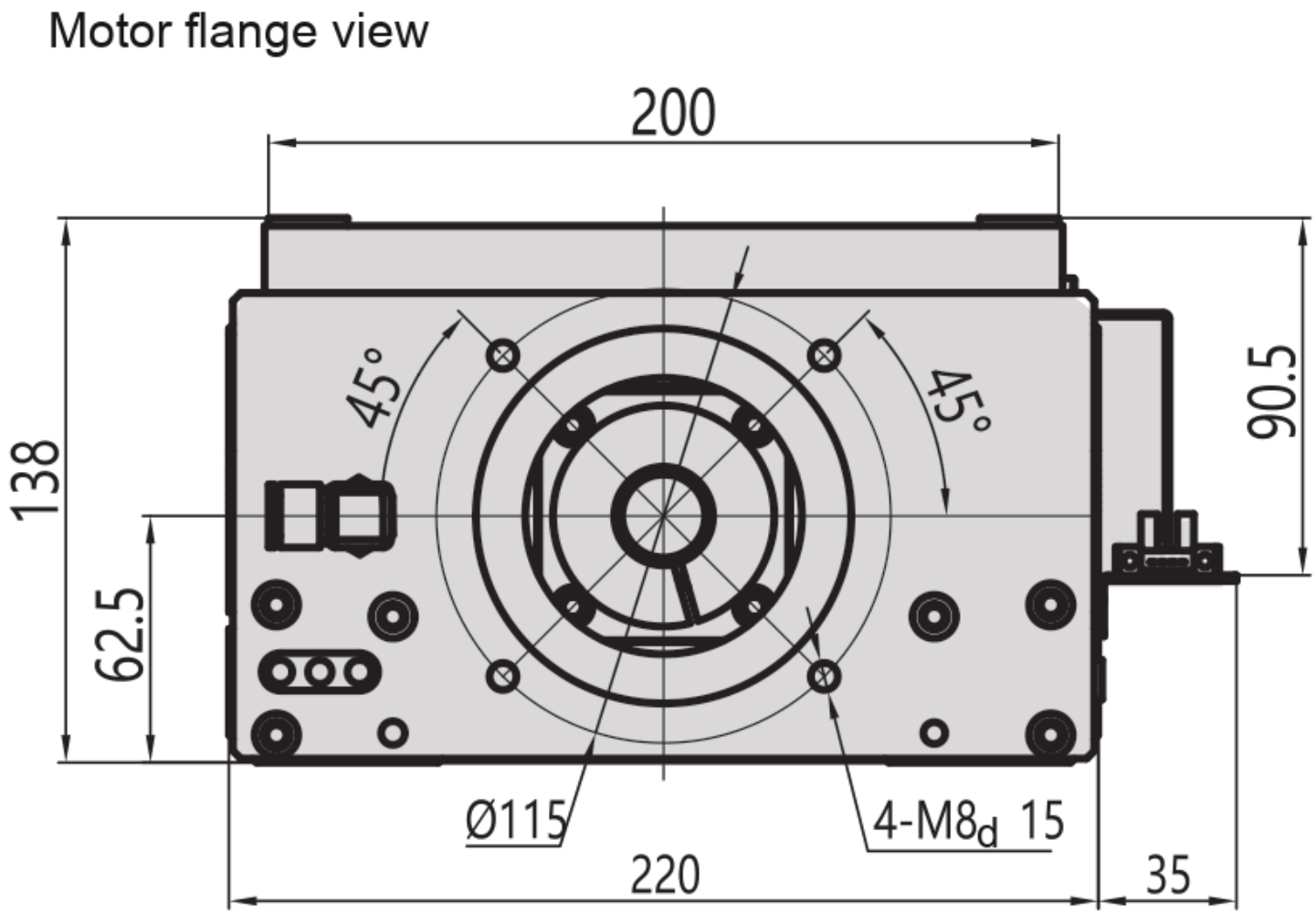

MC22 / D

Superior

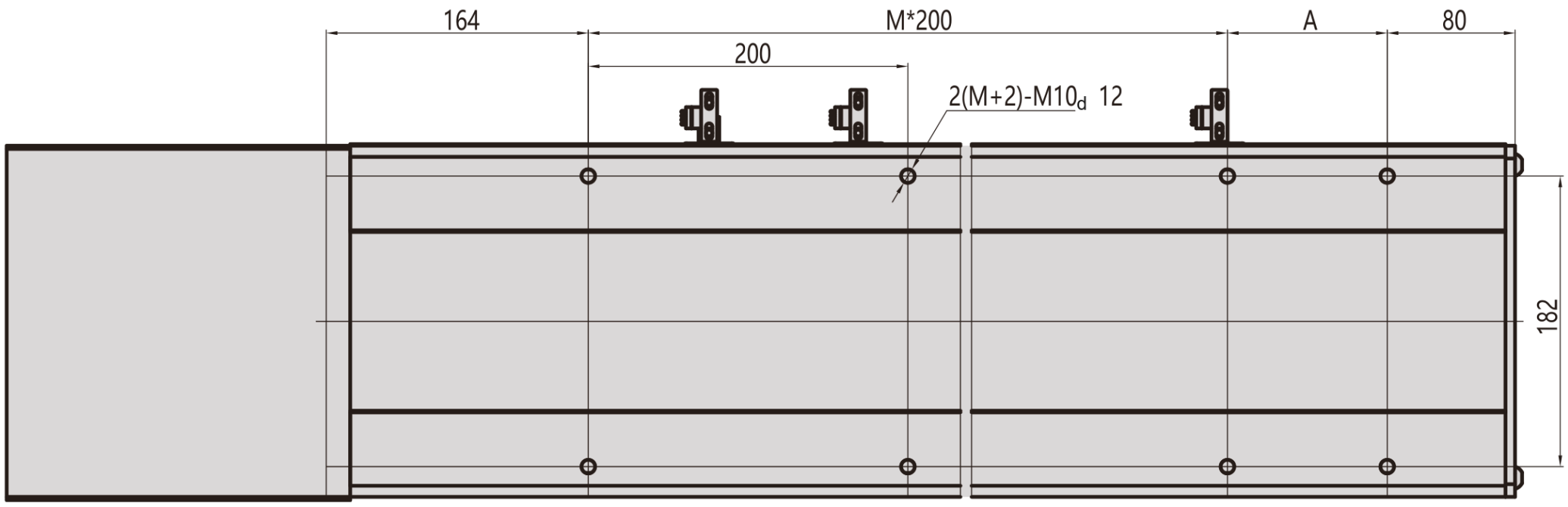

Lado

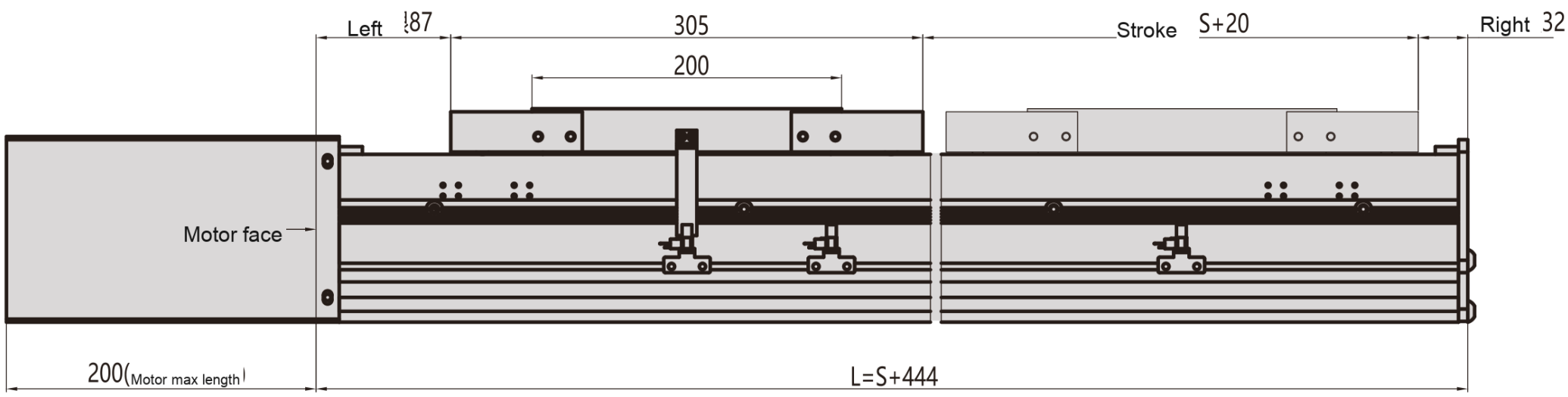

Inferior

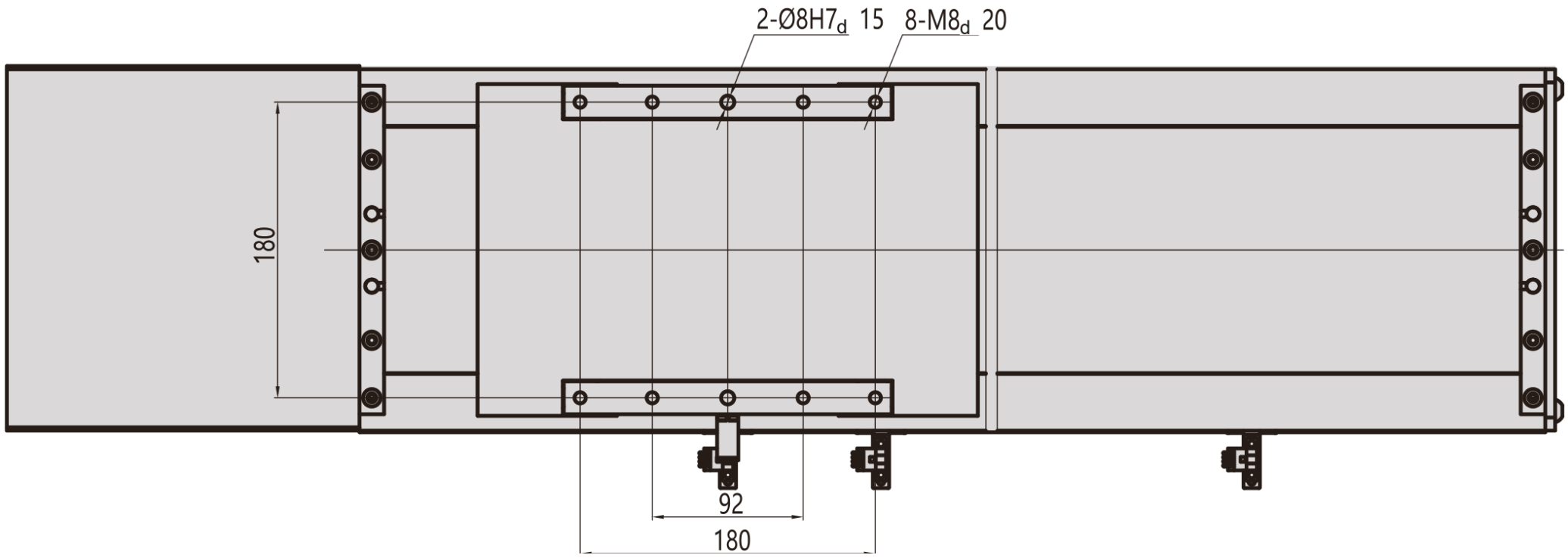

MC22 / D

Brida

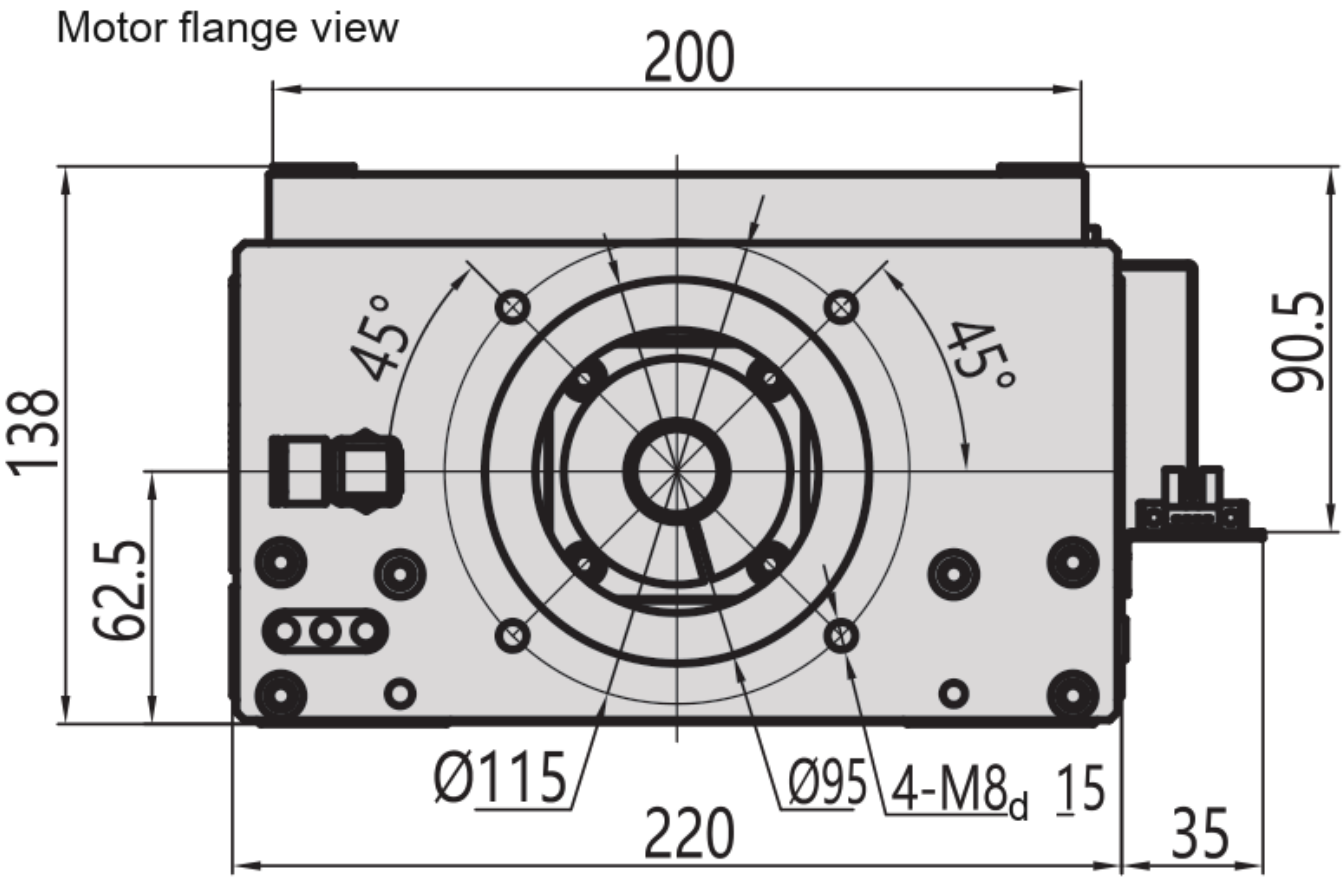

MC22 / L

Superior

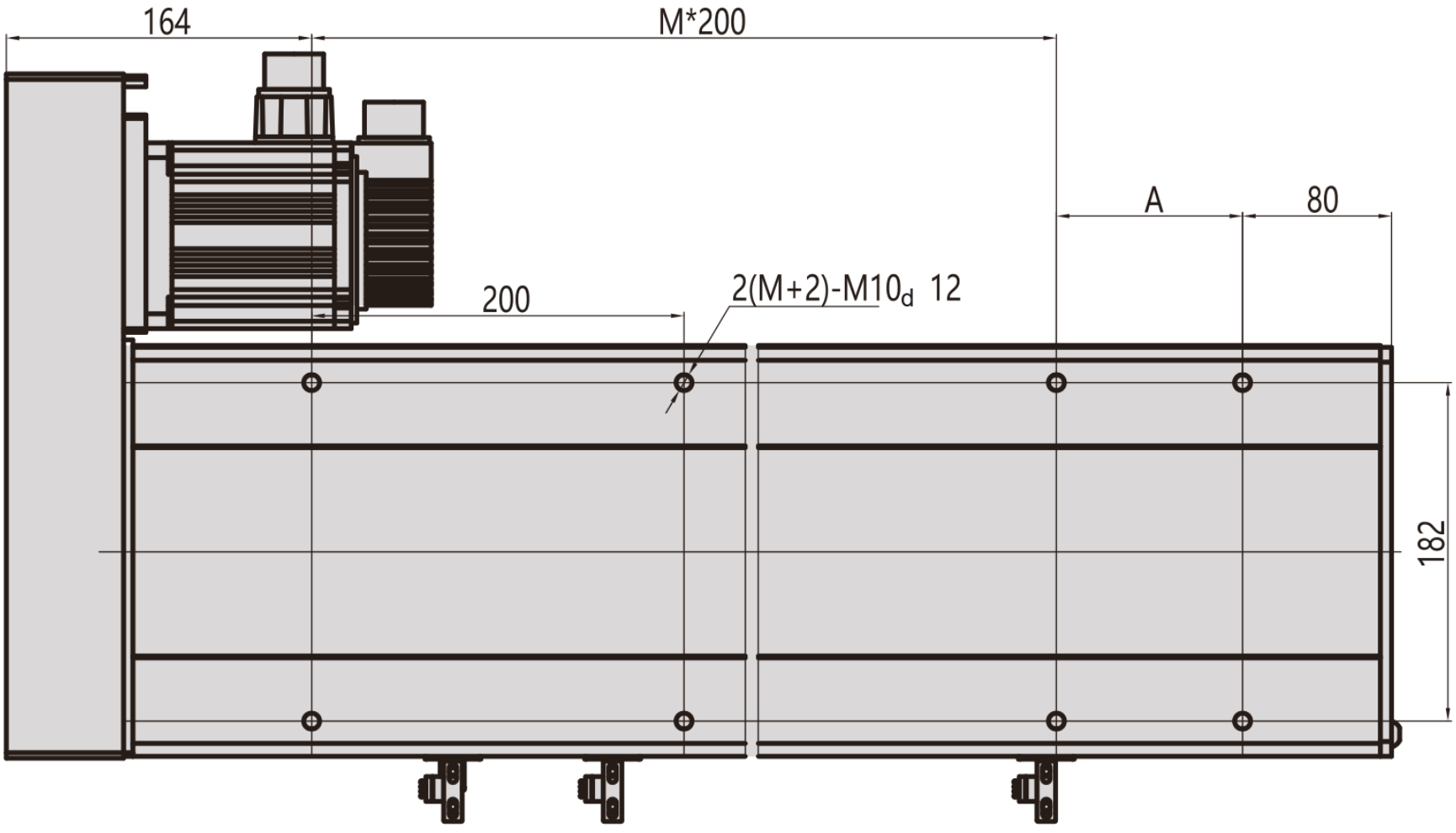

Lado

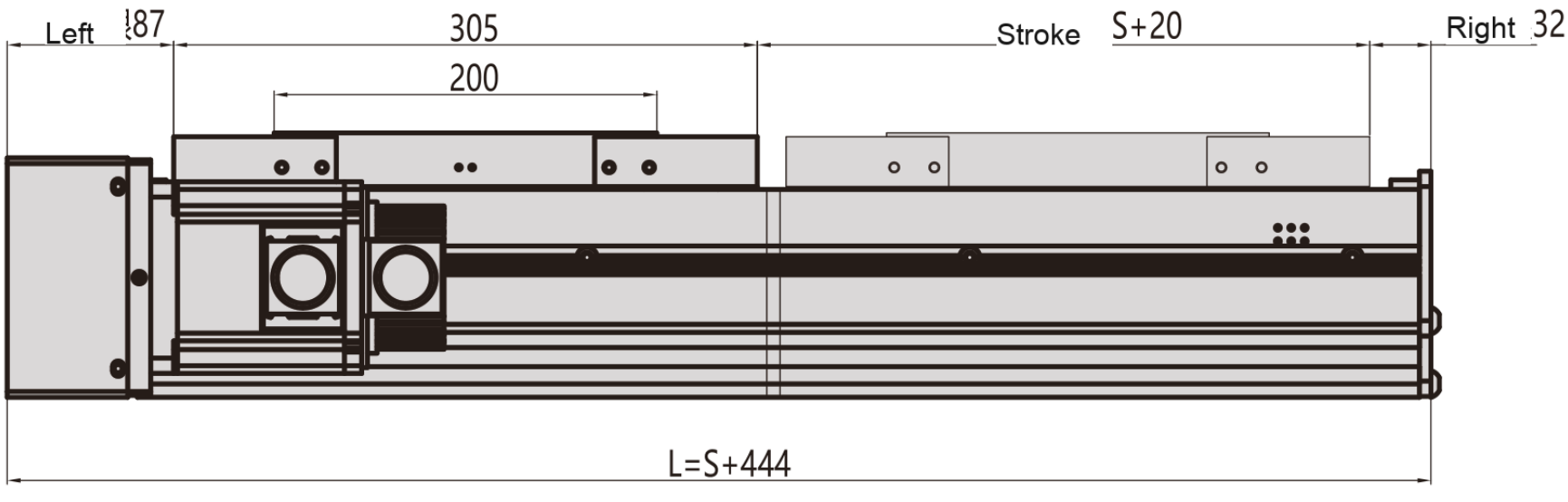

Inferior

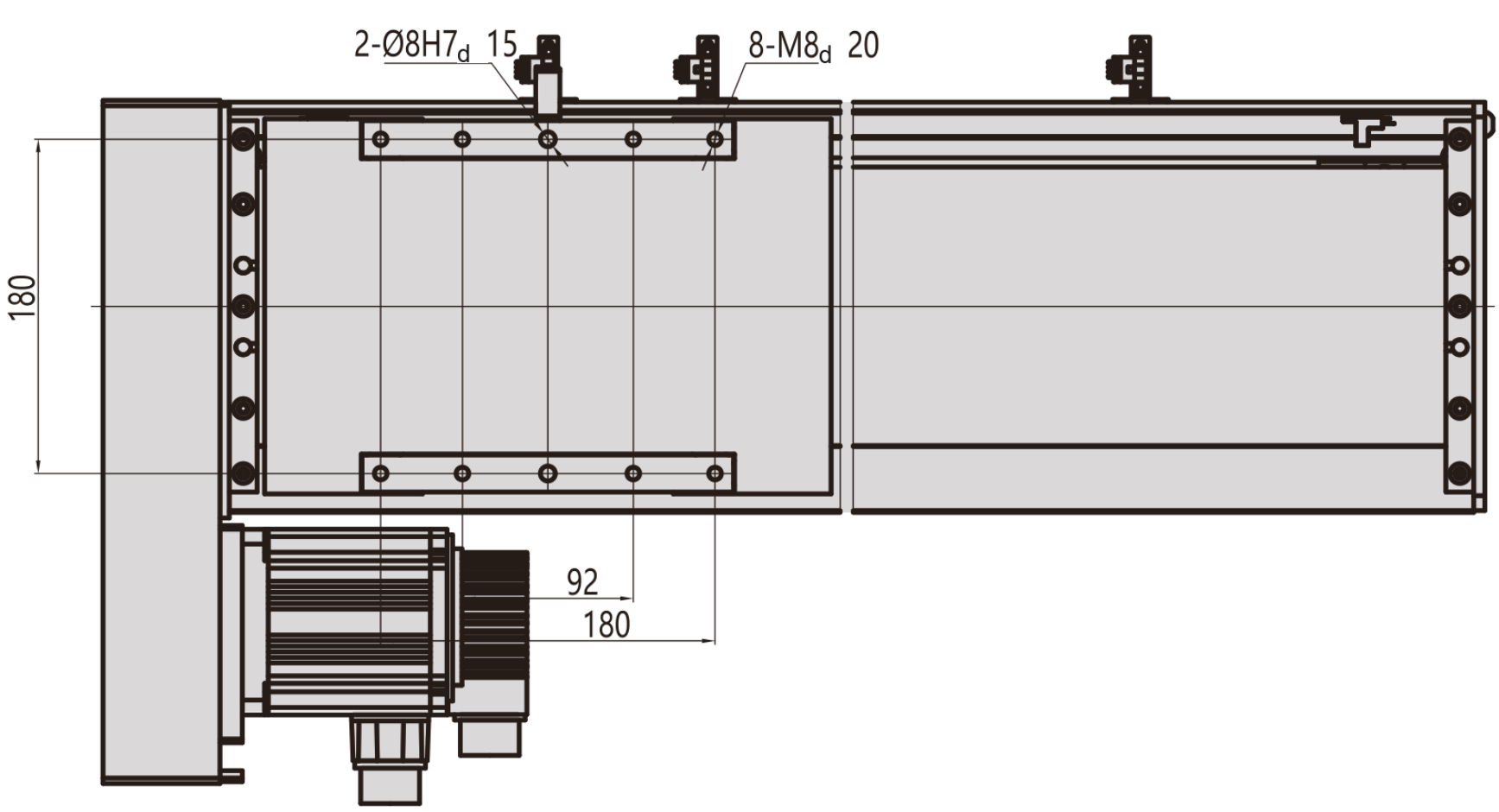

MC22 / L

Brida

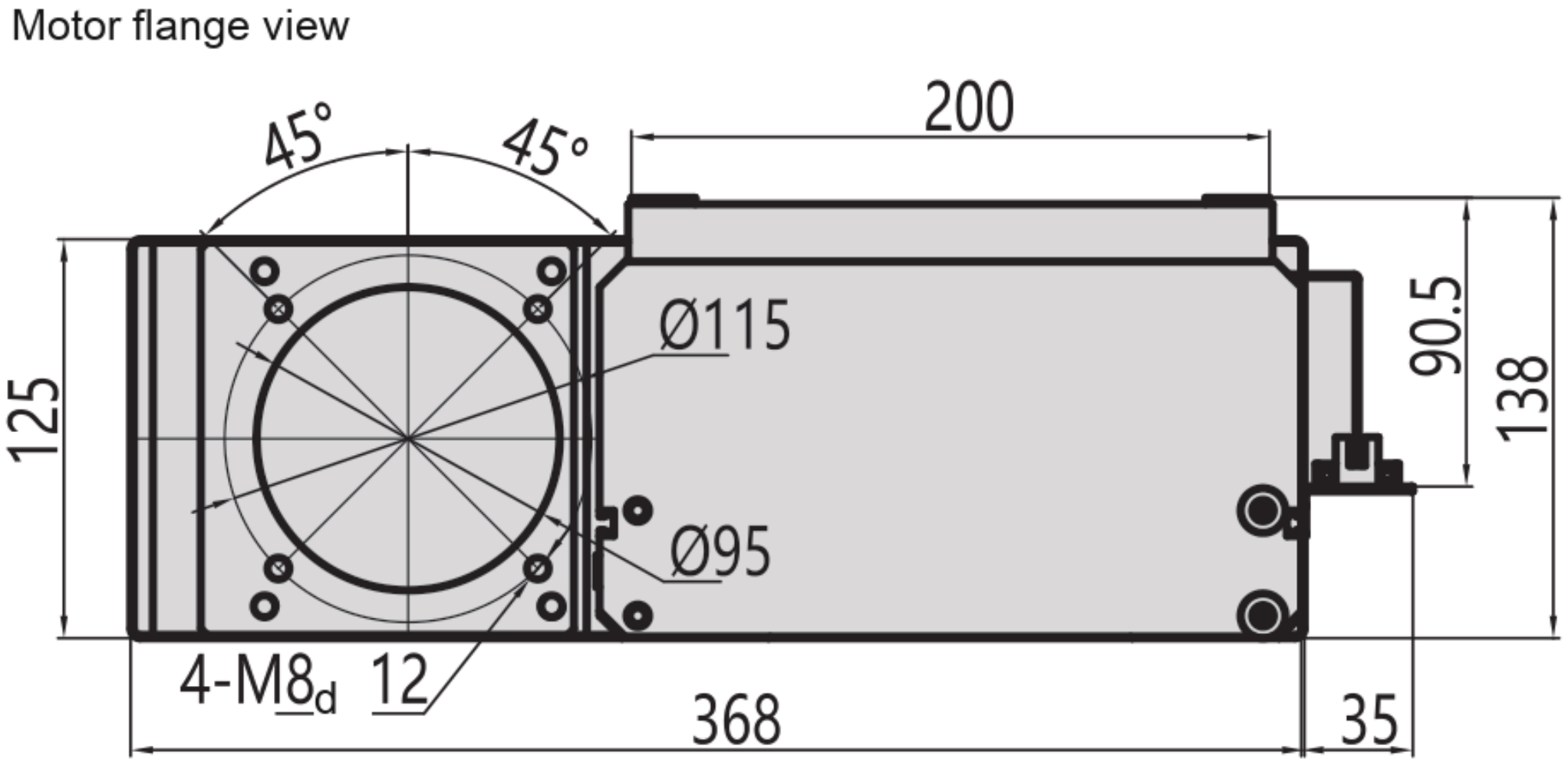

MC22 / R

Superior

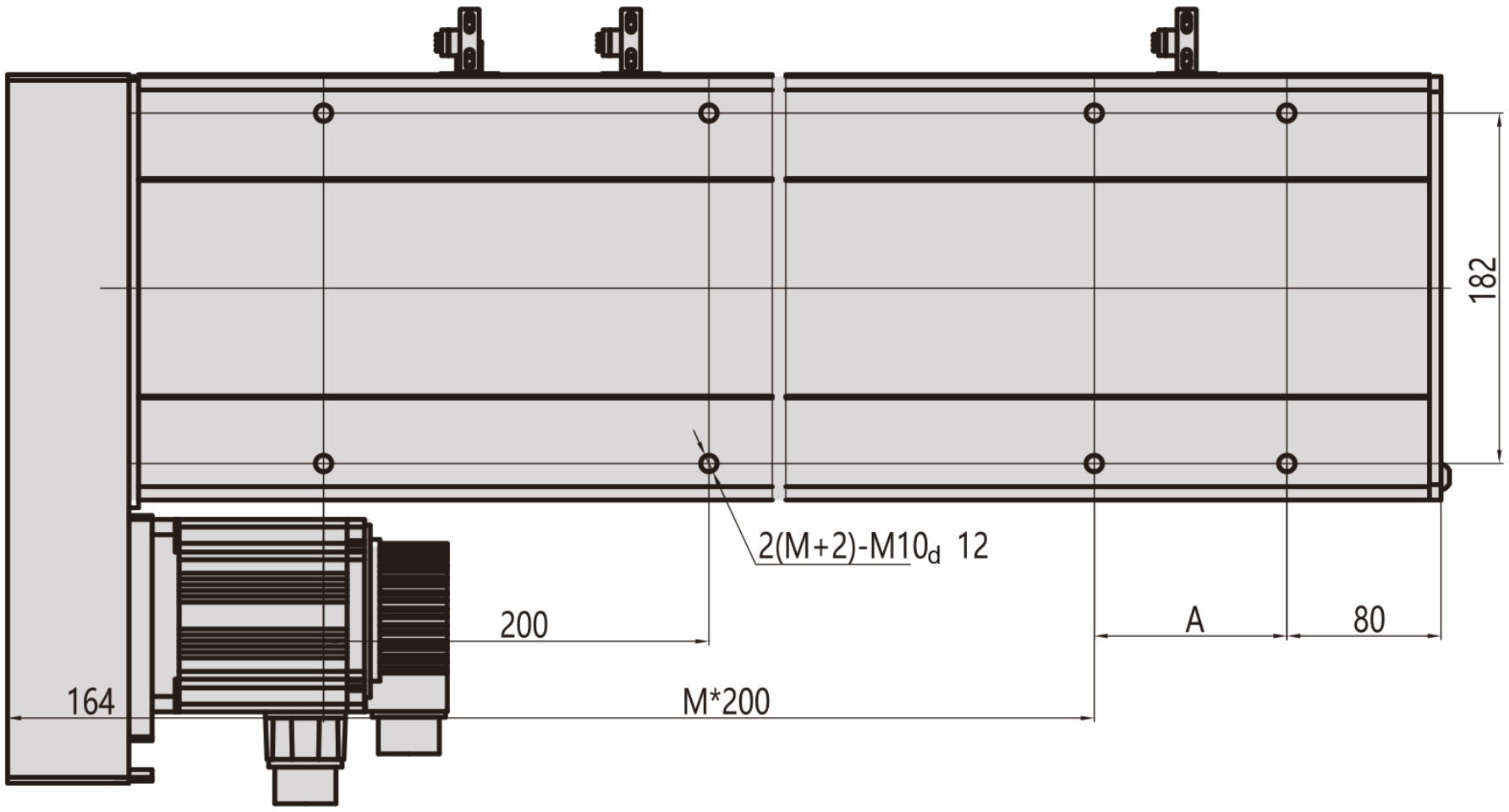

Lado

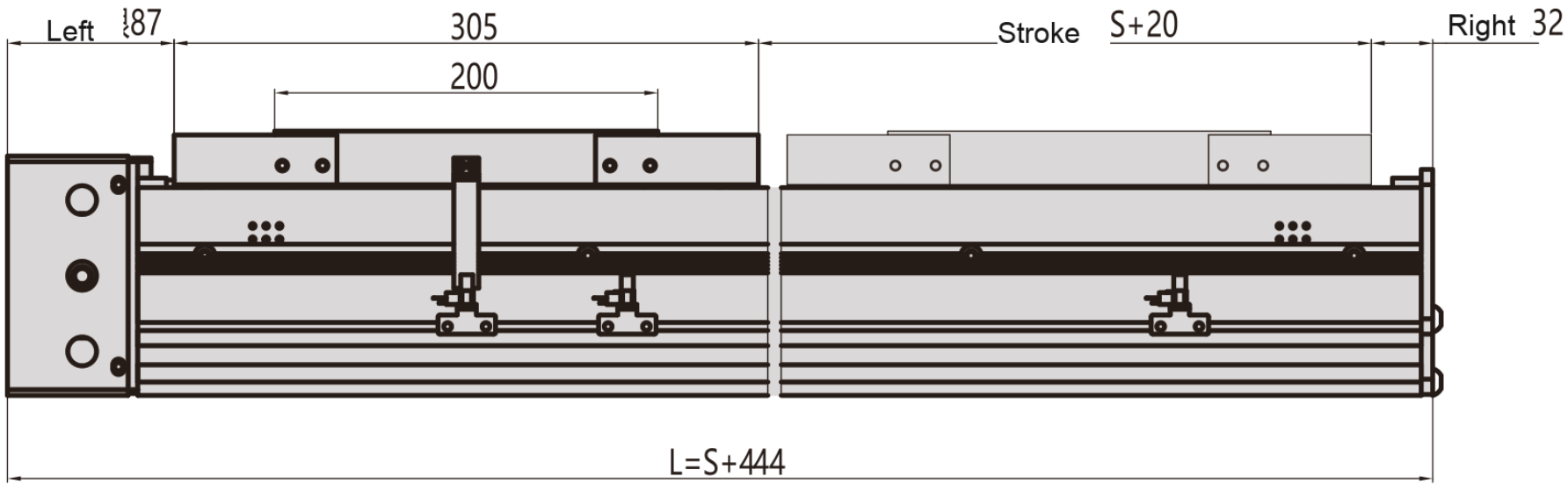

Inferior

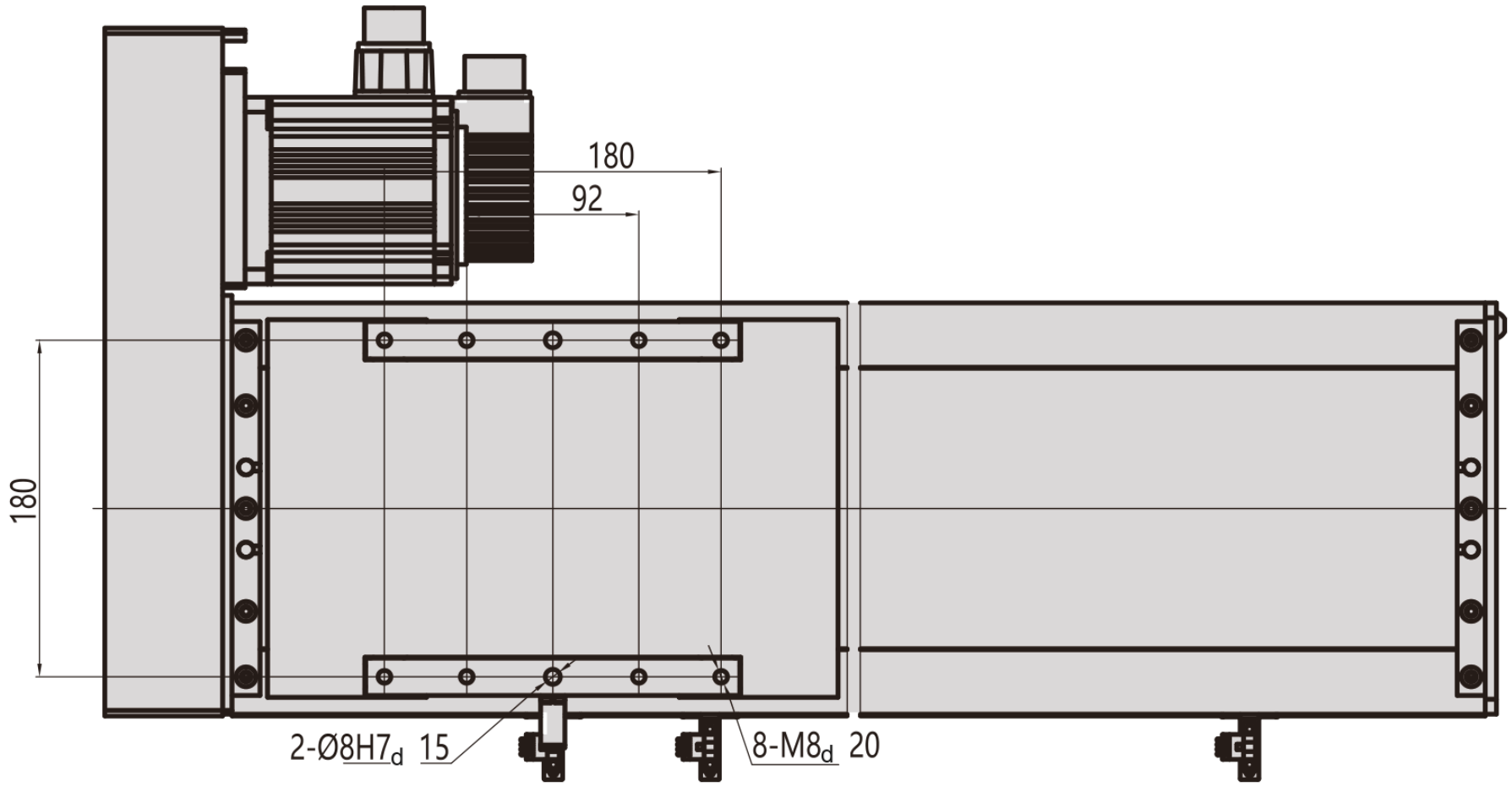

MC22 / R

Brida

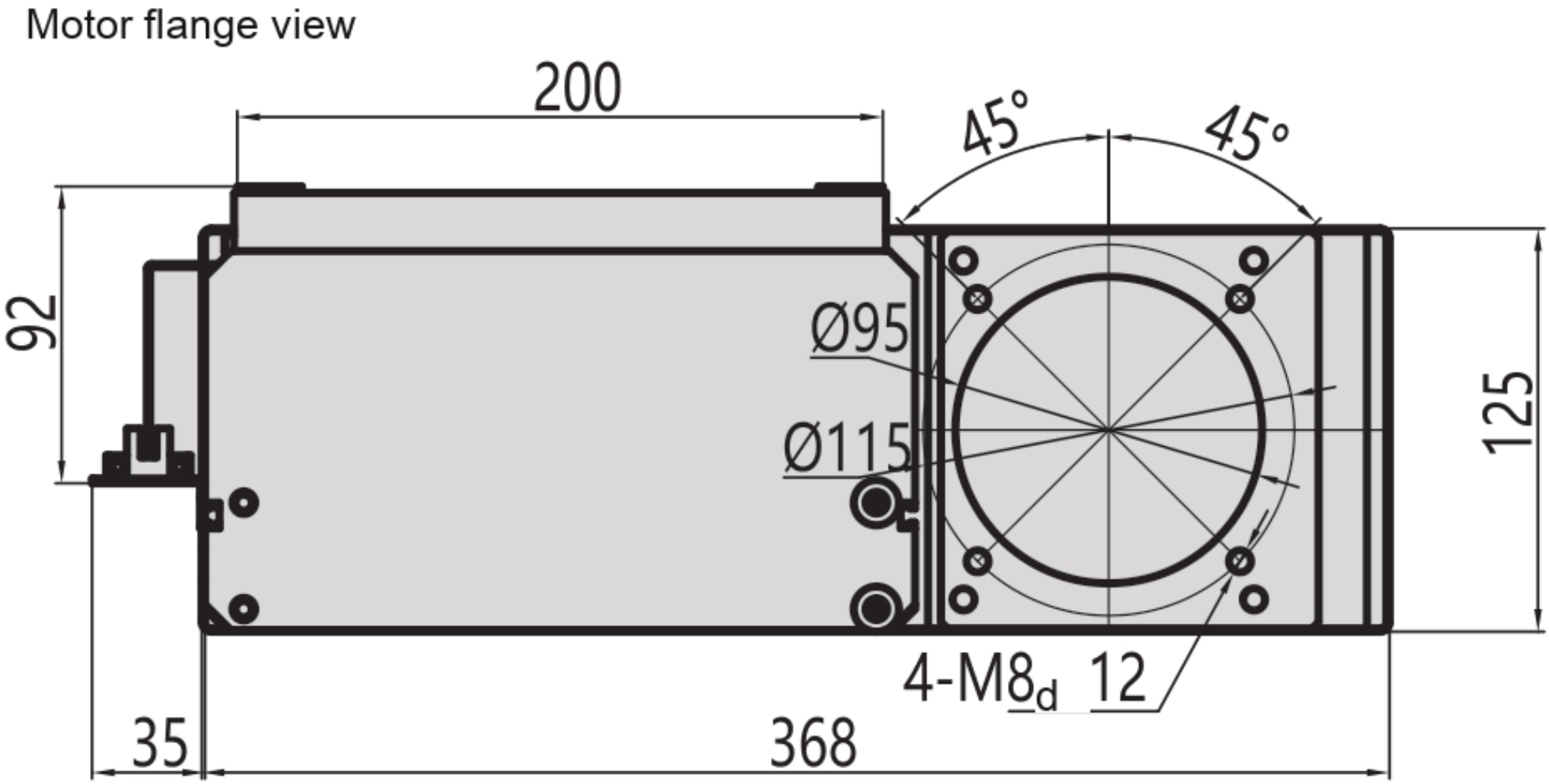

MC22 / B

Superior

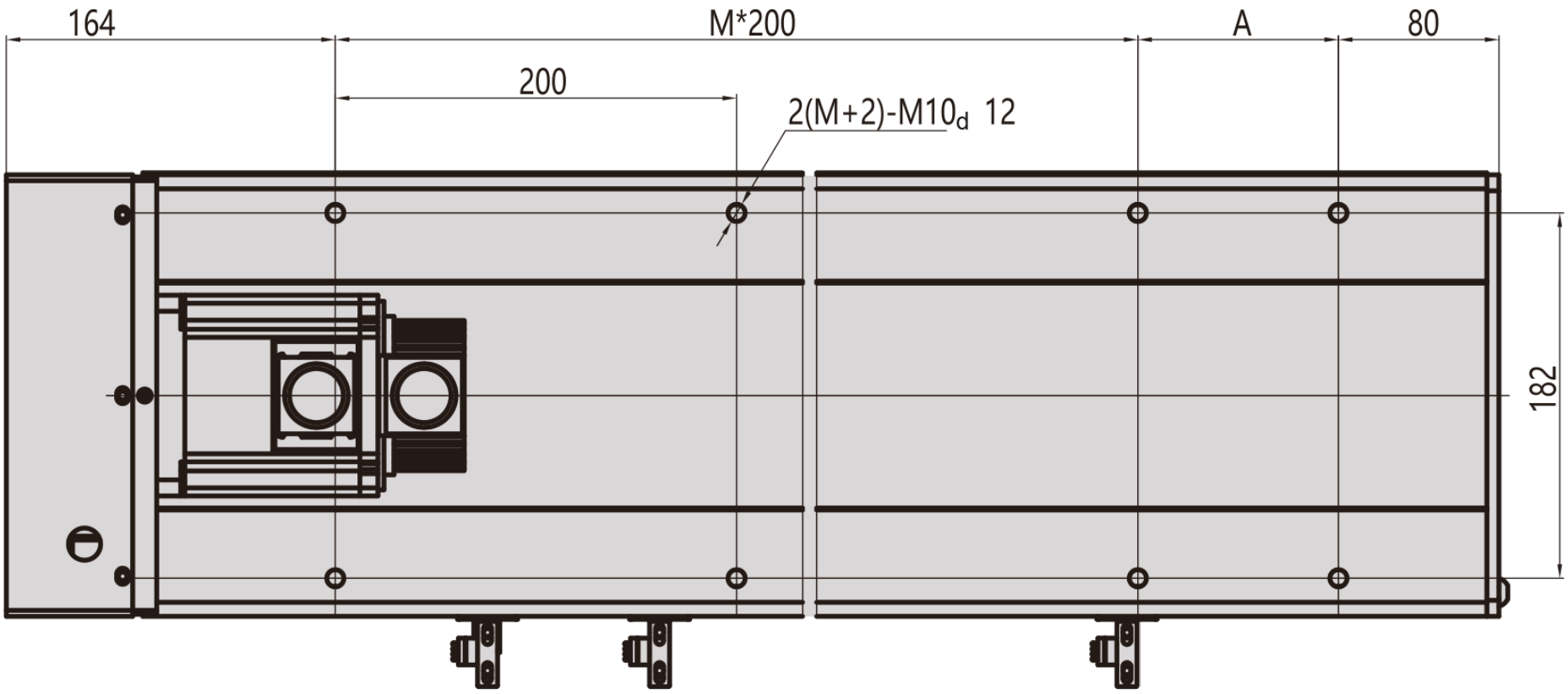

Lado

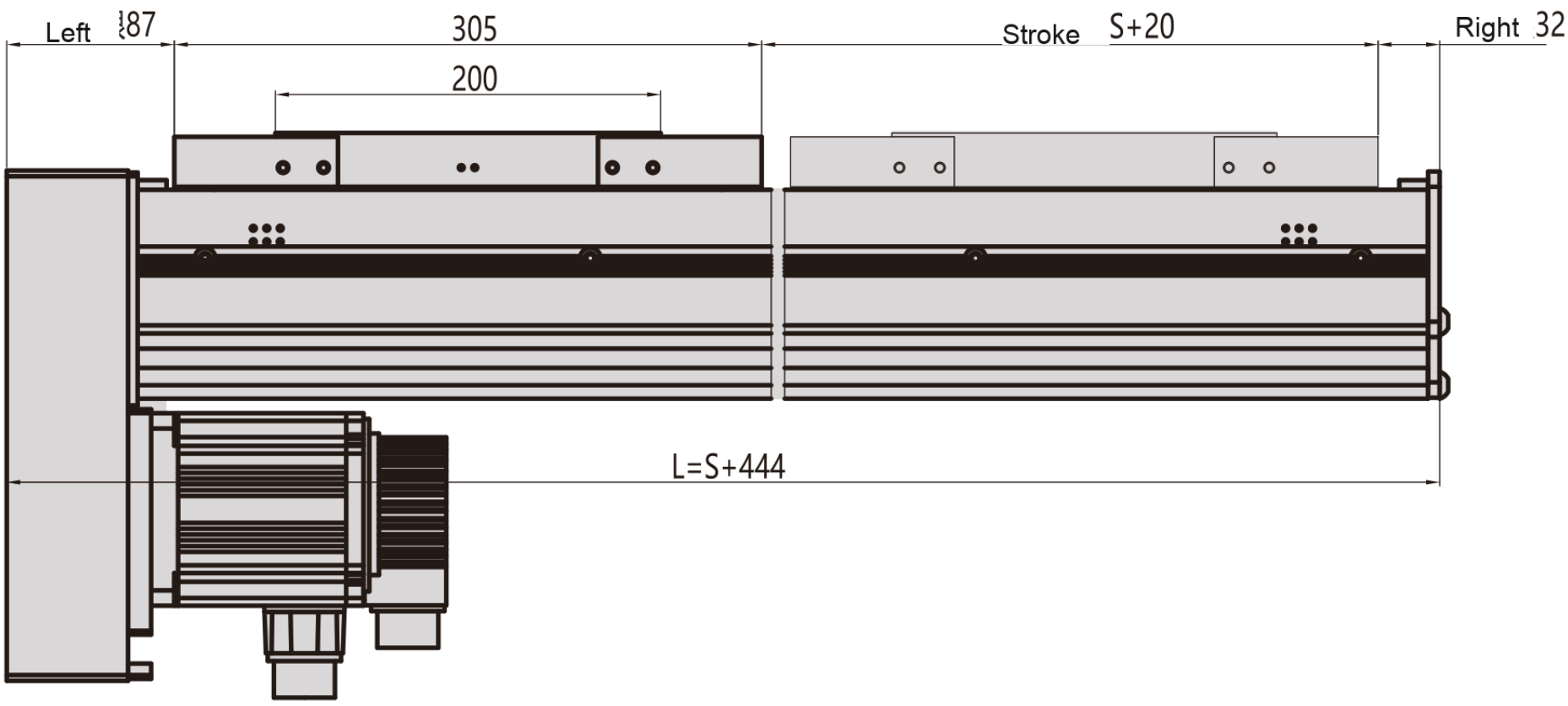

Inferior

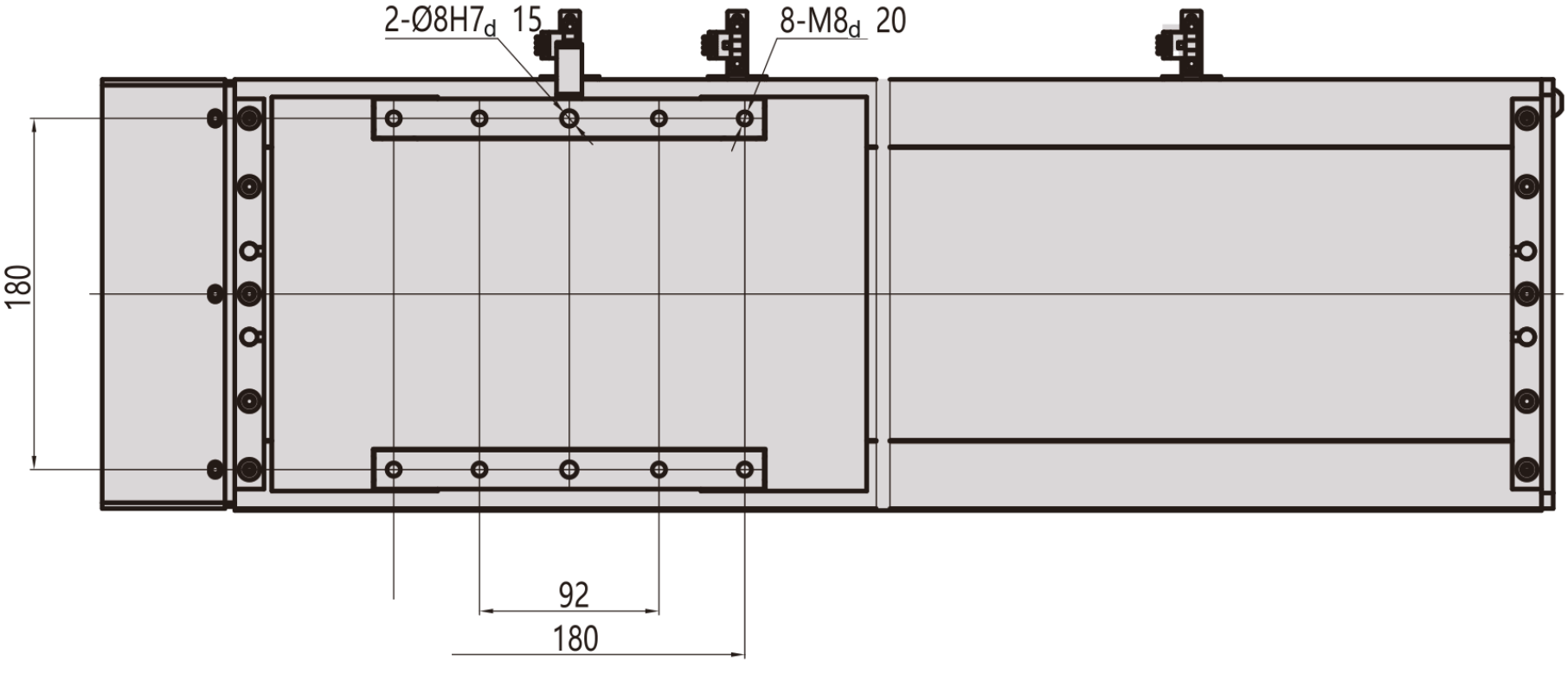

MC22 / B

Brida

Motor flange view

