MTH12 寸法

寸法および取付ビュー。単位は各ビューに印刷されたラベルです。

これらの図面はストロークを選定しません。発注する構成に対して取付を確認してください。

外側 C: 4 図。図 1、図 2、図 3、断面フランジ

左側 L: 3 図。図 1、図 2、断面フランジ

右側 R: 2 図。図 1、断面フランジ

下側 B: 2 図。図 1、断面フランジ

外側 C: 1 図。技術概要

左側 L: 1 図。技術概要

右側 R: 1 図。技術概要

下側 B: 1 図。技術概要

MTH12 · 外側 C · 図1

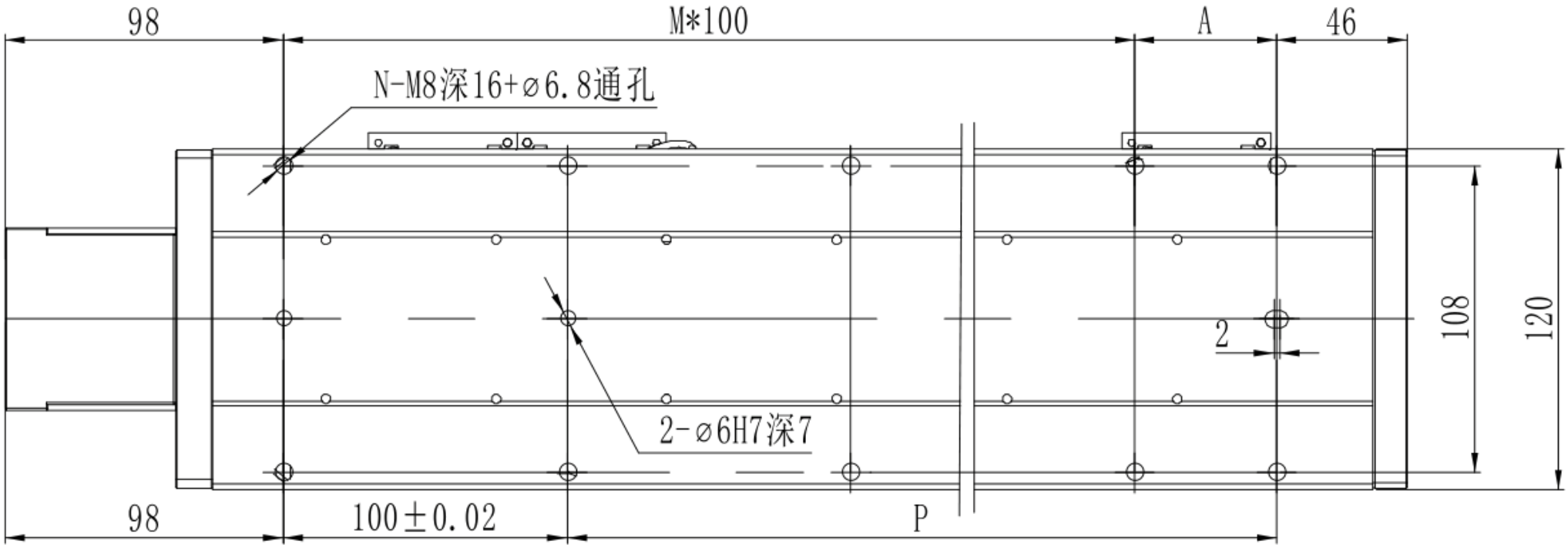

MTH12 · 外側 C · 図2

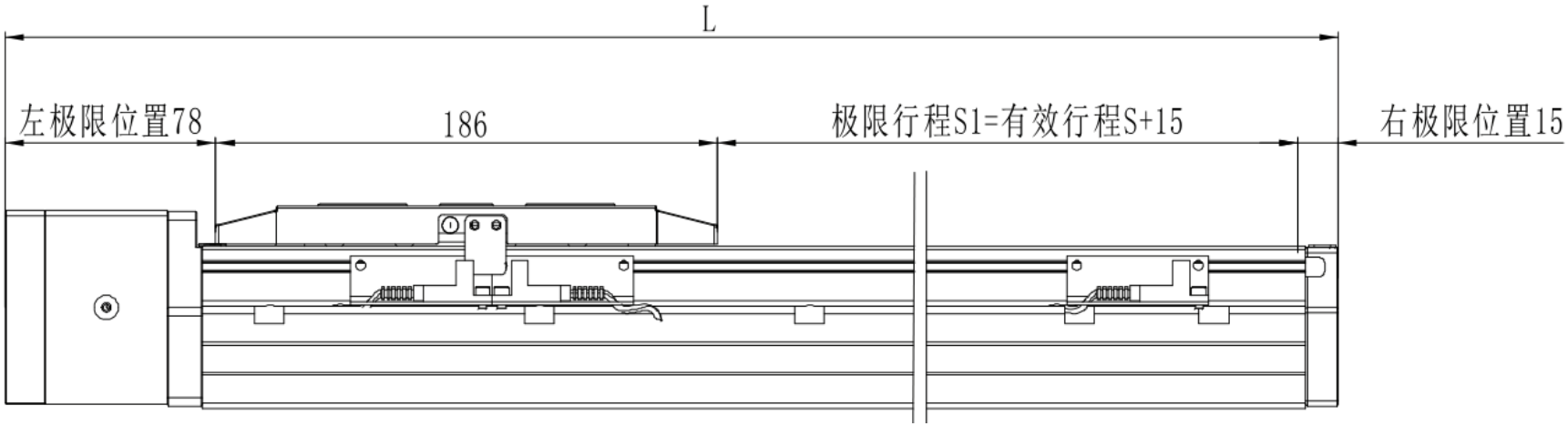

MTH12 · 外側 C · 図3

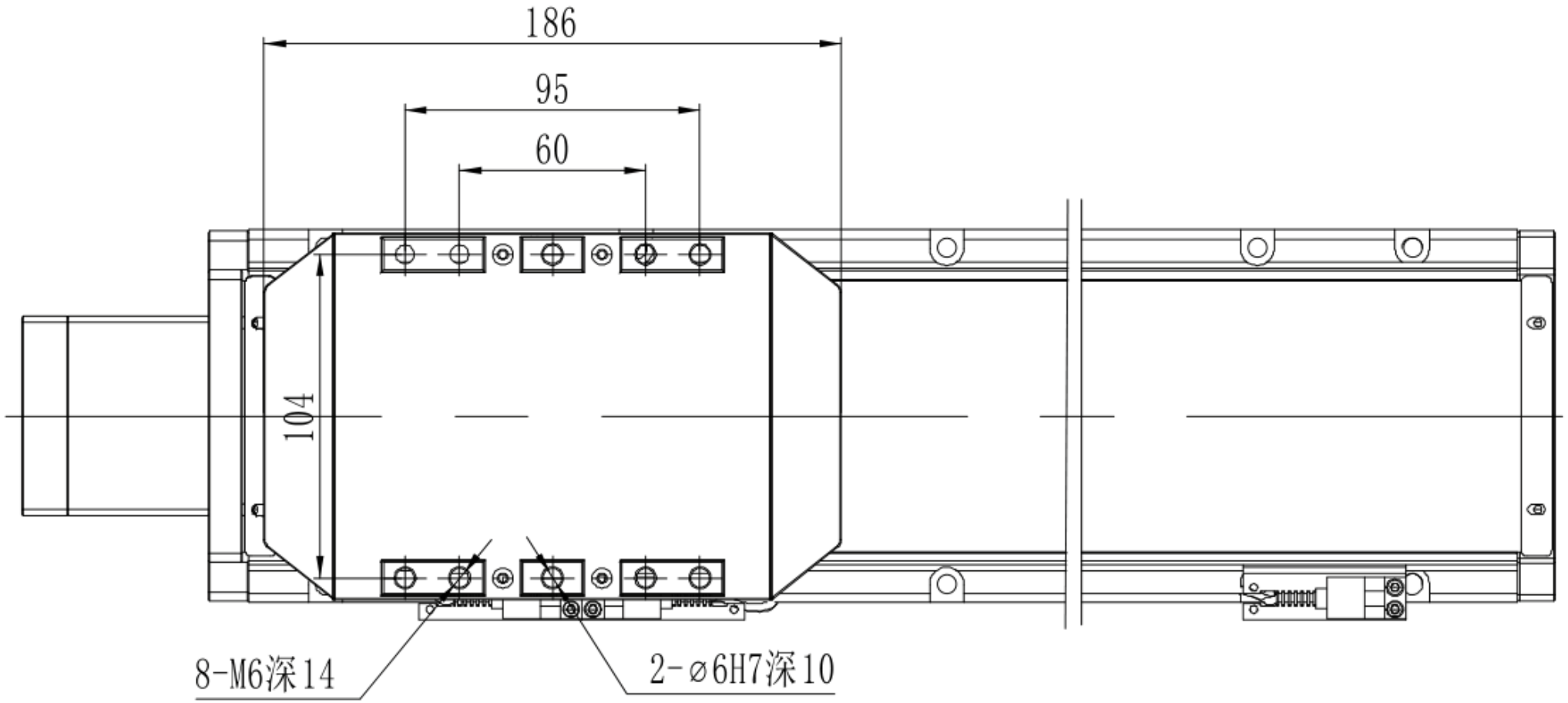

MTH12 · 外側 C · 断面フランジ

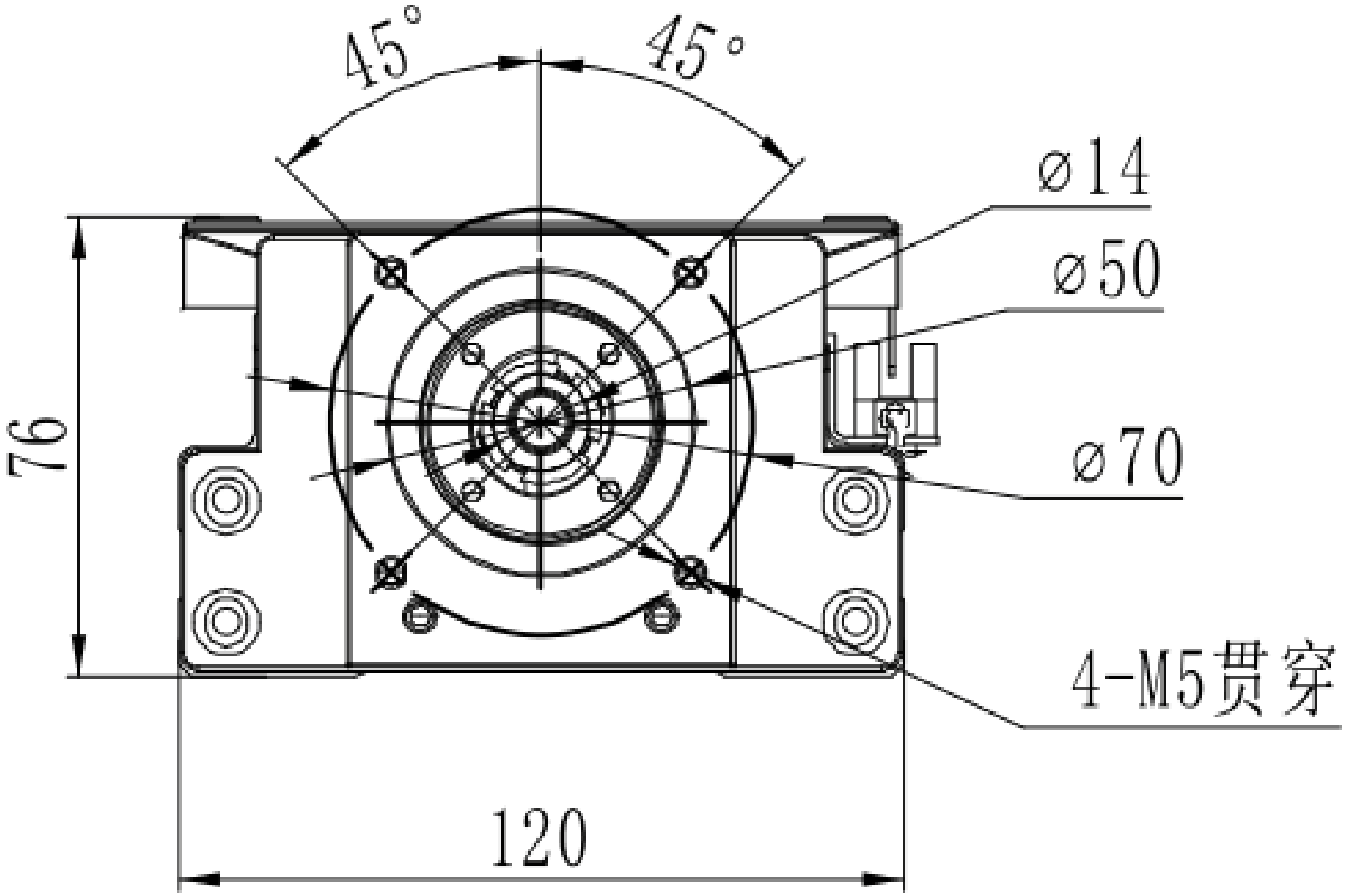

MTH12 · 左側 L · 図1

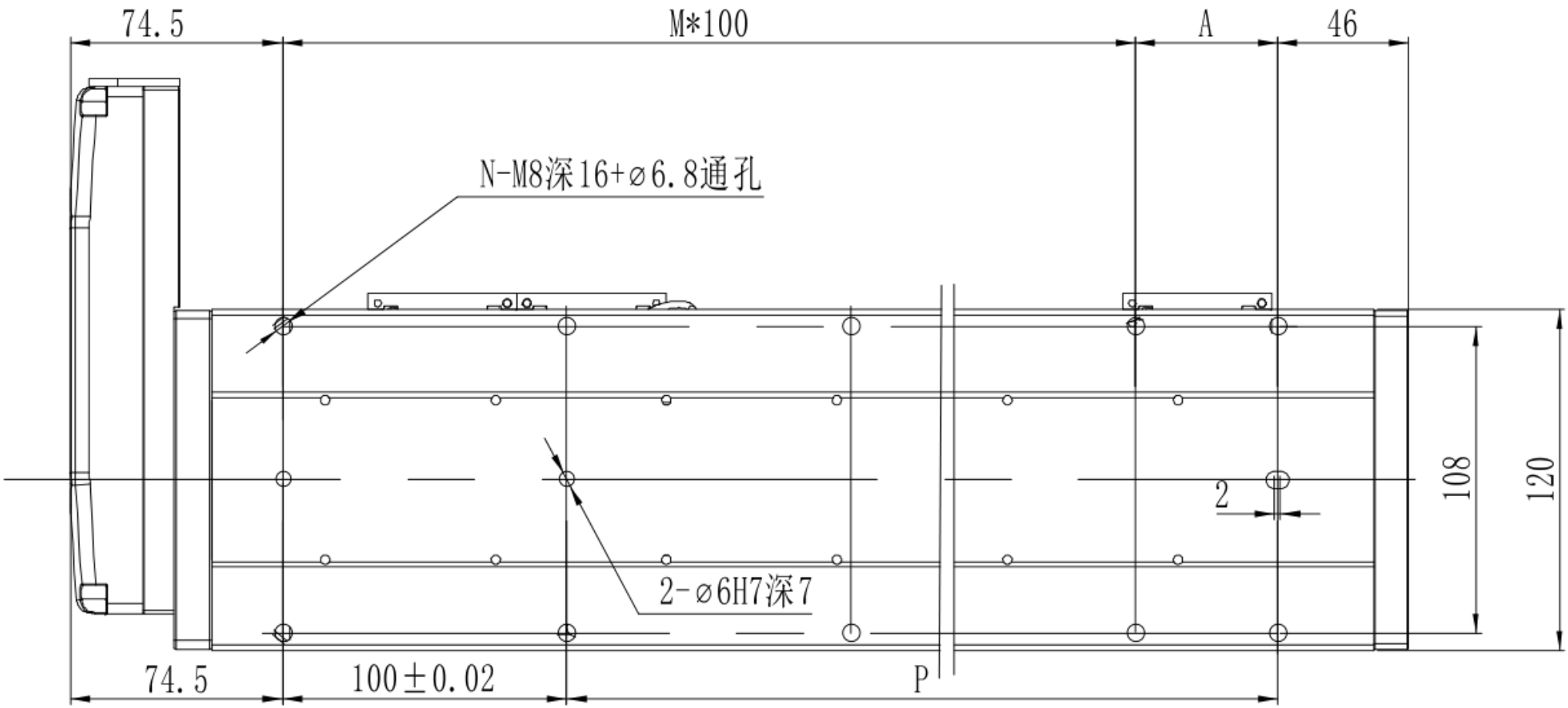

MTH12 · 左側 L · 図2

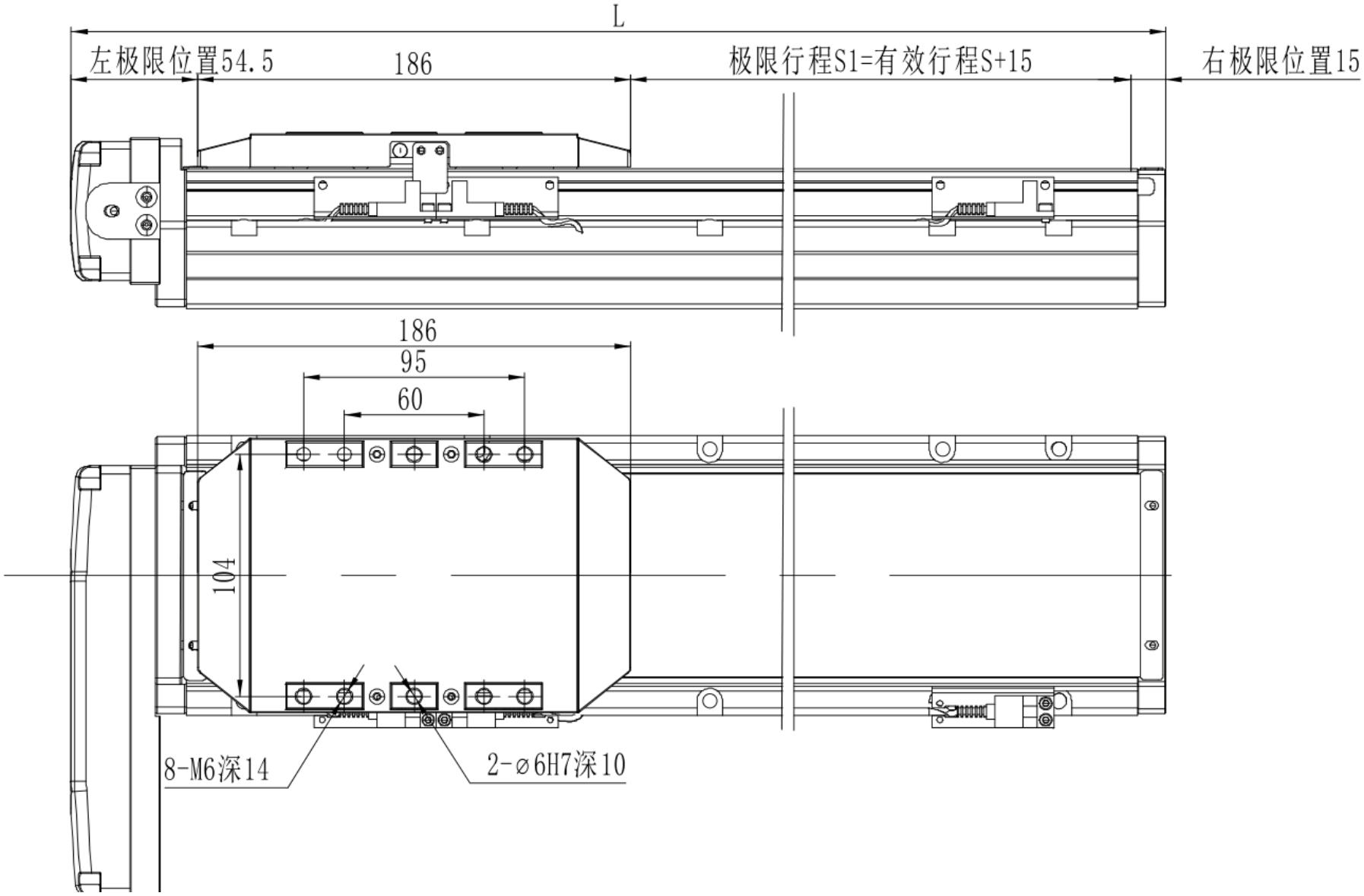
L
左极限位置54.5
186
极限行程S1=有效行程S+15
右极限位置15
186
95
60
104
8-M6深14
2-⌀6H7深10

MTH12 · 左側 L · 断面フランジ

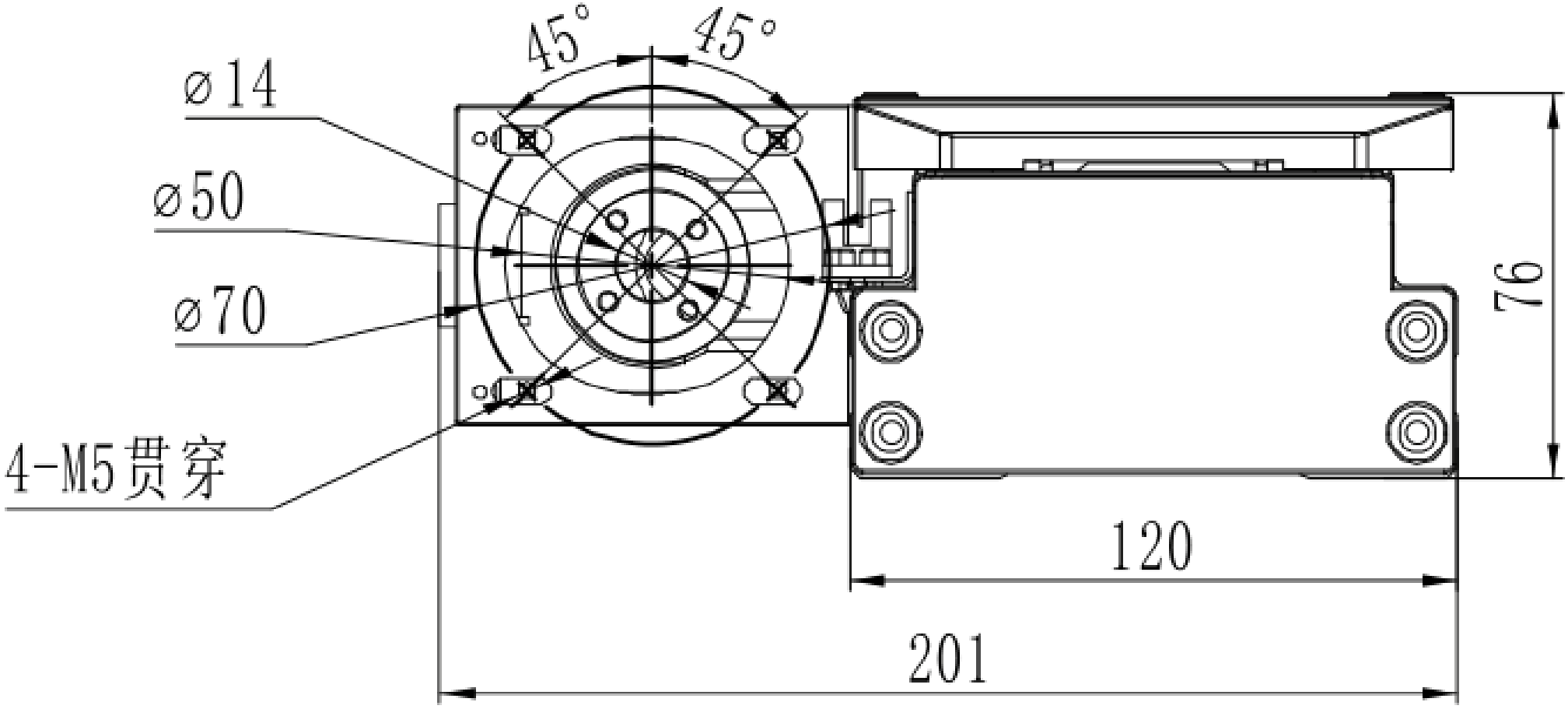

MTH12 · 右側 R · 図1

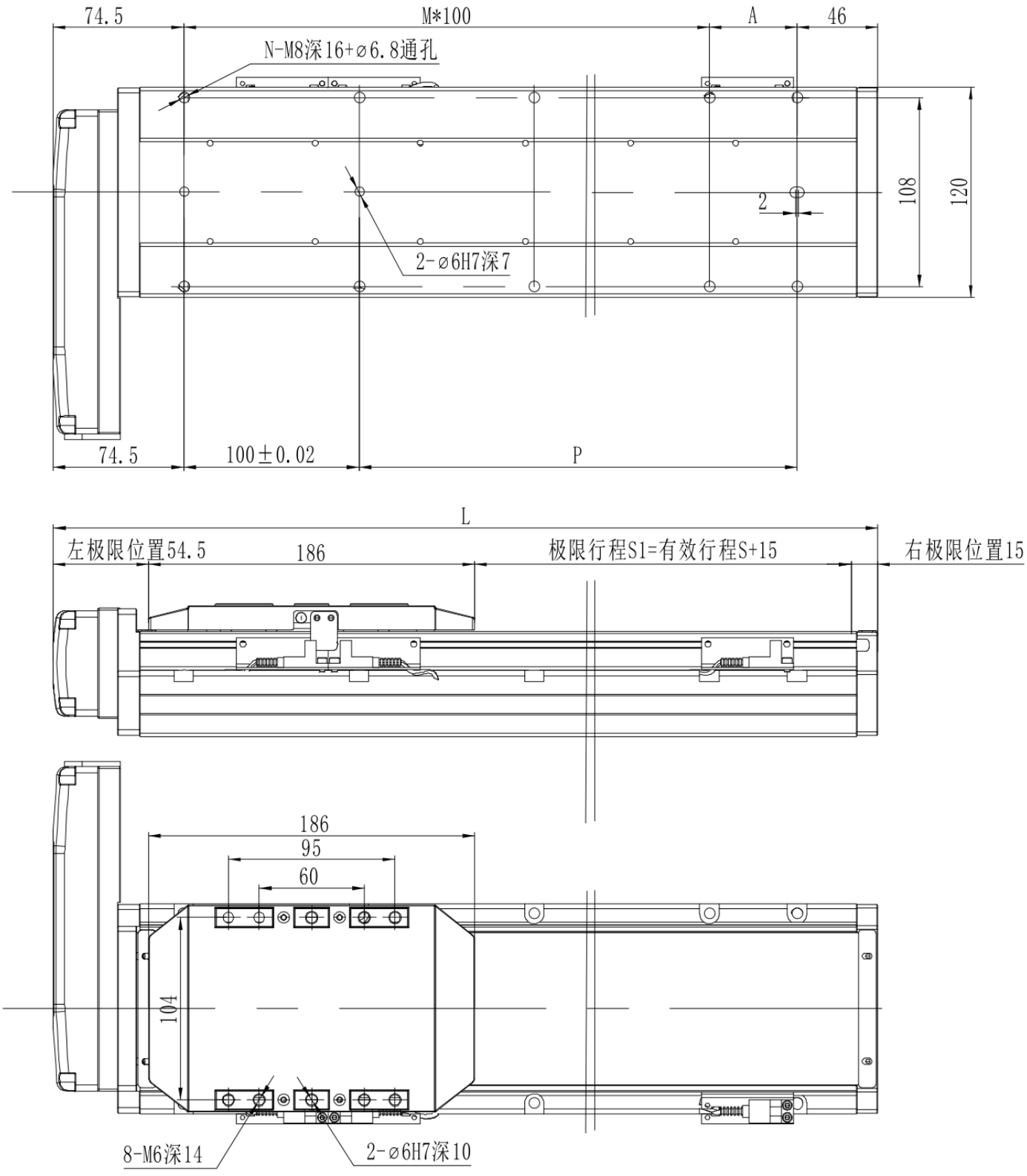
74.5
M*100
A
46
N-M8深16+⌀6.8通孔
108
120
2
2-⌀6H7深7
74.5
100±0.02
P
L
左极限位置54.5
186
极限行程S1=有效行程S+15
右极限位置15
186
95
60
104
8-M6深14
2-⌀6H7深10

MTH12 · 右側 R · 断面フランジ

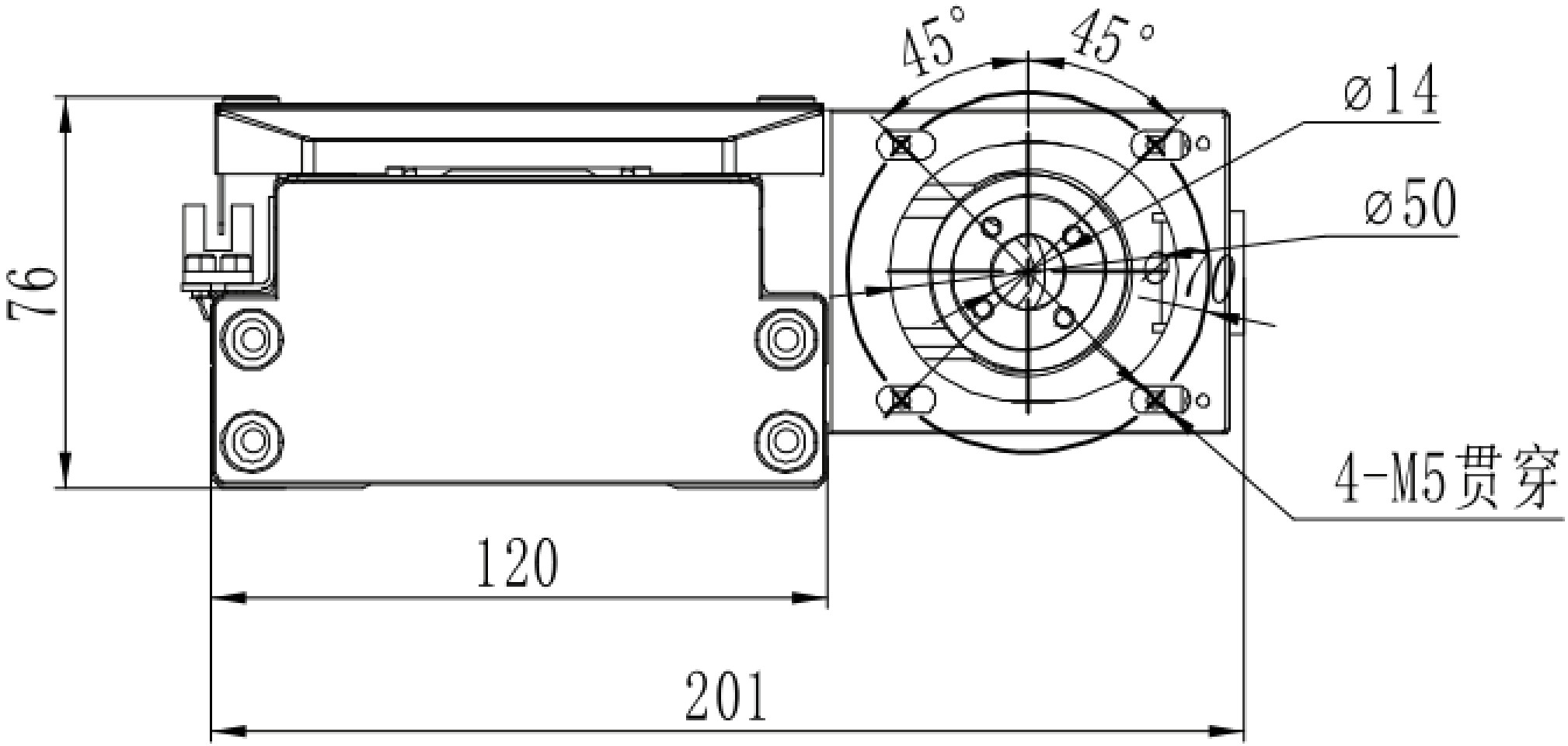

MTH12 · 下側 B · 図1

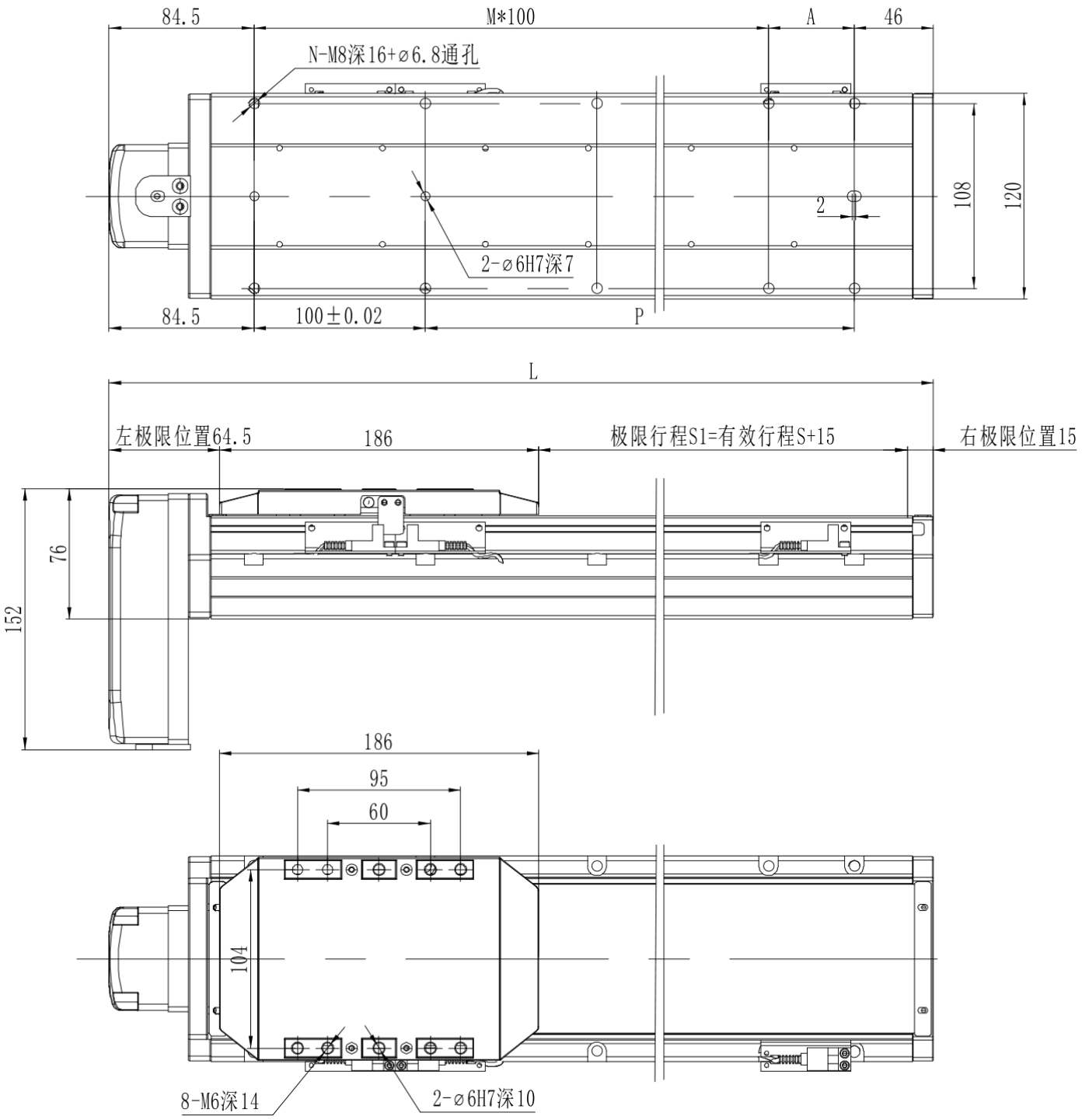
84.5
M*100
A
46
N-M8深16+⌀6.8通孔
108
120
2
2-⌀6H7深7
84.5
100±0.02
P
L
左极限位置64.5
186
极限行程S1=有效行程S+15
右极限位置15
76
152
186
95
60
104
8-M6深14
2-⌀6H7深10

MTH12 · 下側 B · 断面フランジ

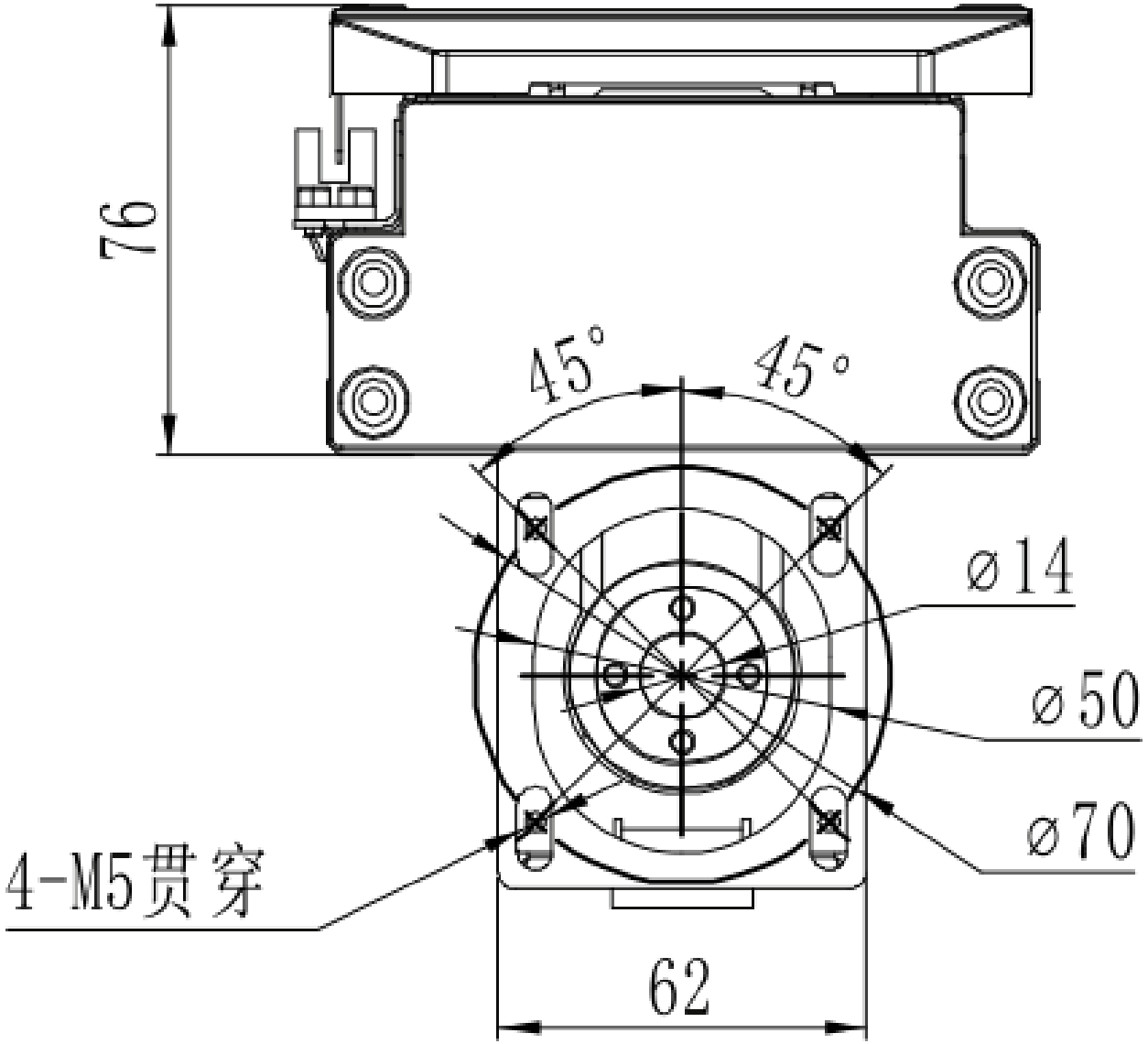

MTH12 · 外側 C · 技術概要

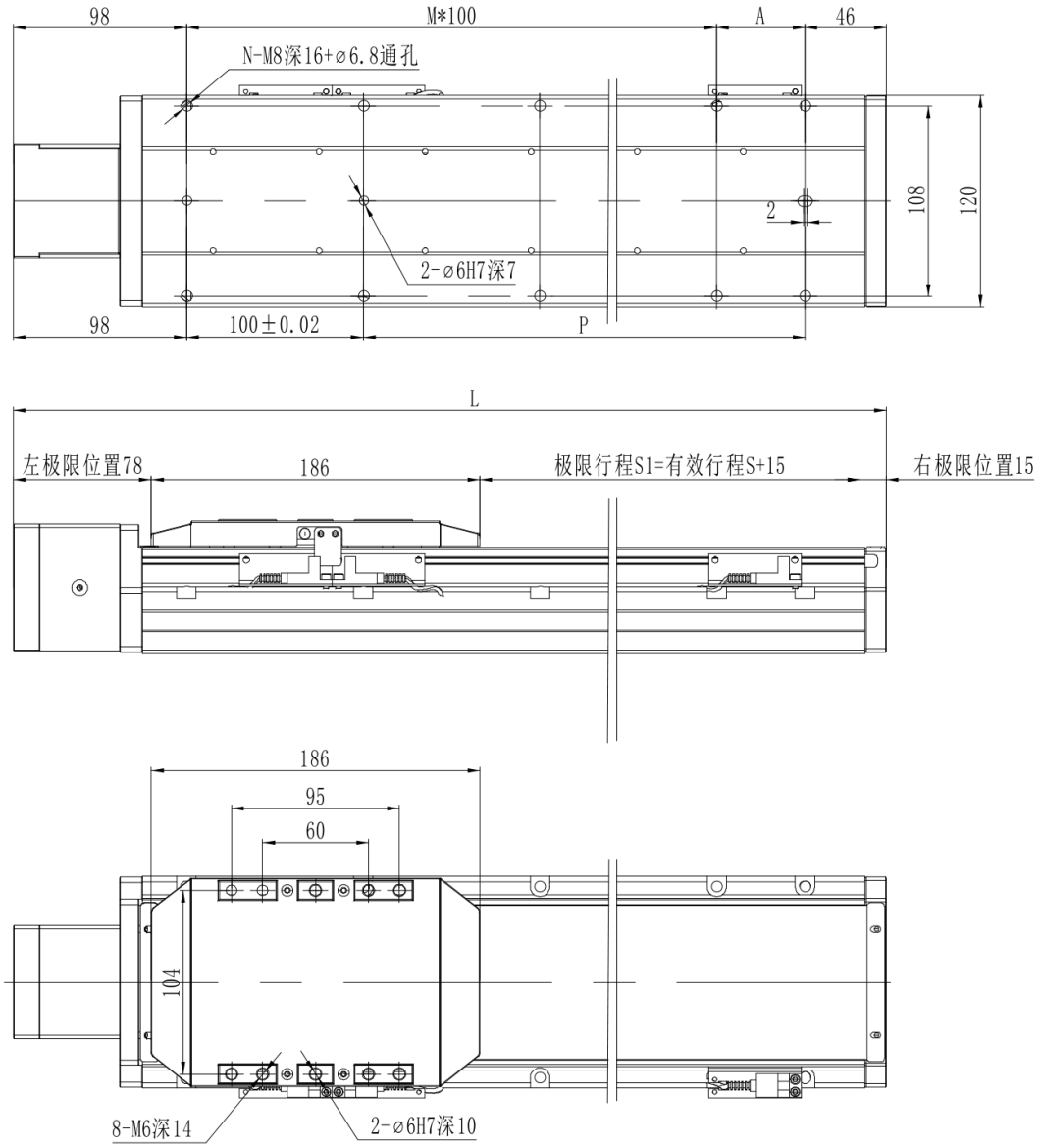

MTH12 · 左側 L · 技術概要

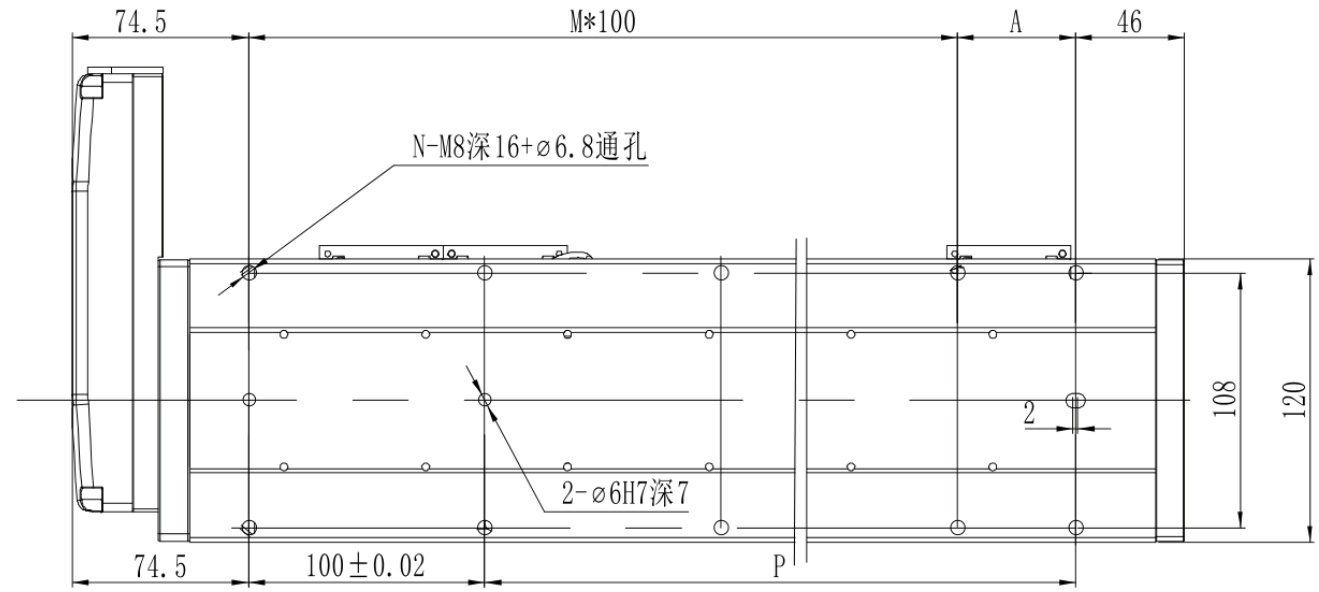

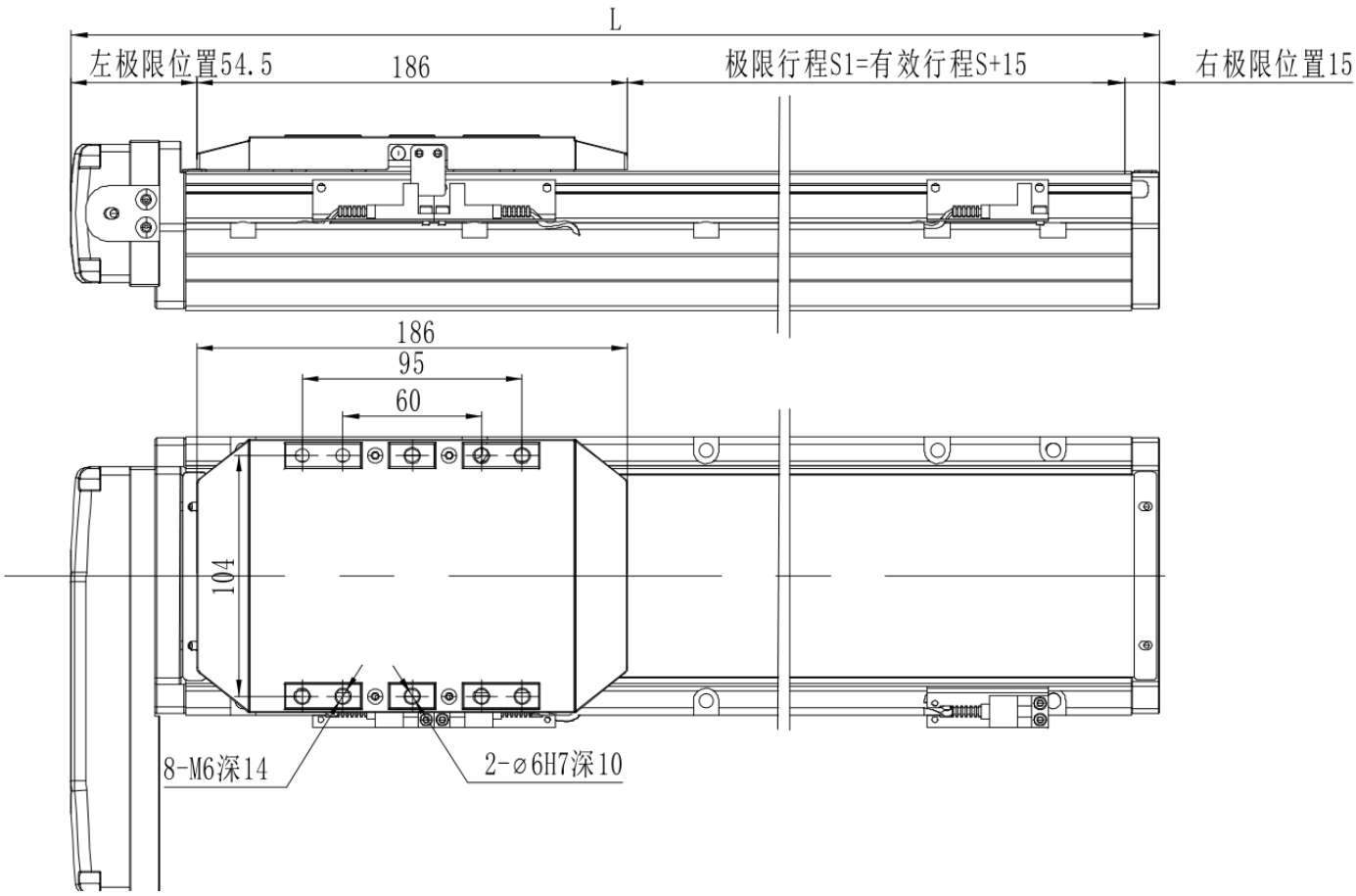

MTH12 · 右側 R · 技術概要

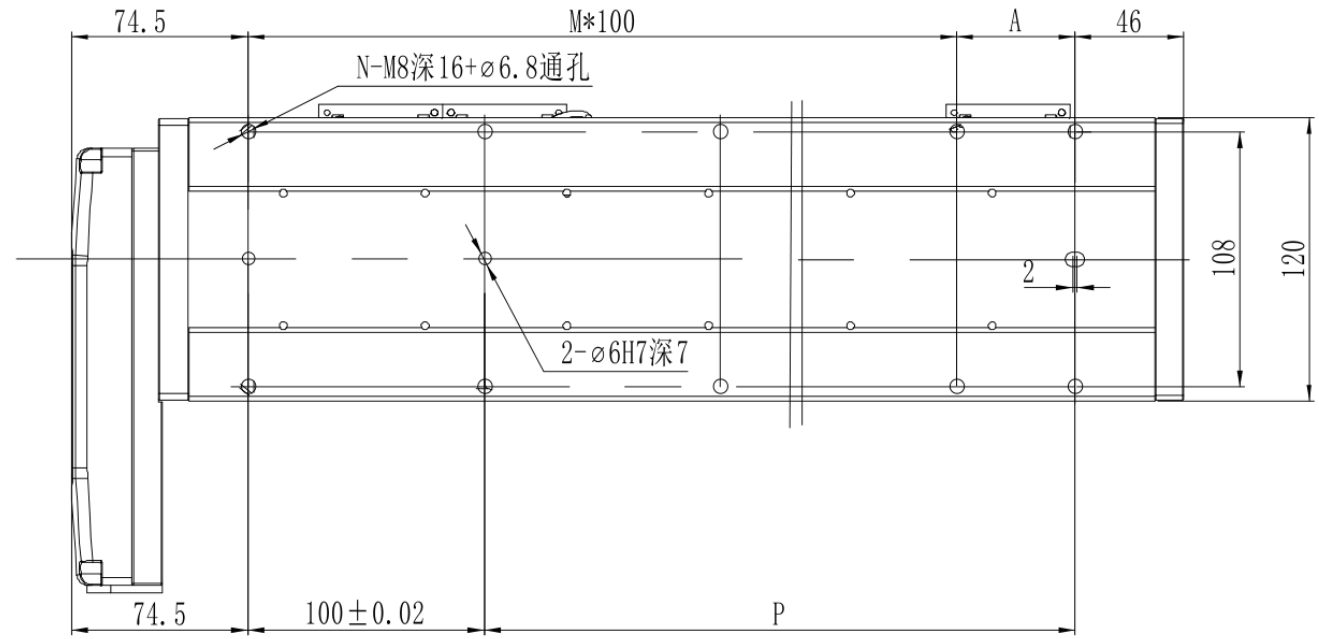

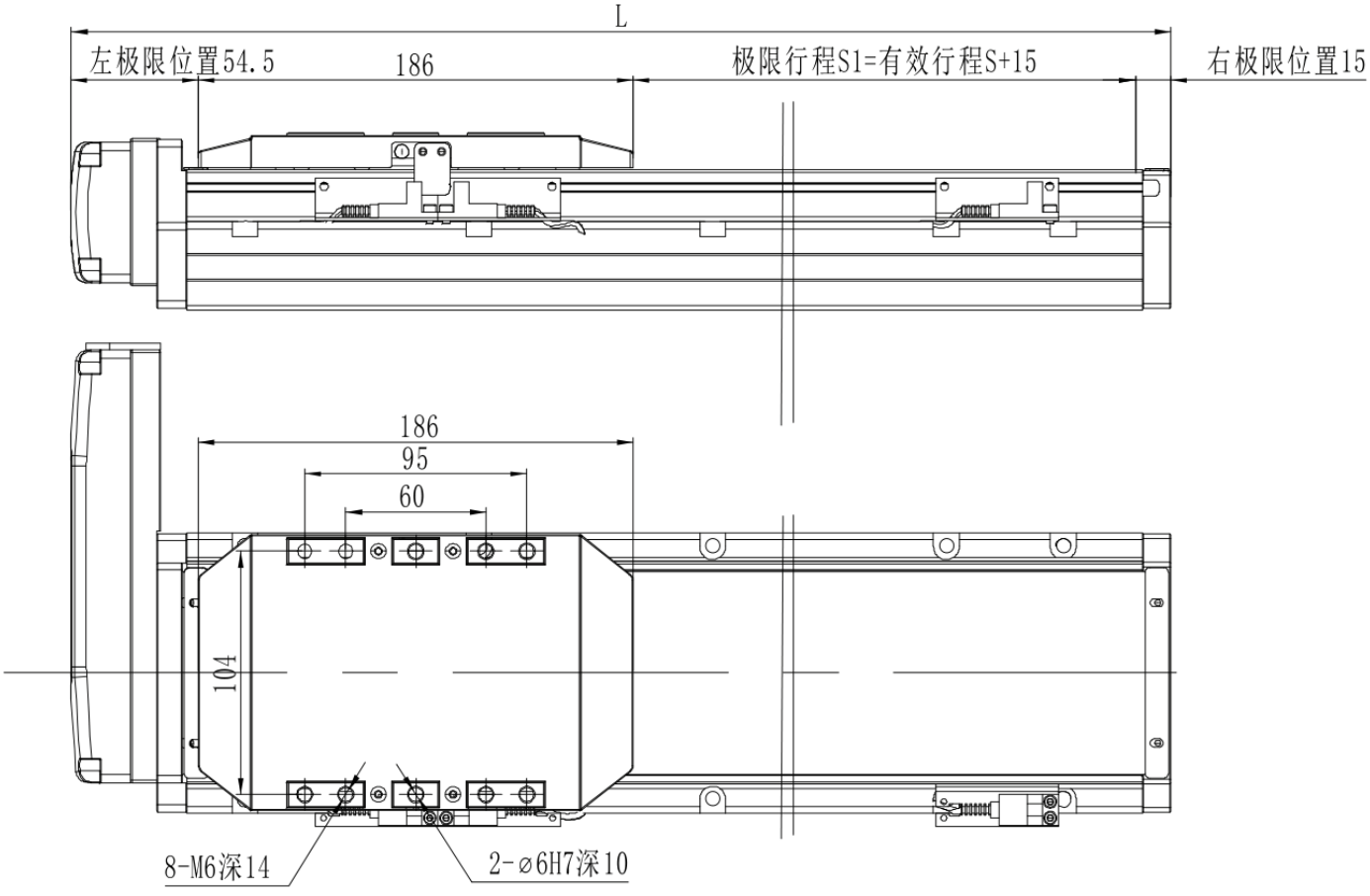

MTH12 · 下側 B · 技術概要

