КАК ПОЛЬЗОВАТЬСЯ ЭТИМ АТЛАСОМ

Каждый вид — каталожный чертёж указанного варианта или группы отношений. Пользуйтесь напечатанными обозначениями, а не измерениями по масштабу. Это справочные чертежи, не файлы CAD.

EDA60Z / Атлас чертежей

Содержание

R01	1 виды | страницы 2-2
R02	1 виды | страницы 3-3
R05	1 виды | страницы 4-4
R04	1 виды | страницы 5-5
R07	1 виды | страницы 6-6
R03	1 виды | страницы 7-7
R06	1 виды | страницы 8-8
L04	1 виды | страницы 9-9
L03	1 виды | страницы 10-10
L07	1 виды | страницы 11-11
L01	1 виды | страницы 12-12
L06	1 виды | страницы 13-13

КОНТАКТ HTROBOT

Эл. почта: emmy@htrobot.com

Сайт: www.htrobot.com

EDA60Z | Размерный чертёж

Каталожный чертёж

EDA60Z R01 размерный чертёж пояснение:L1=выдвижная длина+85,L2=выдвижная длина+192 | R01

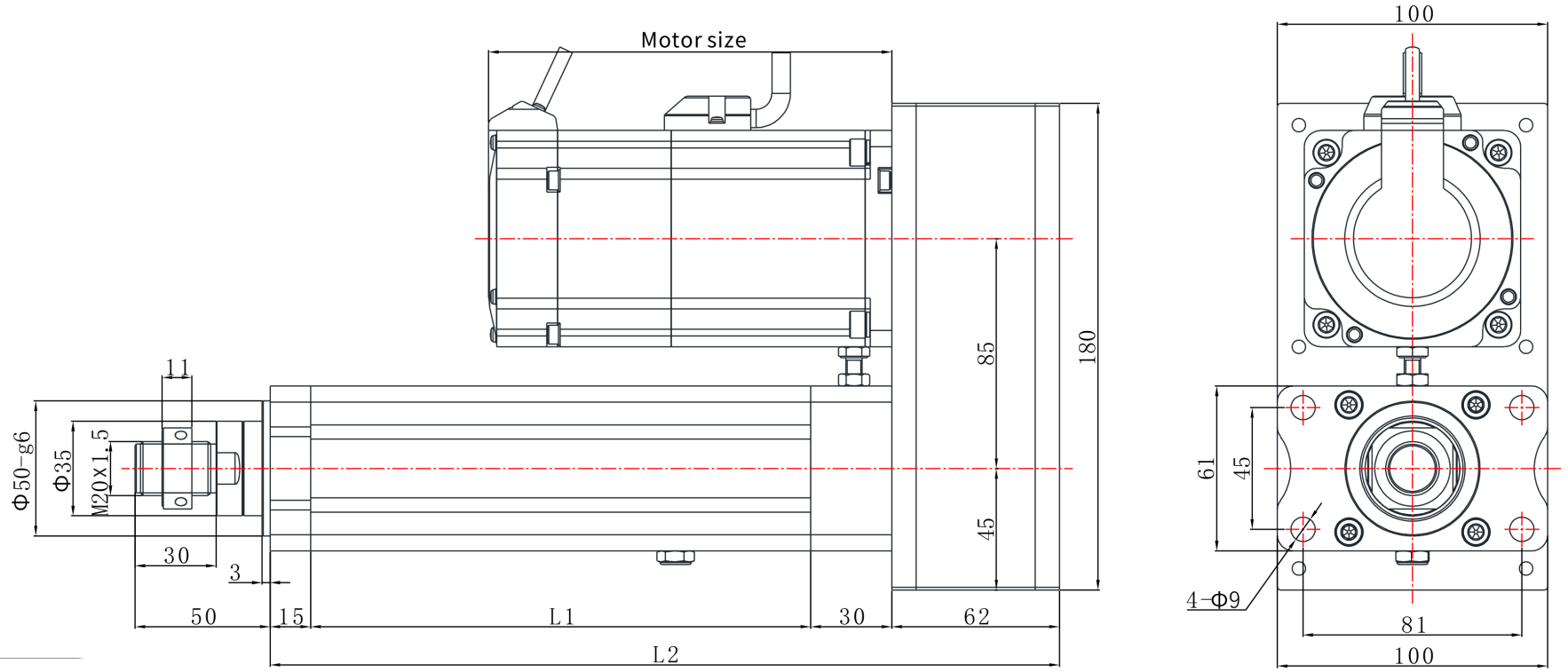

EDA60Z | Размерный чертёж

Каталожный чертёж

EDA60Z R02 размерный чертёж пояснение:L1=выдвижная длина+85,L2=выдвижная длина+192 | R02

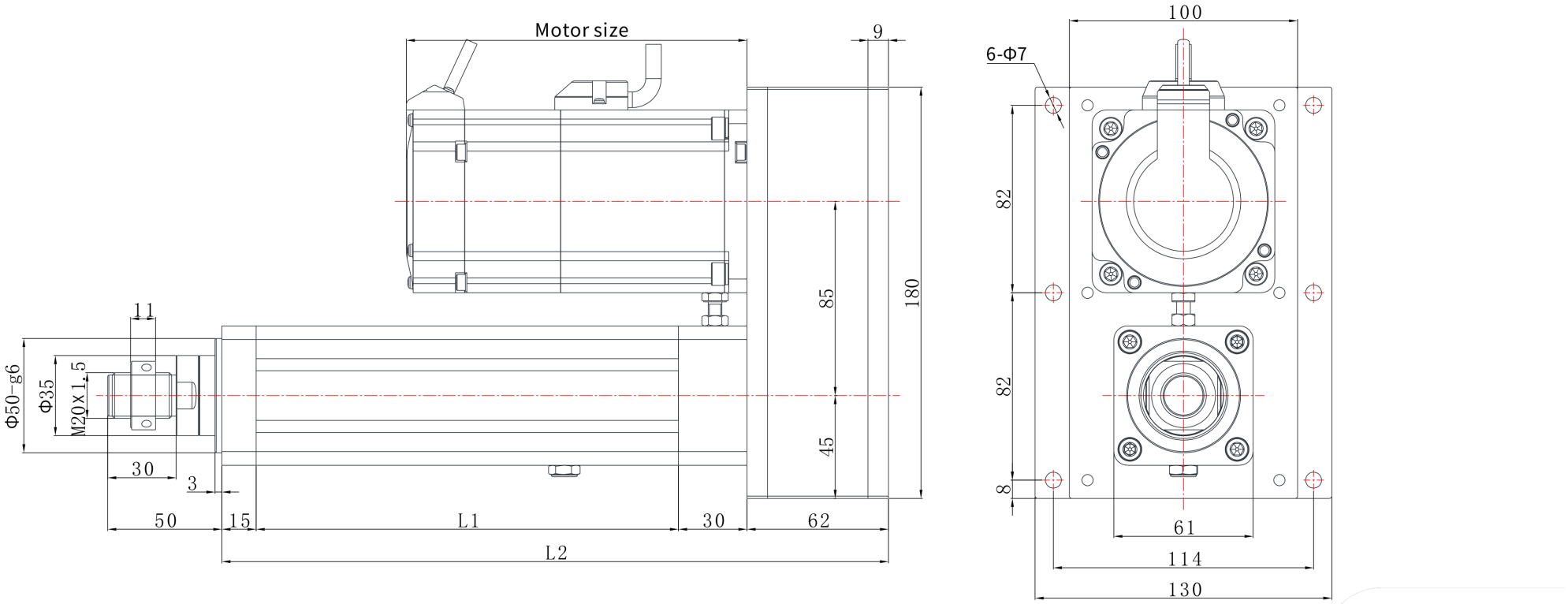

EDA60Z | Размерный чертёж

Каталожный чертёж

EDA60Z · Габаритный чертёж · R05

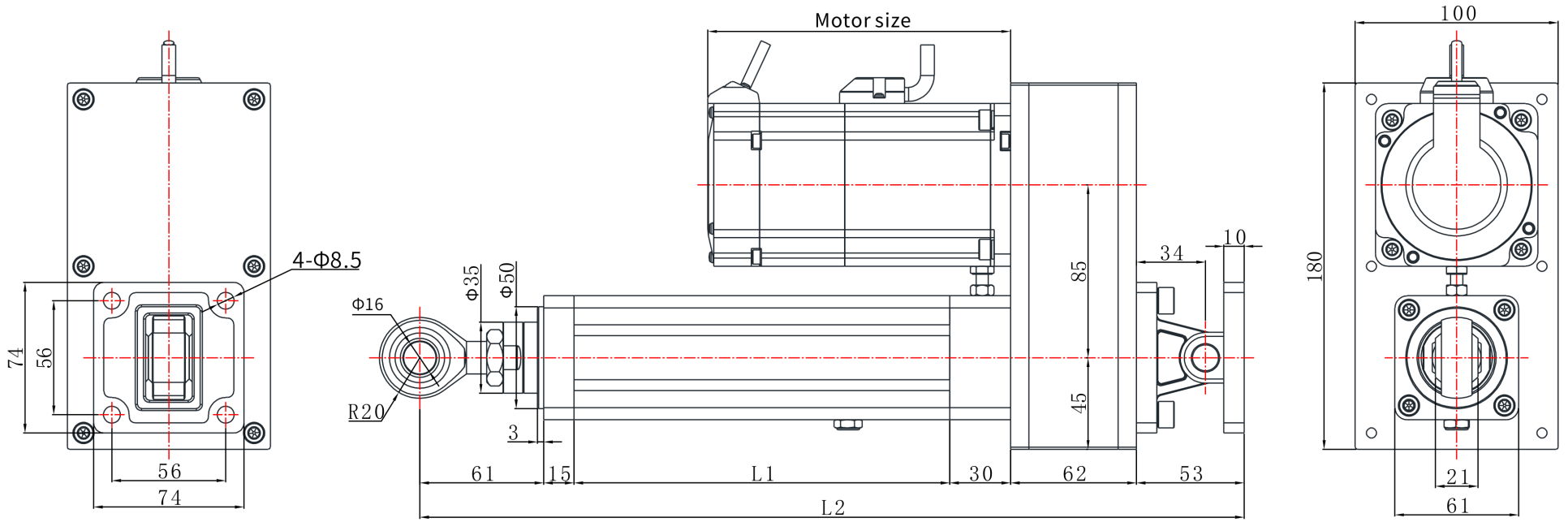

EDA60Z | Размерный чертёж

Каталожный чертёж

EDA60Z R04 размерный чертёж пояснение:L1=выдвижная длина+85,L2=выдвижная длина+192 | R04

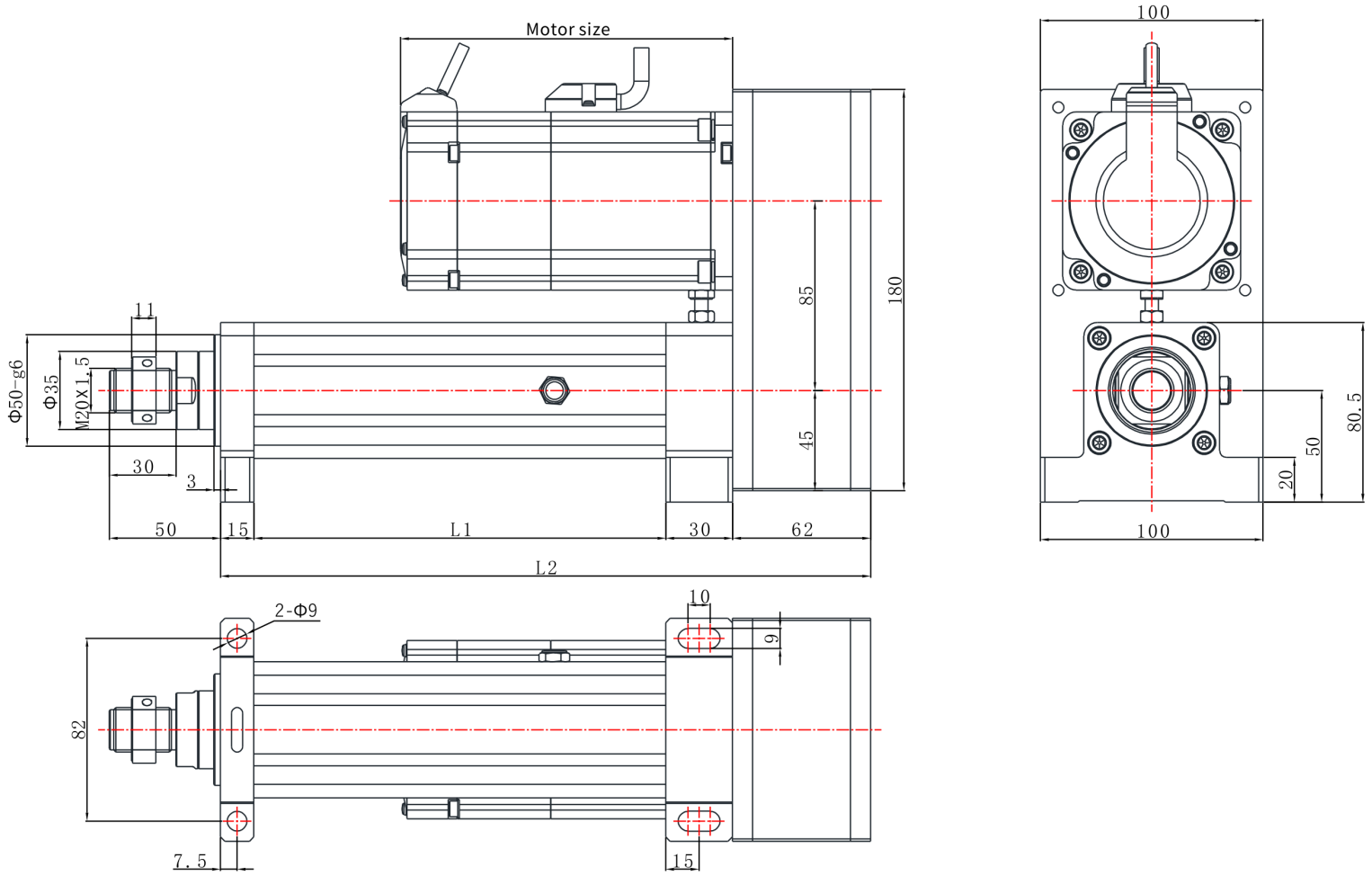

EDA60Z | Размерный чертёж

Каталожный чертёж

EDA60Z R07 размерный чертёж пояснение:L1=выдвижная длина+100,L2=выдвижная длина+192 | R07

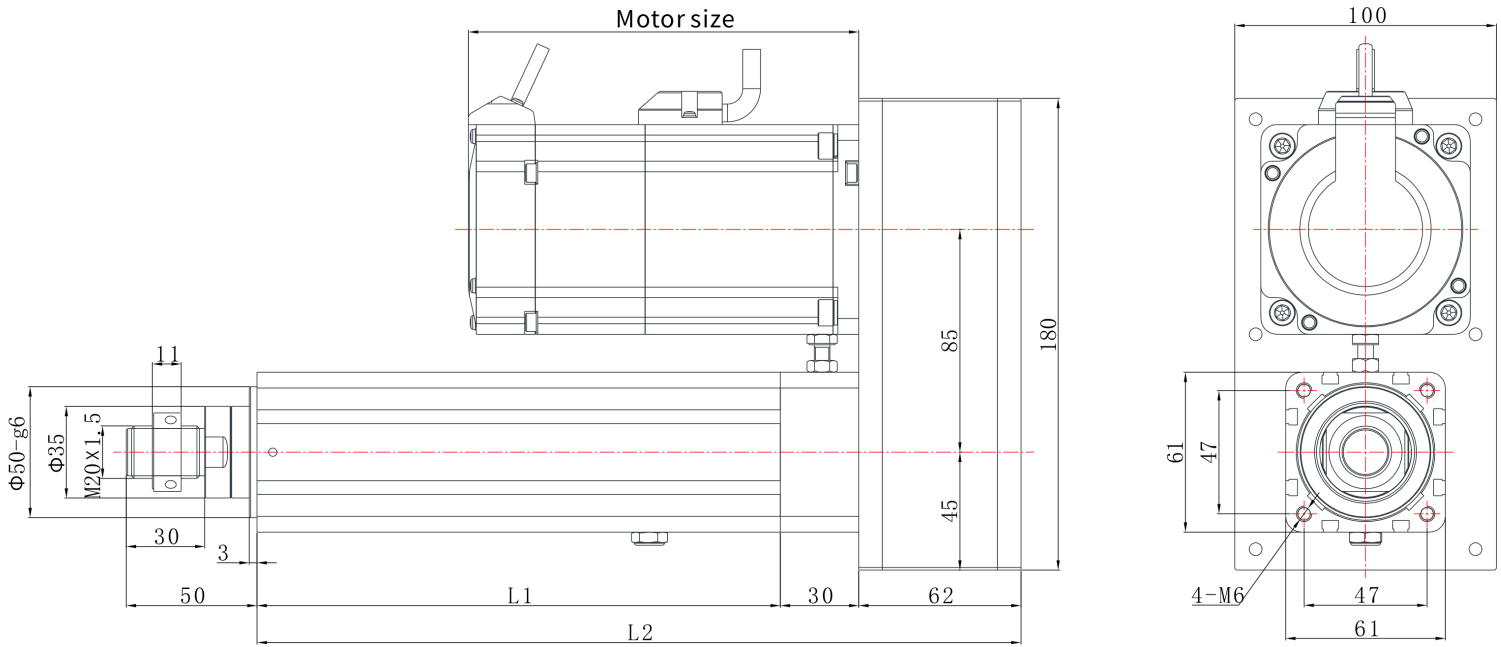

EDA60Z | Размерный чертёж

Каталожный чертёж

EDA60Z R03 размерный чертёж пояснение:L1=выдвижная длина+85,L2=выдвижная длина+192 | R03

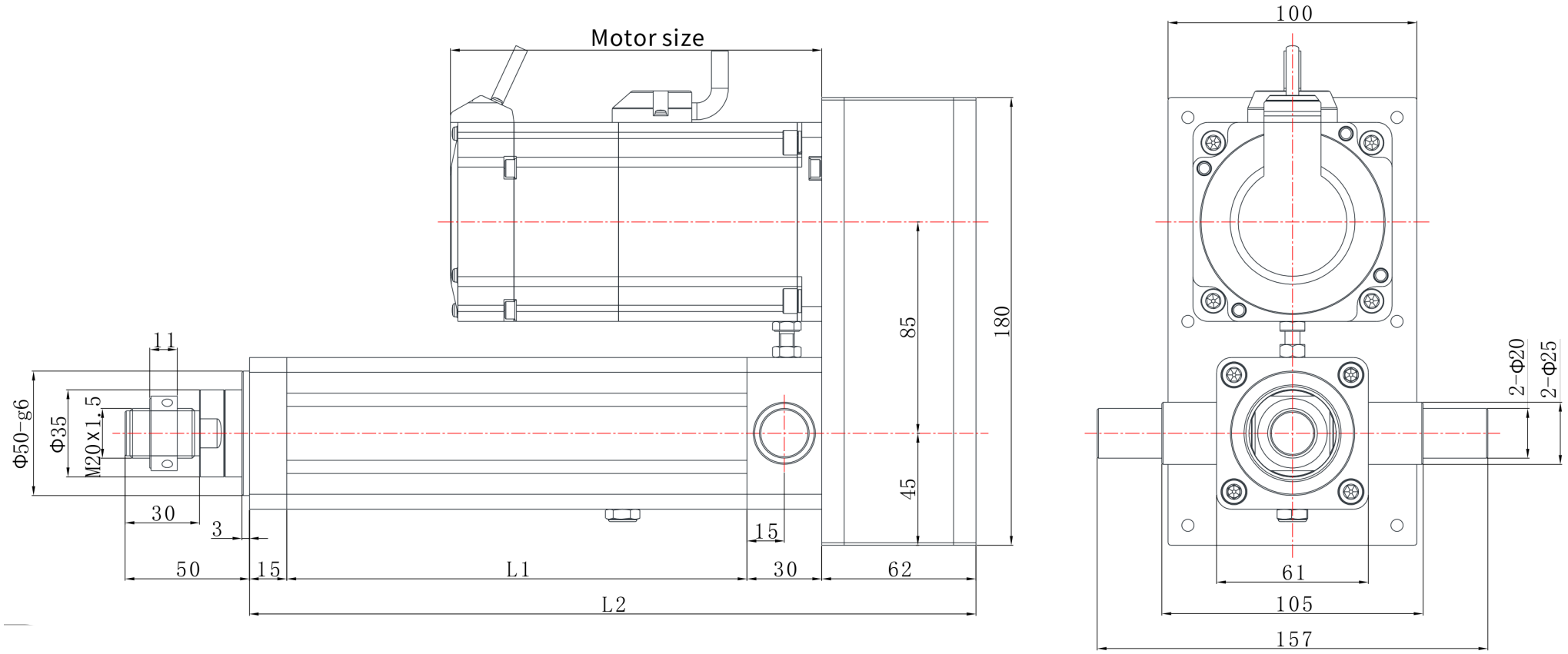

EDA60Z | Размерный чертёж

Каталожный чертёж

EDA60Z R06 размерный чертёж пояснение:L1=выдвижная длина+100,L2=выдвижная длина+241 | R06

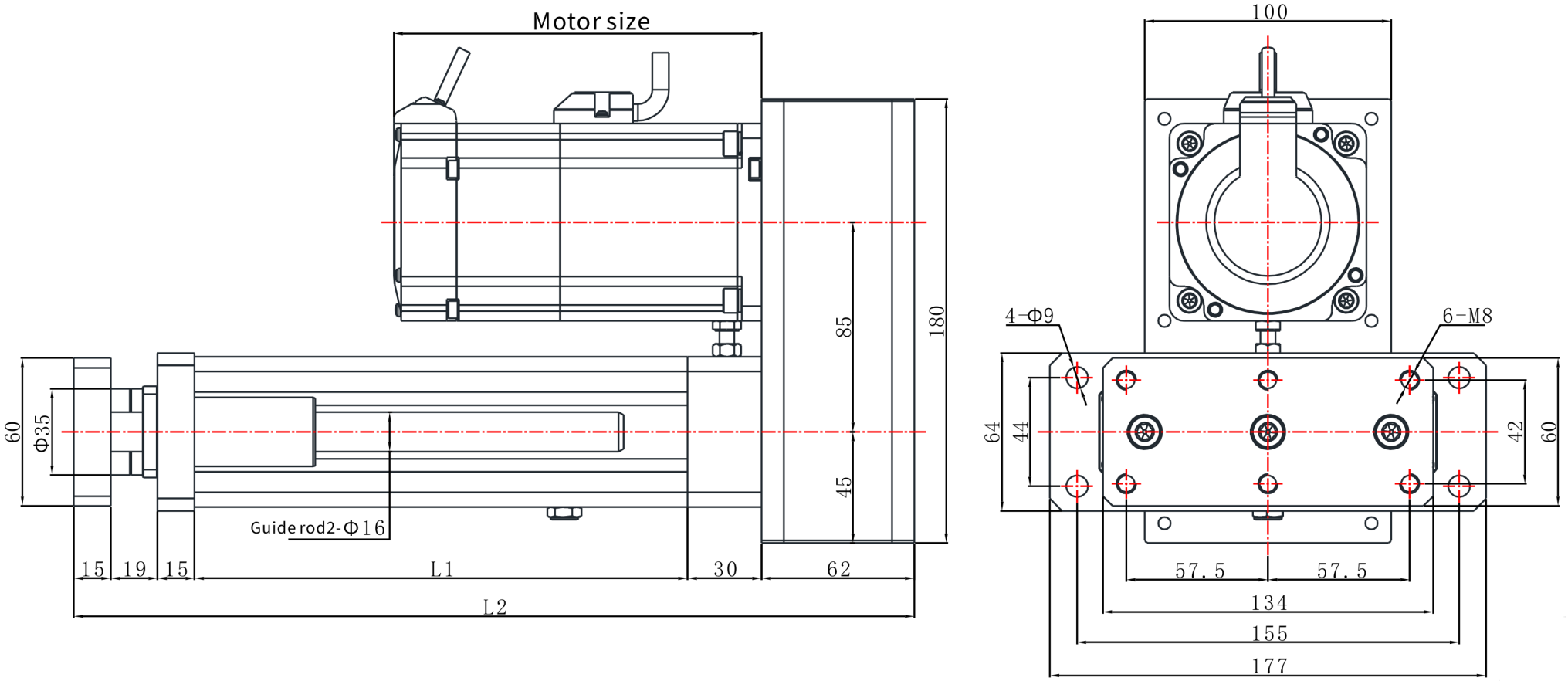

EDA60Z | Размерный чертёж

Каталожный чертёж

EDA60Z L04 размерный чертёж пояснение:L1=выдвижная длина+85,L2=выдвижная длина+196 | L04

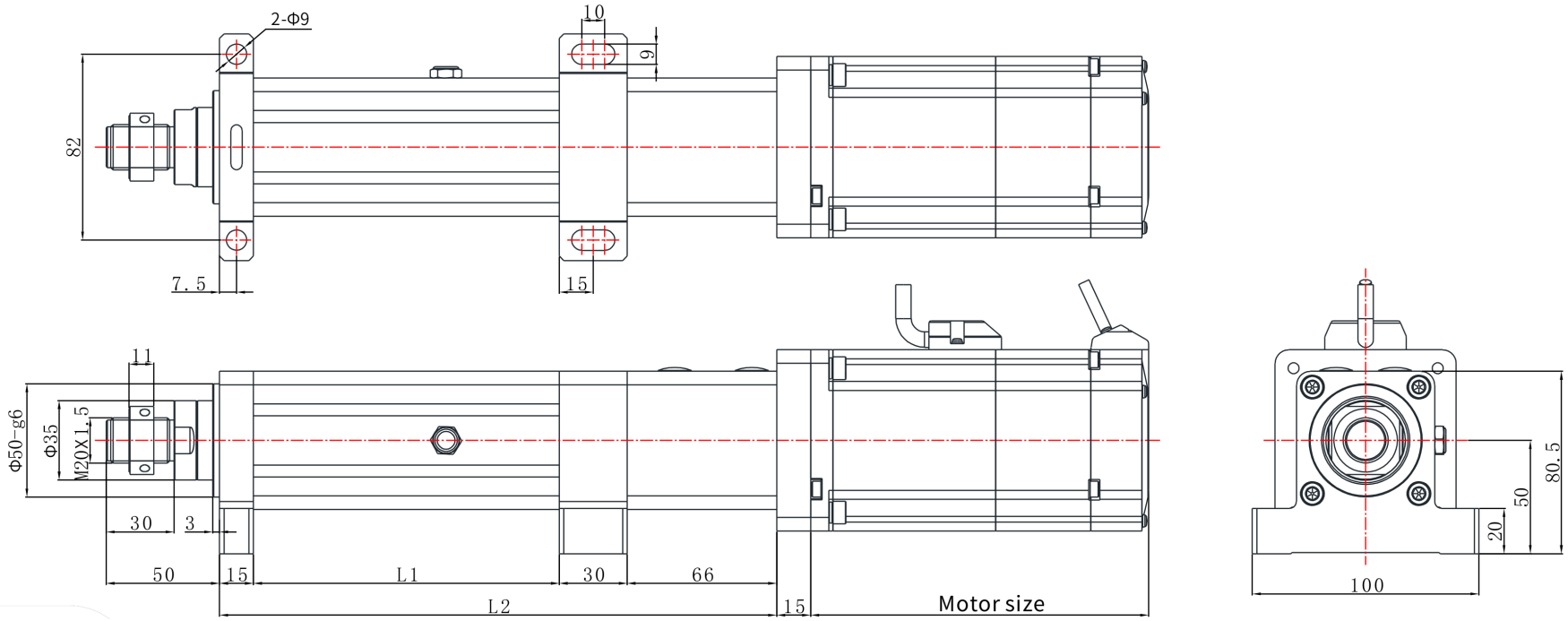

EDA60Z | Размерный чертёж

Каталожный чертёж

EDA60Z L03 размерный чертёж пояснение:L1=выдвижная длина+85,L2=выдвижная длина+196 | L03

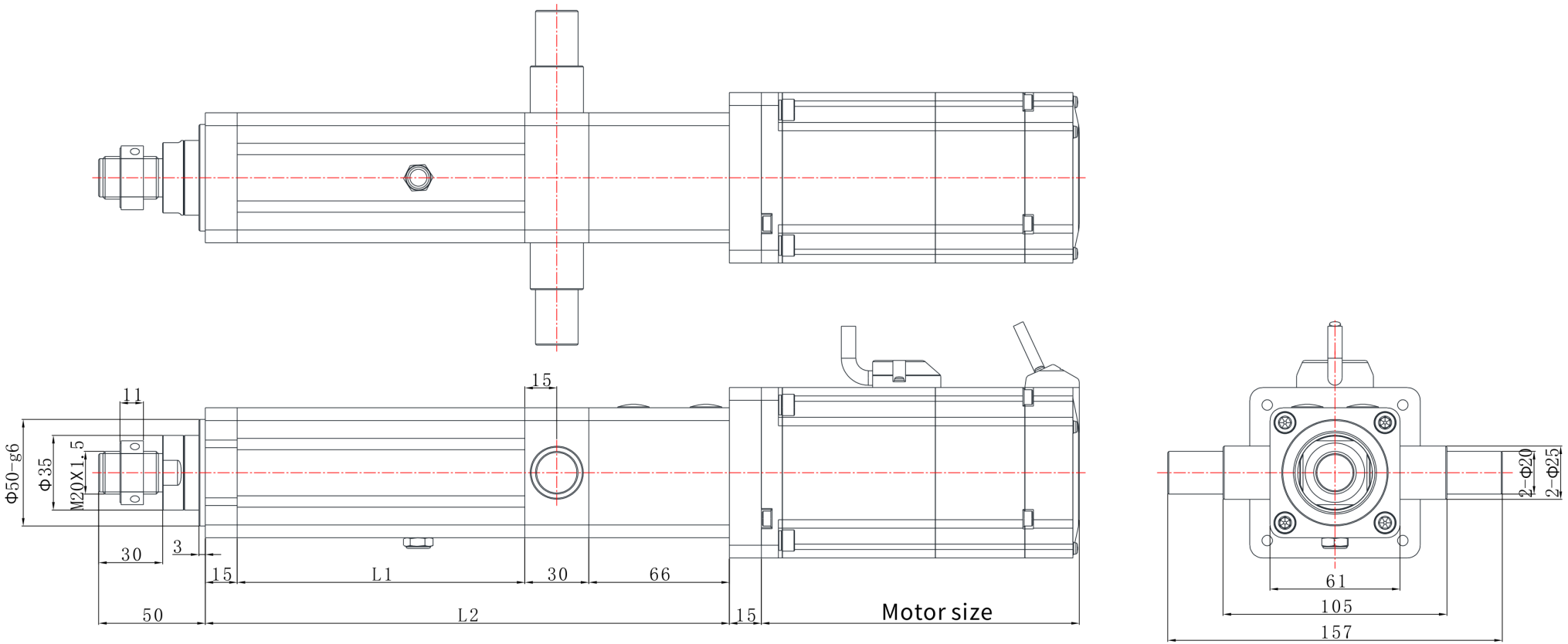

EDA60Z | Размерный чертёж

Каталожный чертёж

EDA60Z L07 размерный чертёж пояснение:L1=выдвижная длина+100,L2=выдвижная длина+196 | L07

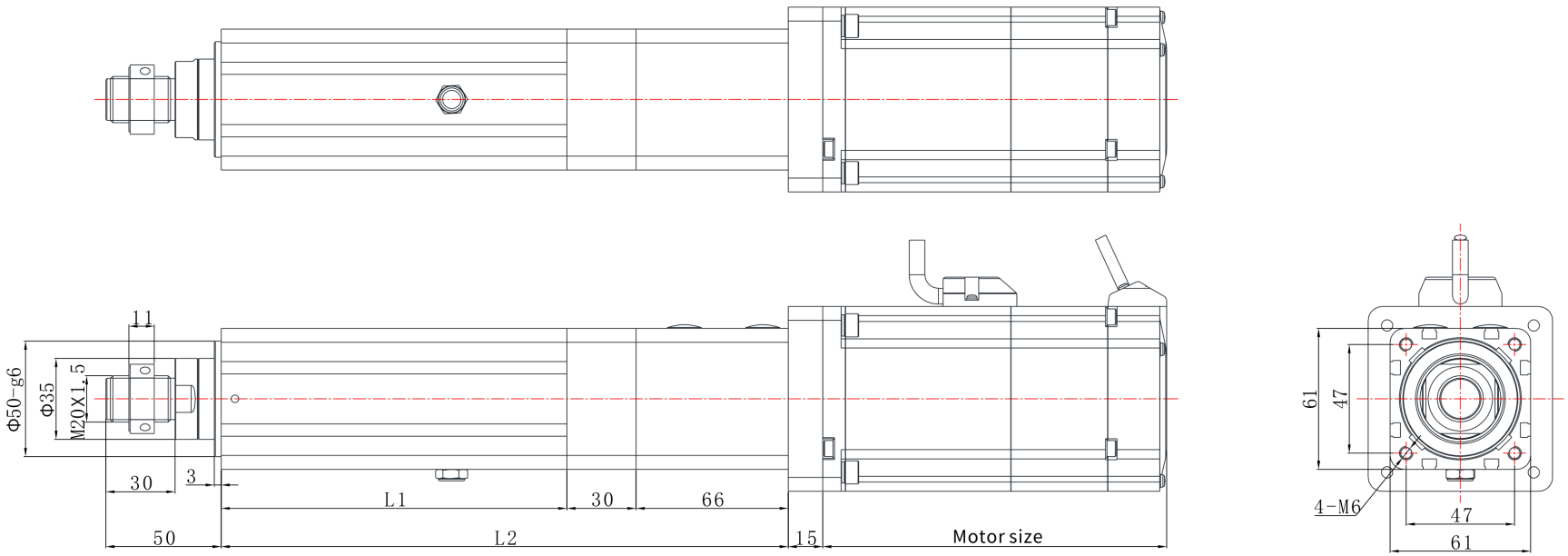

EDA60Z | Размерный чертёж

Каталожный чертёж

EDA60Z L01 размерный чертёж пояснение:L1=выдвижная длина+85,L2=выдвижная длина+196 | L01

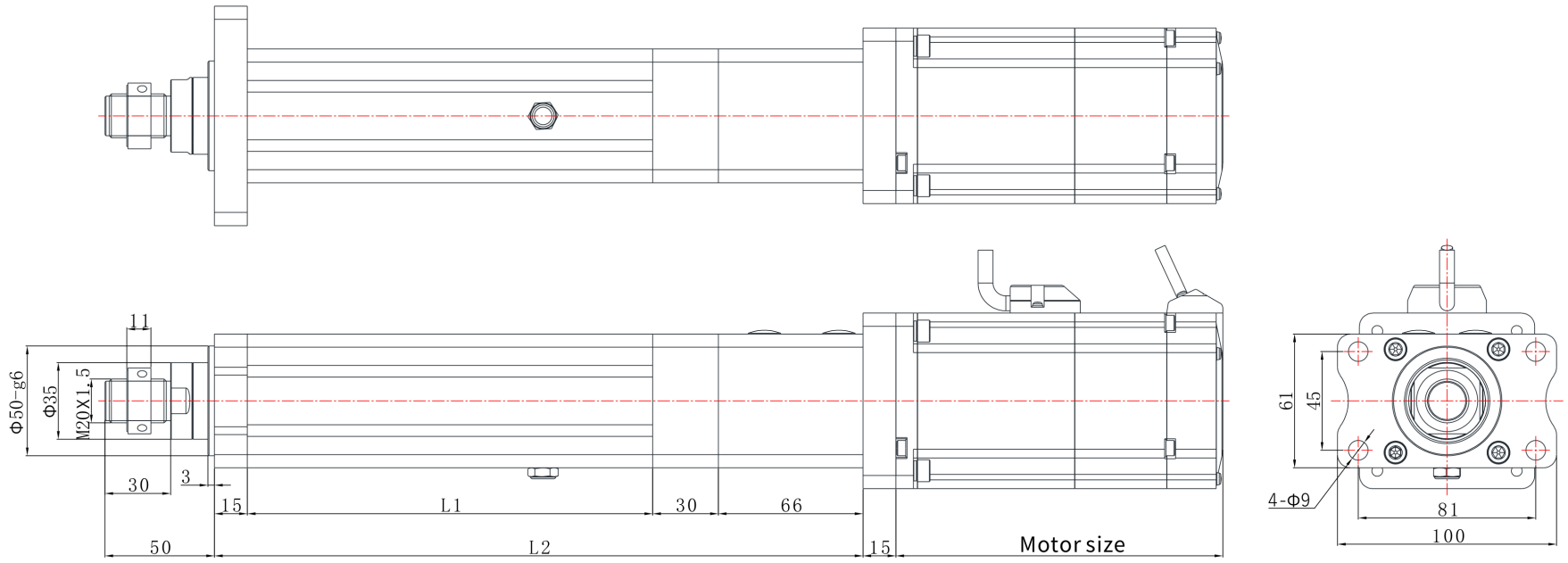

EDA60Z | Размерный чертёж

Каталожный чертёж

EDA60Z L06 размерный чертёж пояснение:L1=выдвижная длина+100,L2=выдвижная длина+245 | L06

