MDC22 الأبعاد

مناظر الأبعاد والتركيب. الوحدات هي التسميات المطبوعة على كل منظر.

هذه الرسوم لا تختار شوطاً. أكّد التركيب مقابل التكوين الذي تطلبه.

يسار L: 2 مناظر. منظر 1، شفة المقطع

يمين R: 3 مناظر. منظر 1، منظر 2، شفة المقطع

يسار L: 1 مناظر. نظرة هندسية عامة

يمين R: 1 مناظر. نظرة هندسية عامة

MDC22 · يسار · L منظر 1

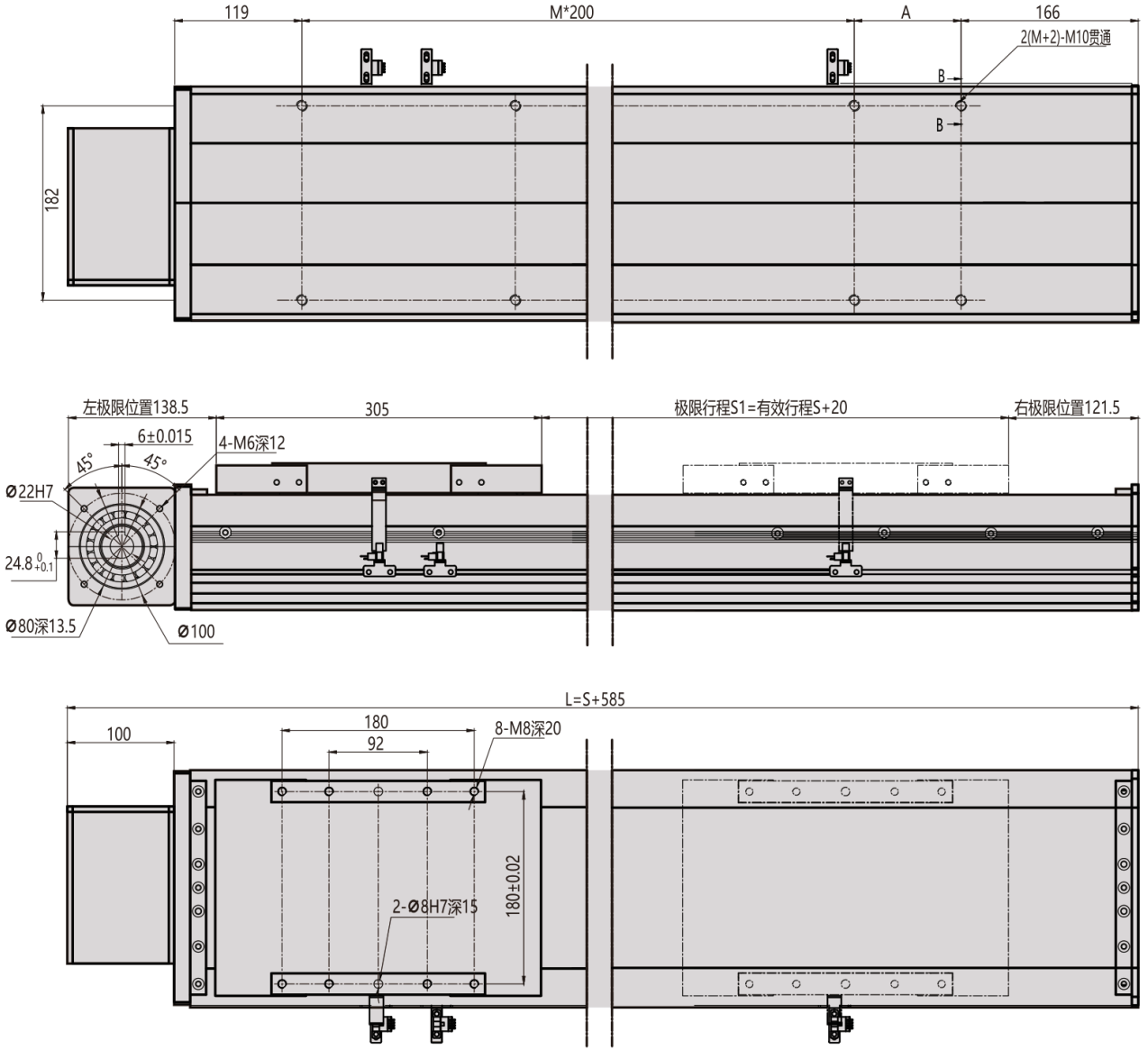

· MDC22 يسار · L شفة المقطع

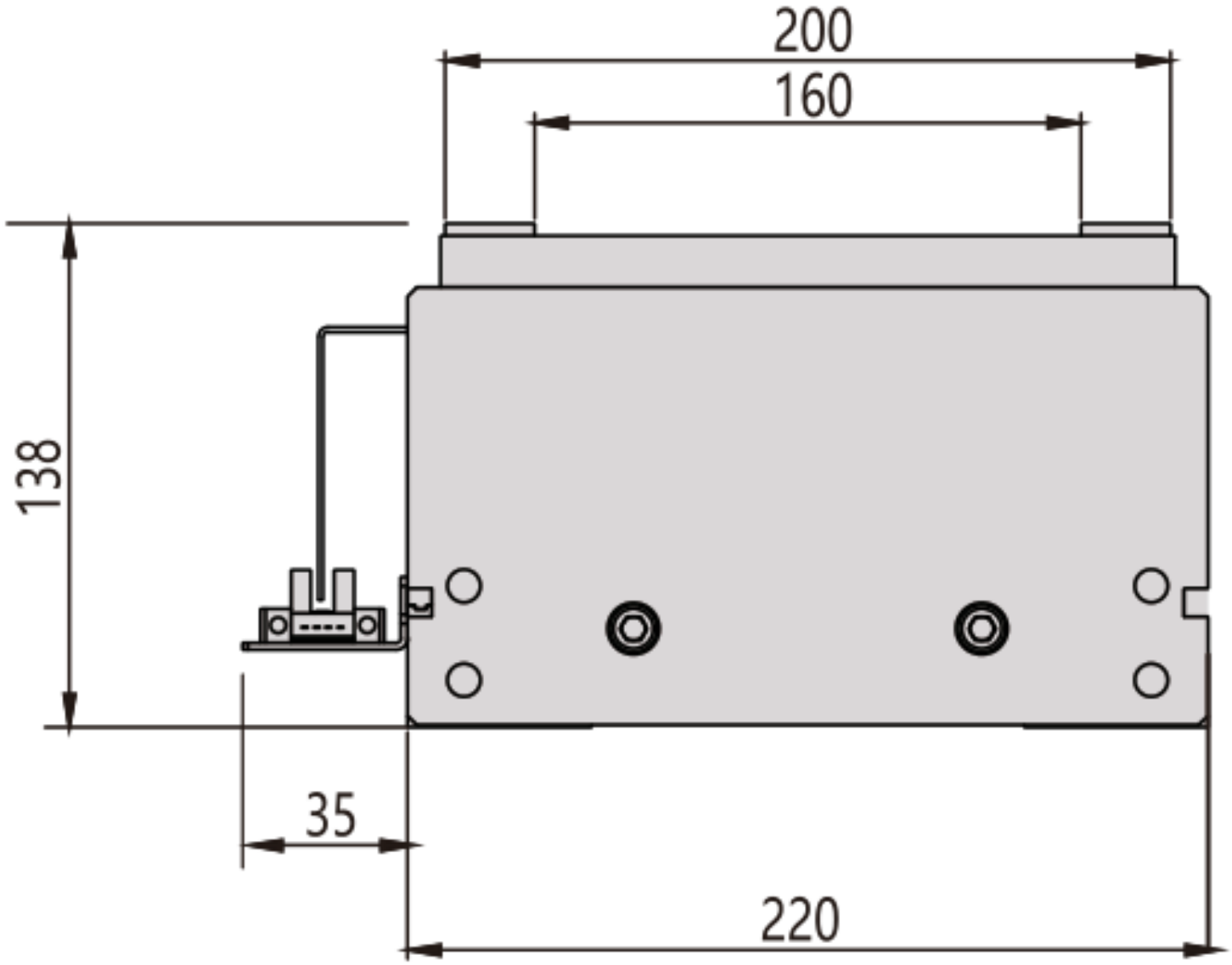

MDC22 · يمين · R منظر 1

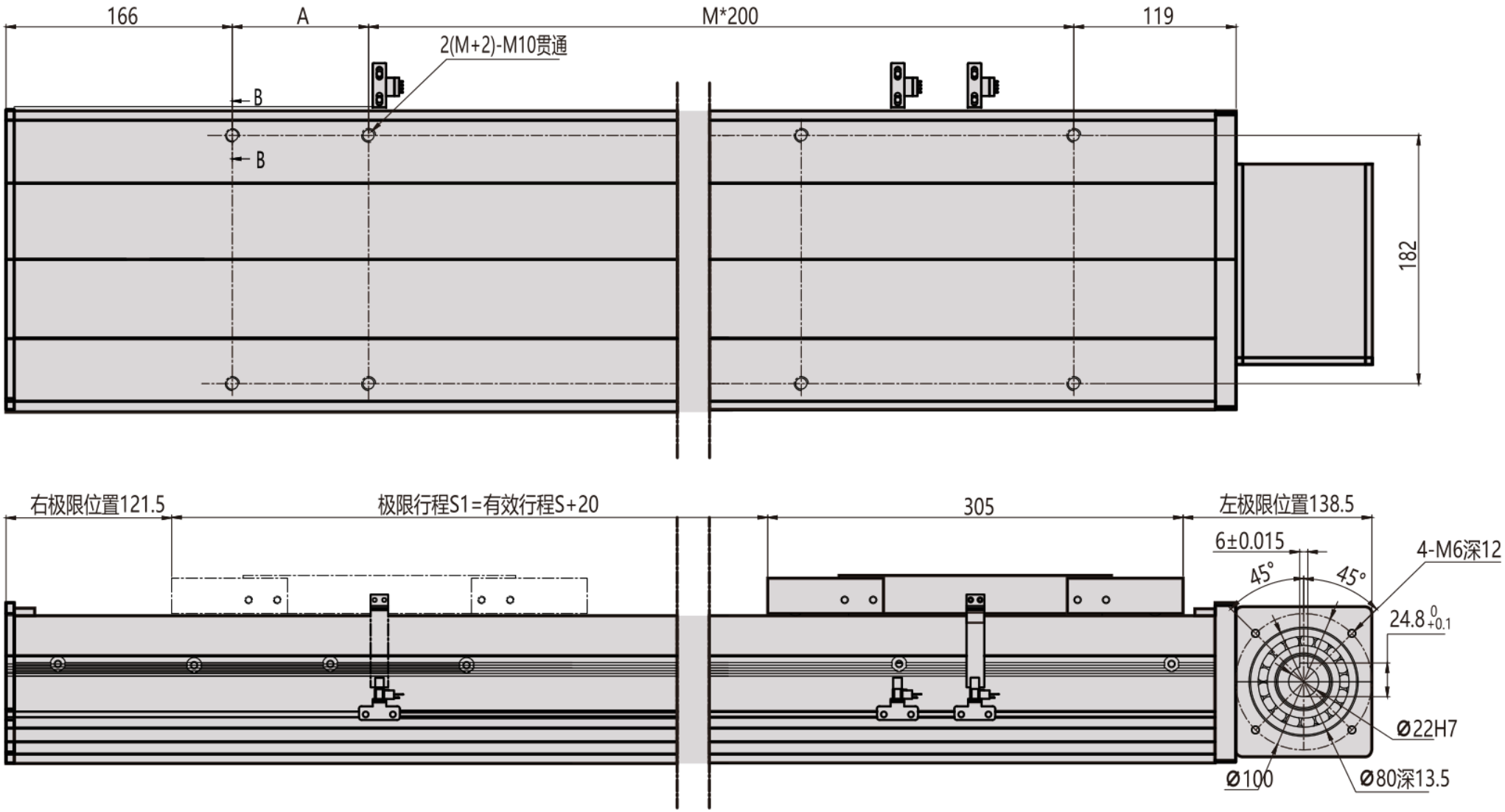

MDC22 · يمين · R منظر 2

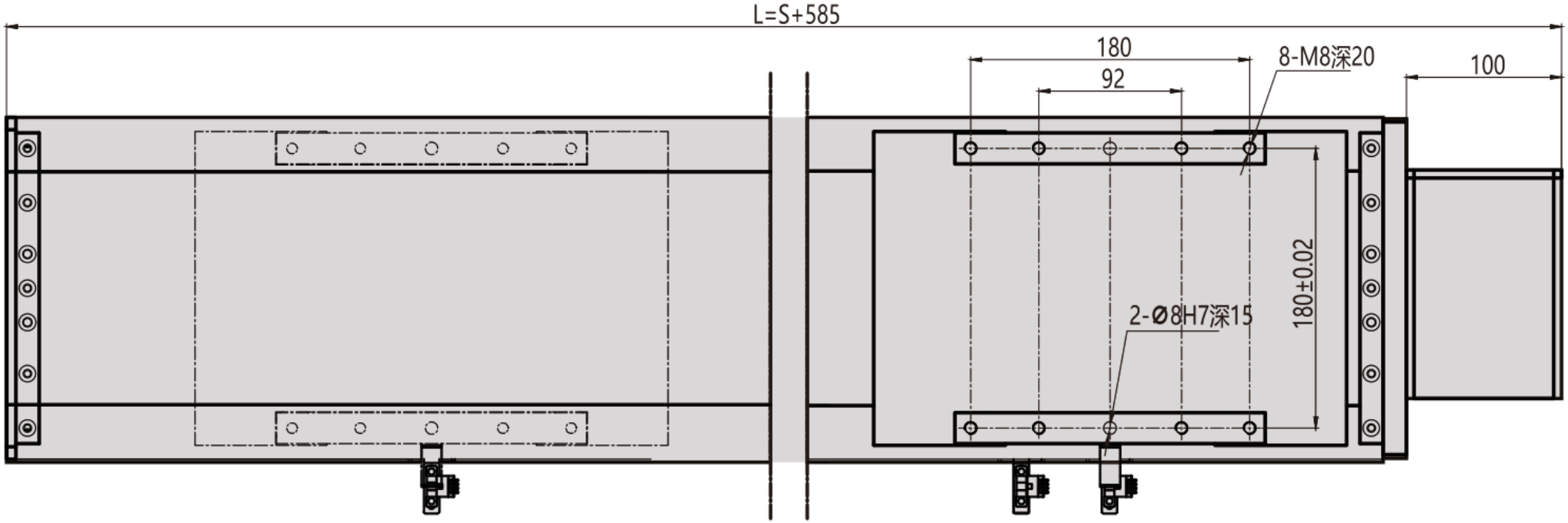

MDC22 · يمين · R شفة المقطع

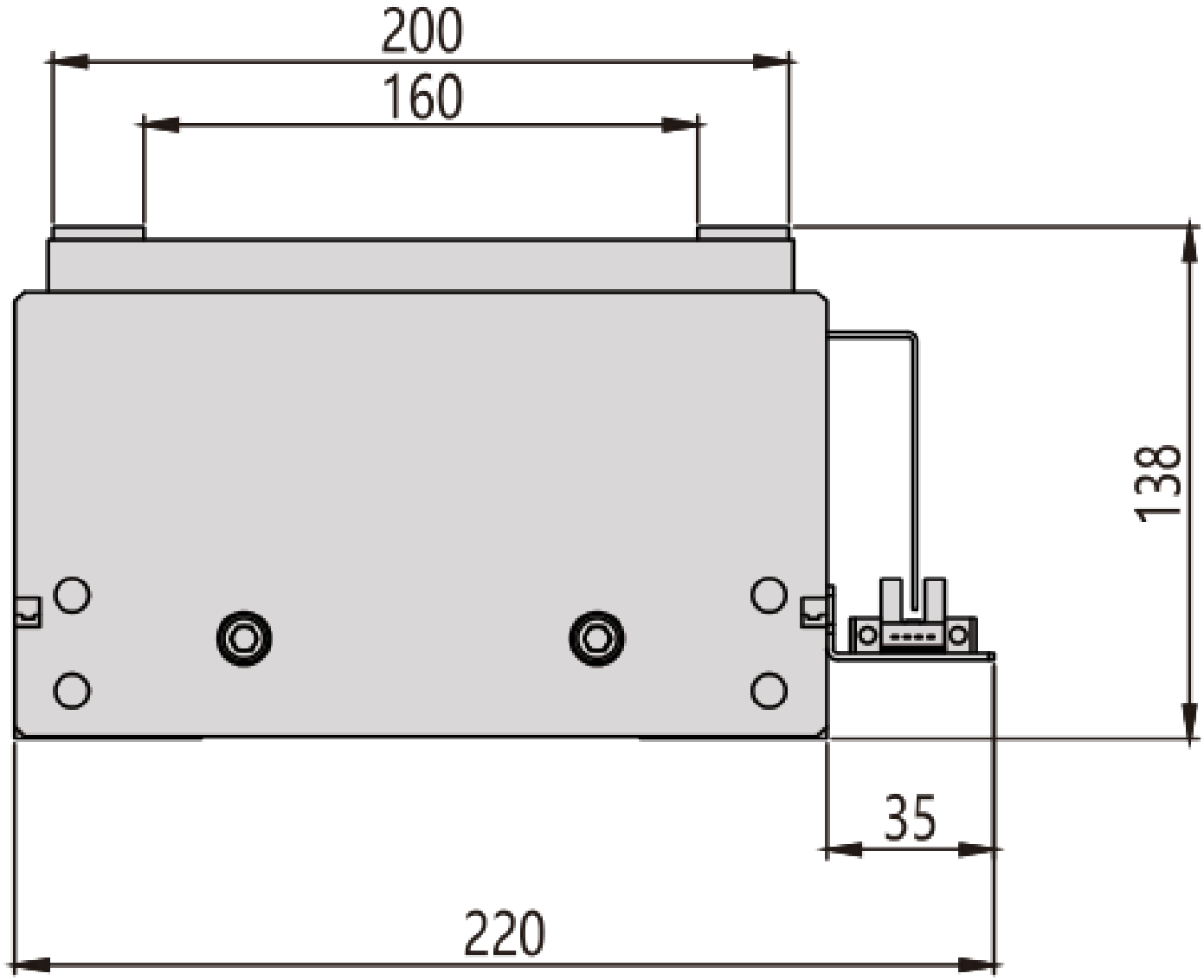

MDC22 · يسار · L نظرة هندسية عامة

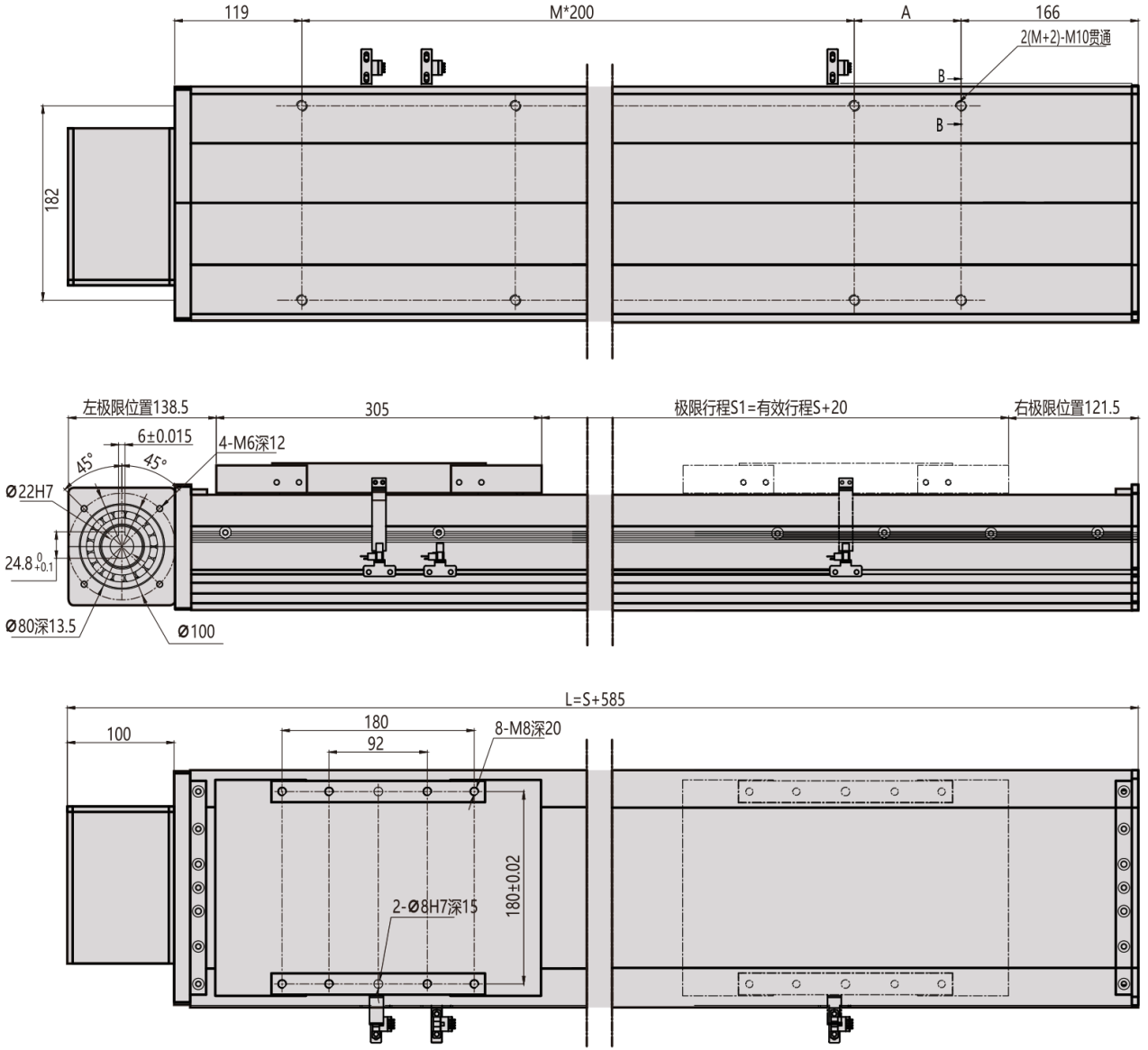

MDC22 · يمين · R نظرة هندسية عامة

