MTH5 寸法

寸法および取付ビュー。単位は各ビューに印刷されたラベルです。

これらの図面はストロークを選定しません。発注する構成に対して取付を確認してください。

外側 C: 4 図。図 1、図 2、図 3、断面フランジ

左側 L: 4 図。図 1、図 2、図 3、断面フランジ

右側 R: 4 図。図 1、図 2、図 3、断面フランジ

下側 B: 2 図。図 1、断面フランジ

外側 C: 1 図。技術概要

左側 L: 1 図。技術概要

右側 R: 1 図。技術概要

下側 B: 1 図。技術概要

MTH5 · 外側 C · 図1

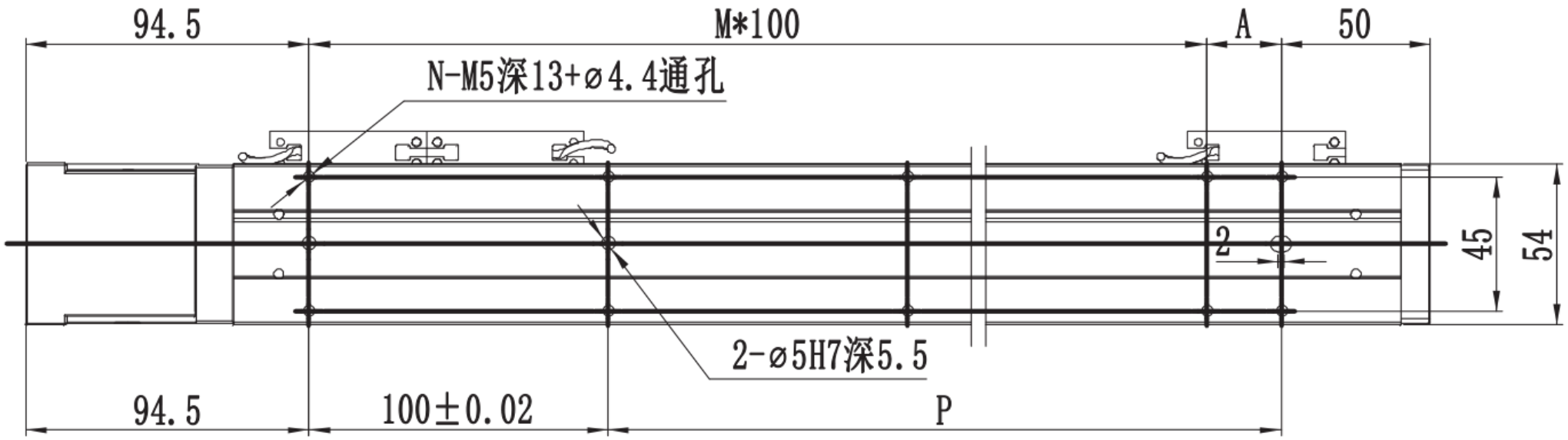

MTH5 · 外側 C · 図2

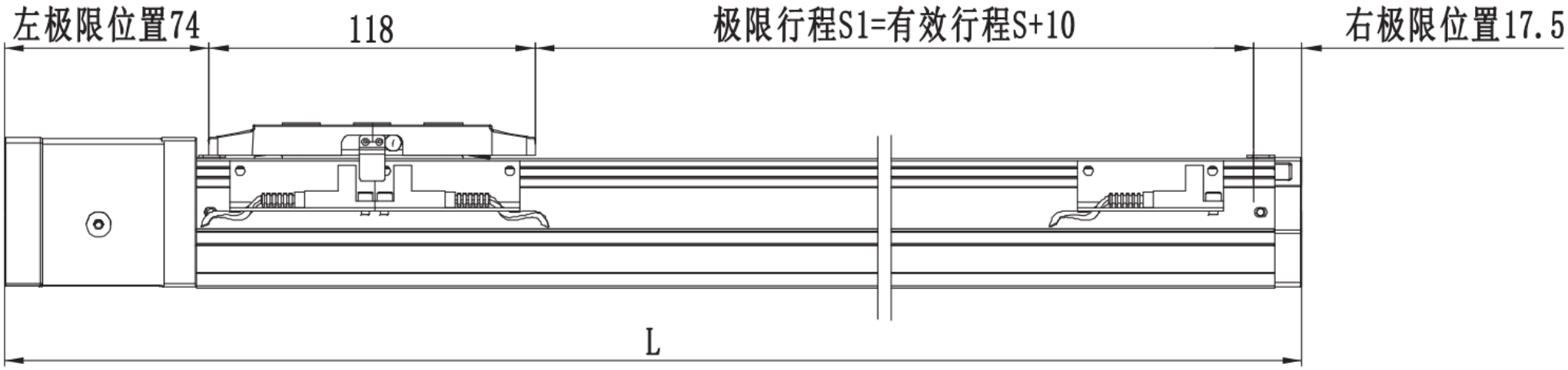

MTH5・外側 C・図3

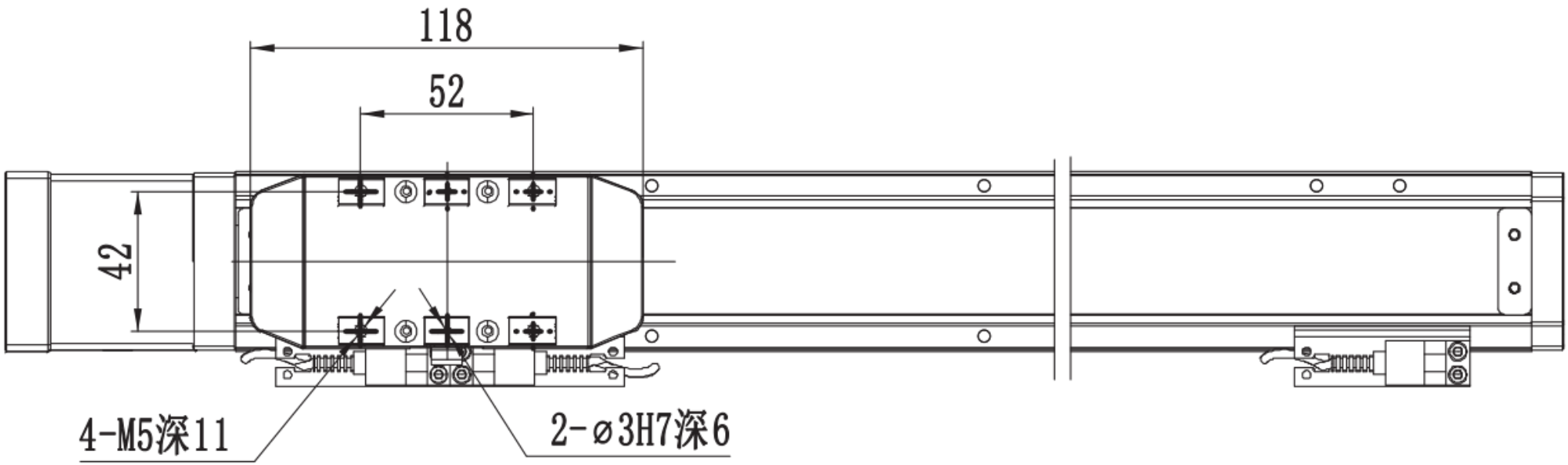

MTH5 · 外側 C · 断面フランジ

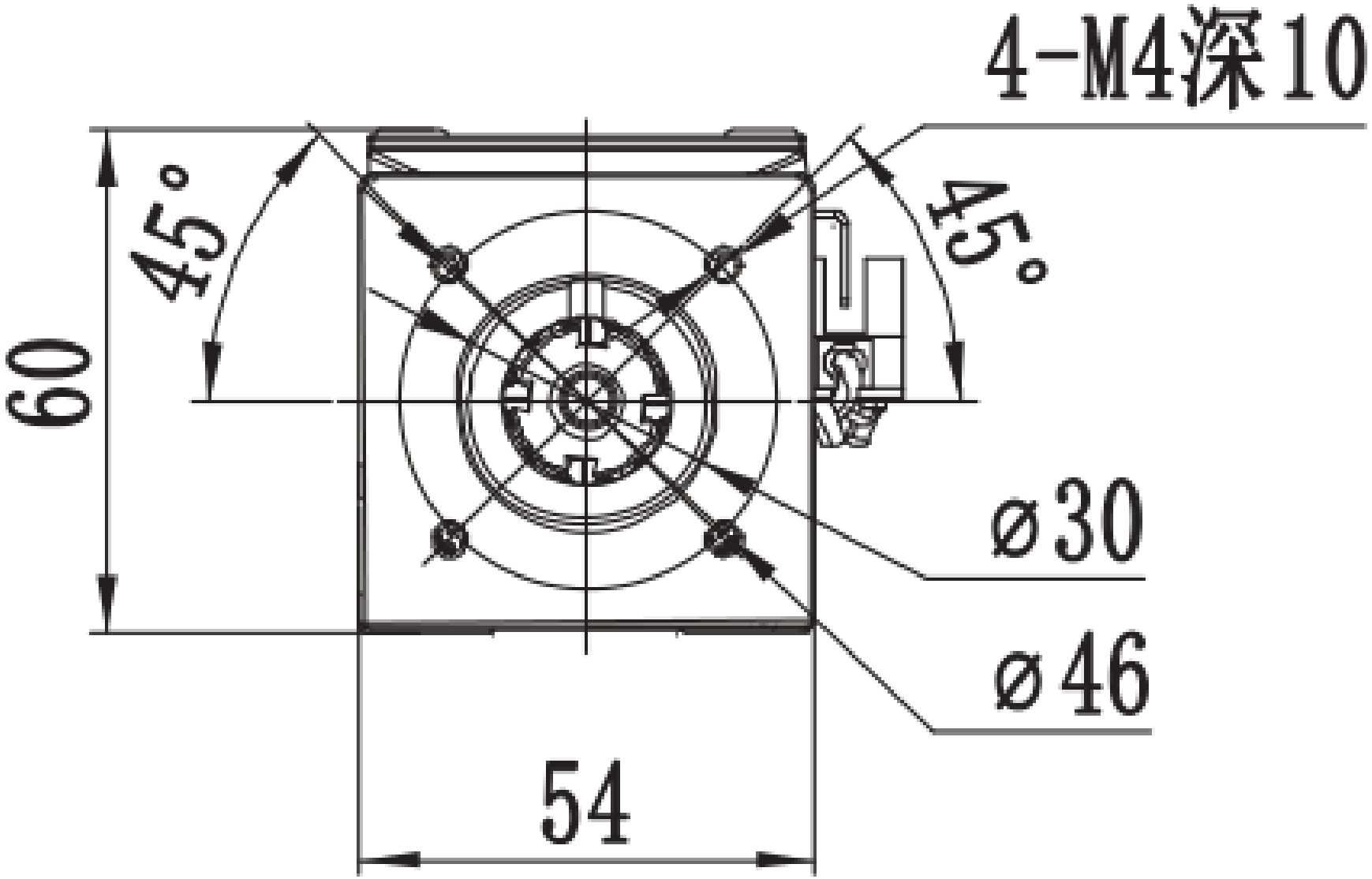

MTH5・左側 L・図1

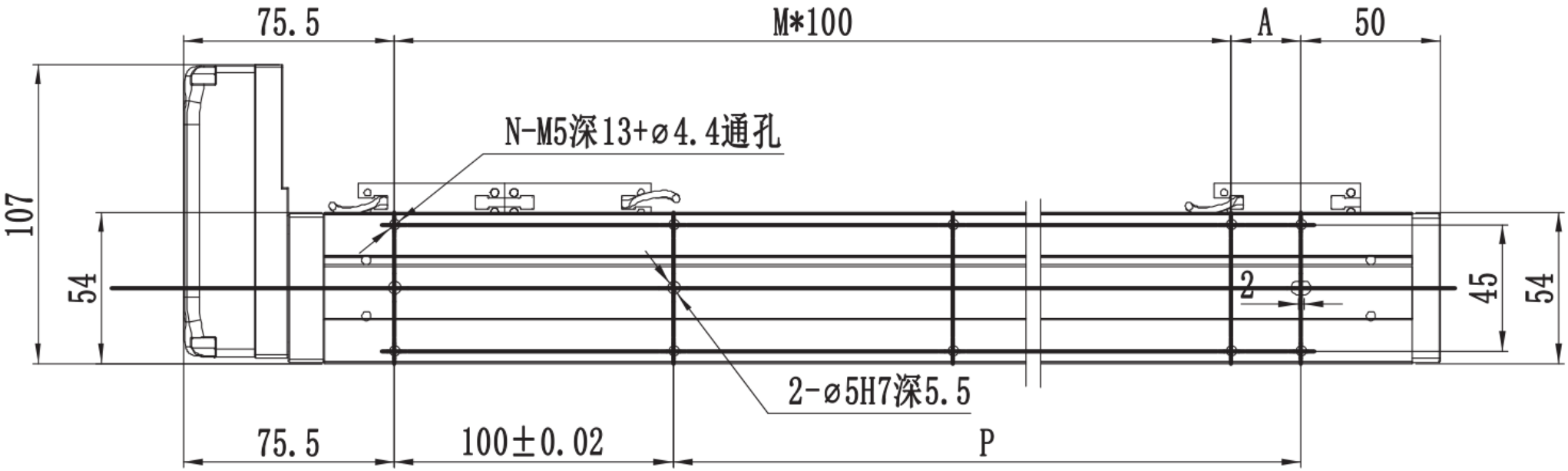

MTH5・左側 L・図2

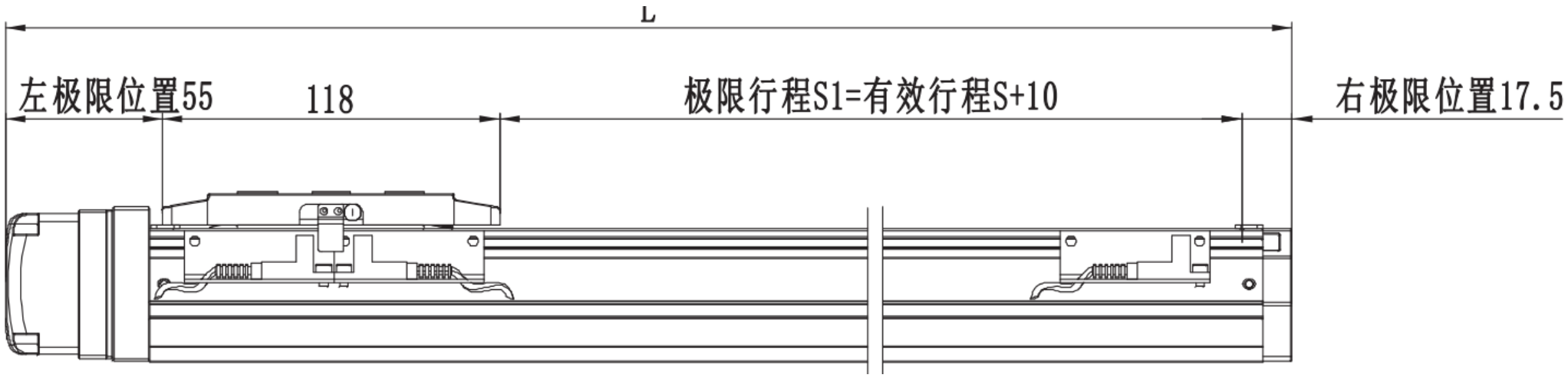

MTH5・左側 L・図3

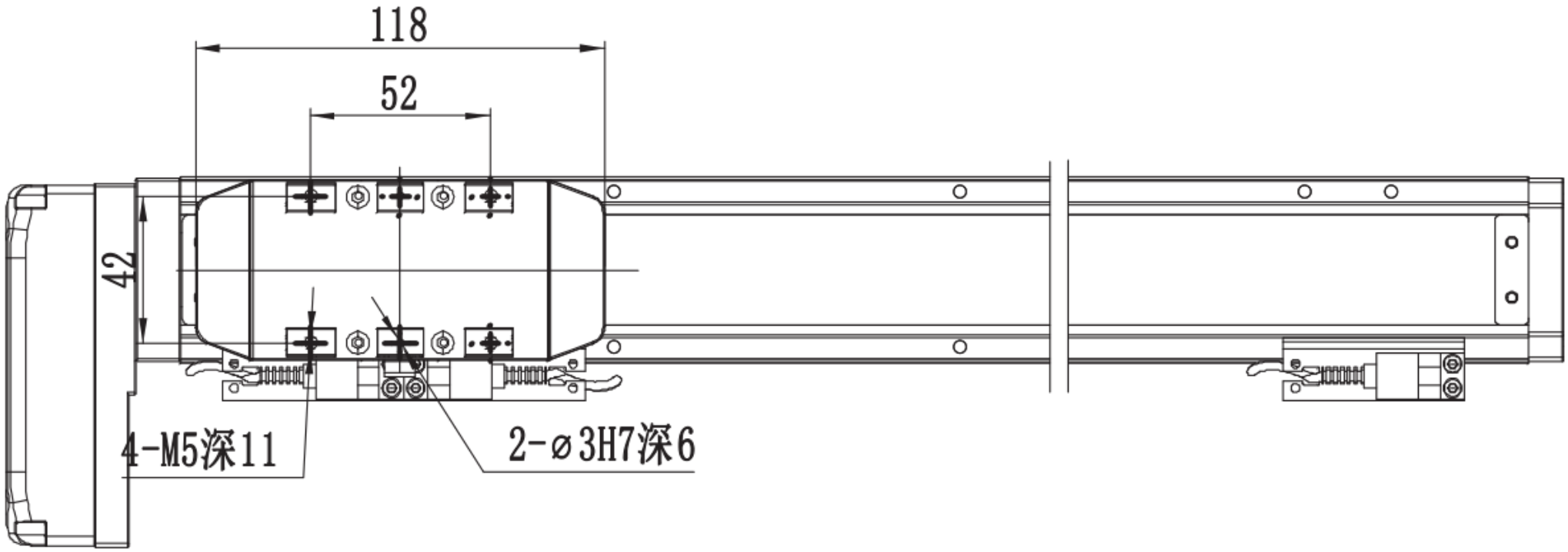

MTH5 · 左側 L · 断面フランジ

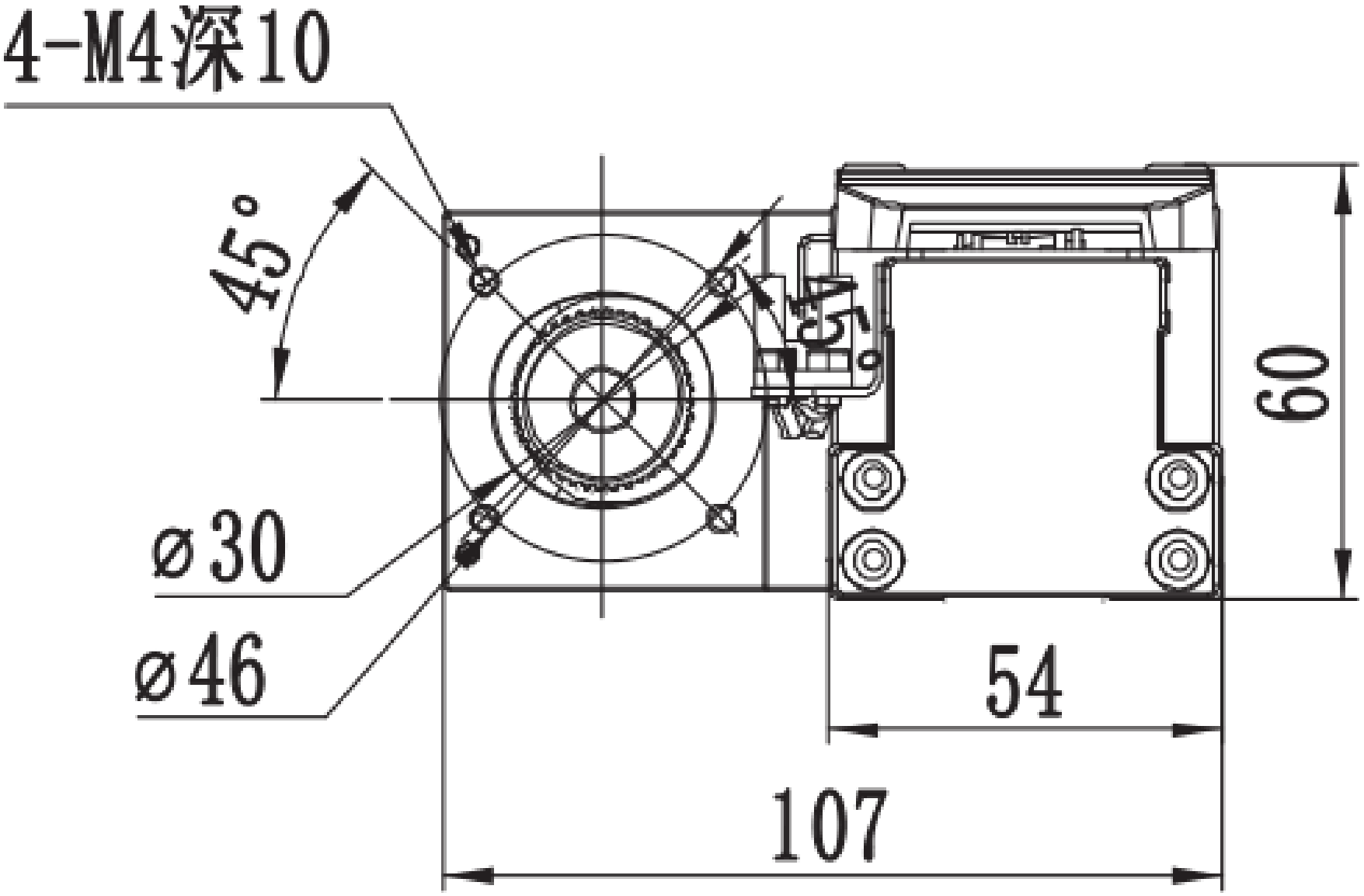

MTH5 · 右側 R · 図1

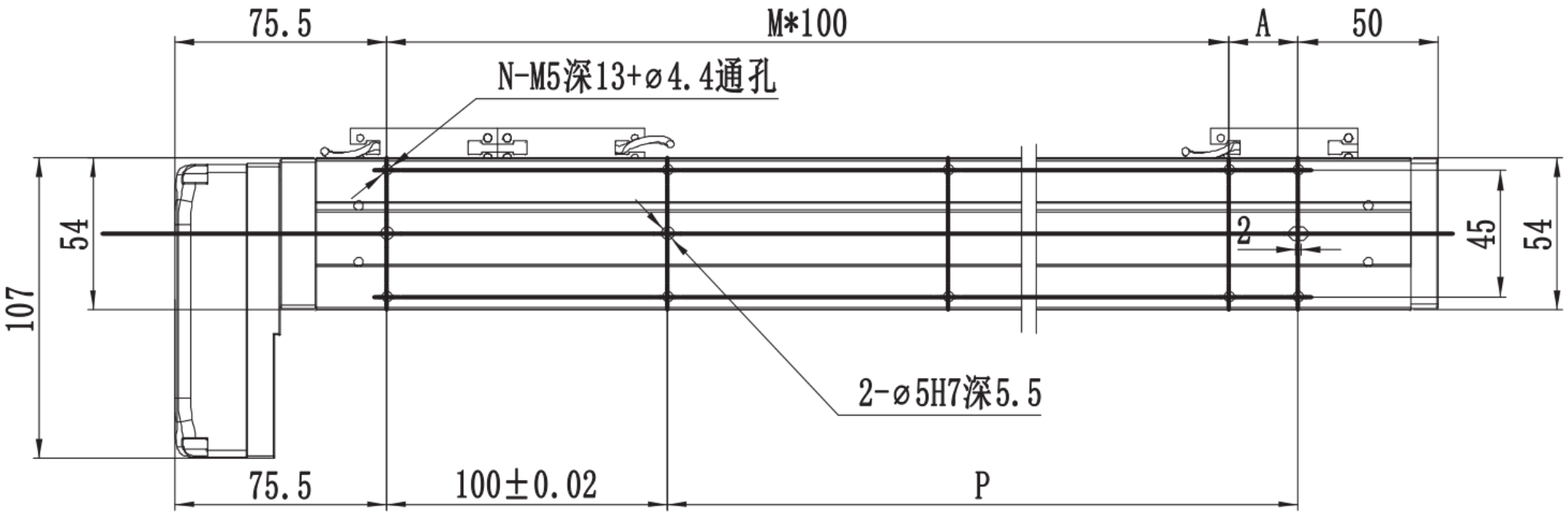

MTH5・右側 R・図2

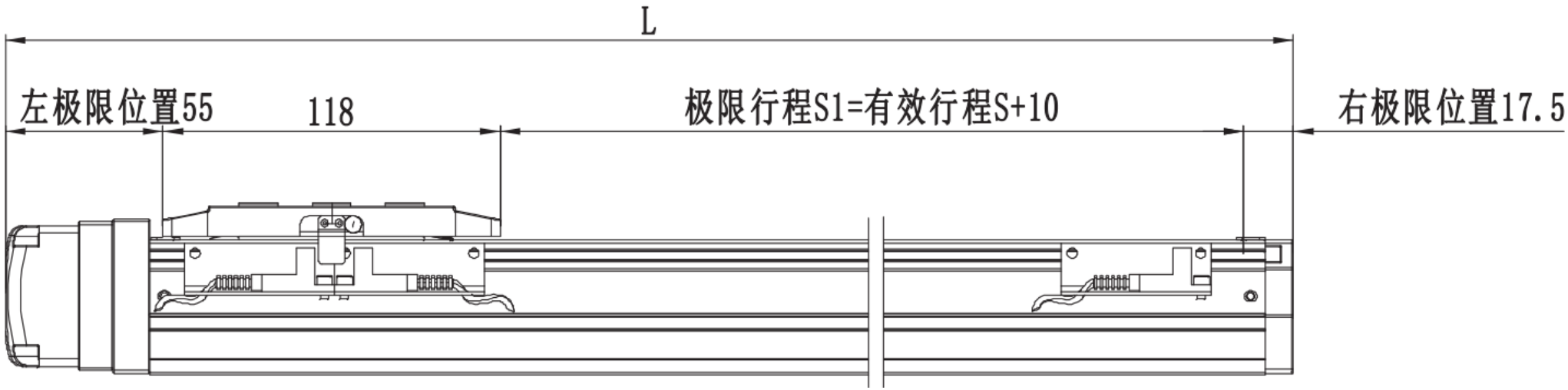

MTH5・右側 R・図3

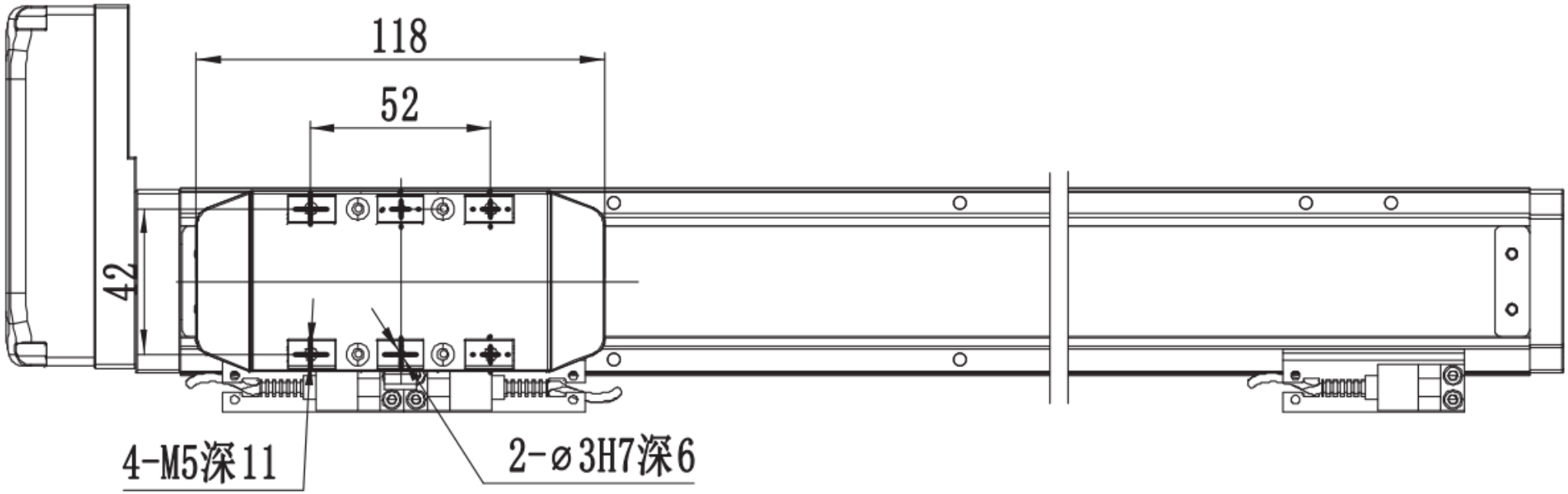

MTH5 · 右側 R · 断面フランジ

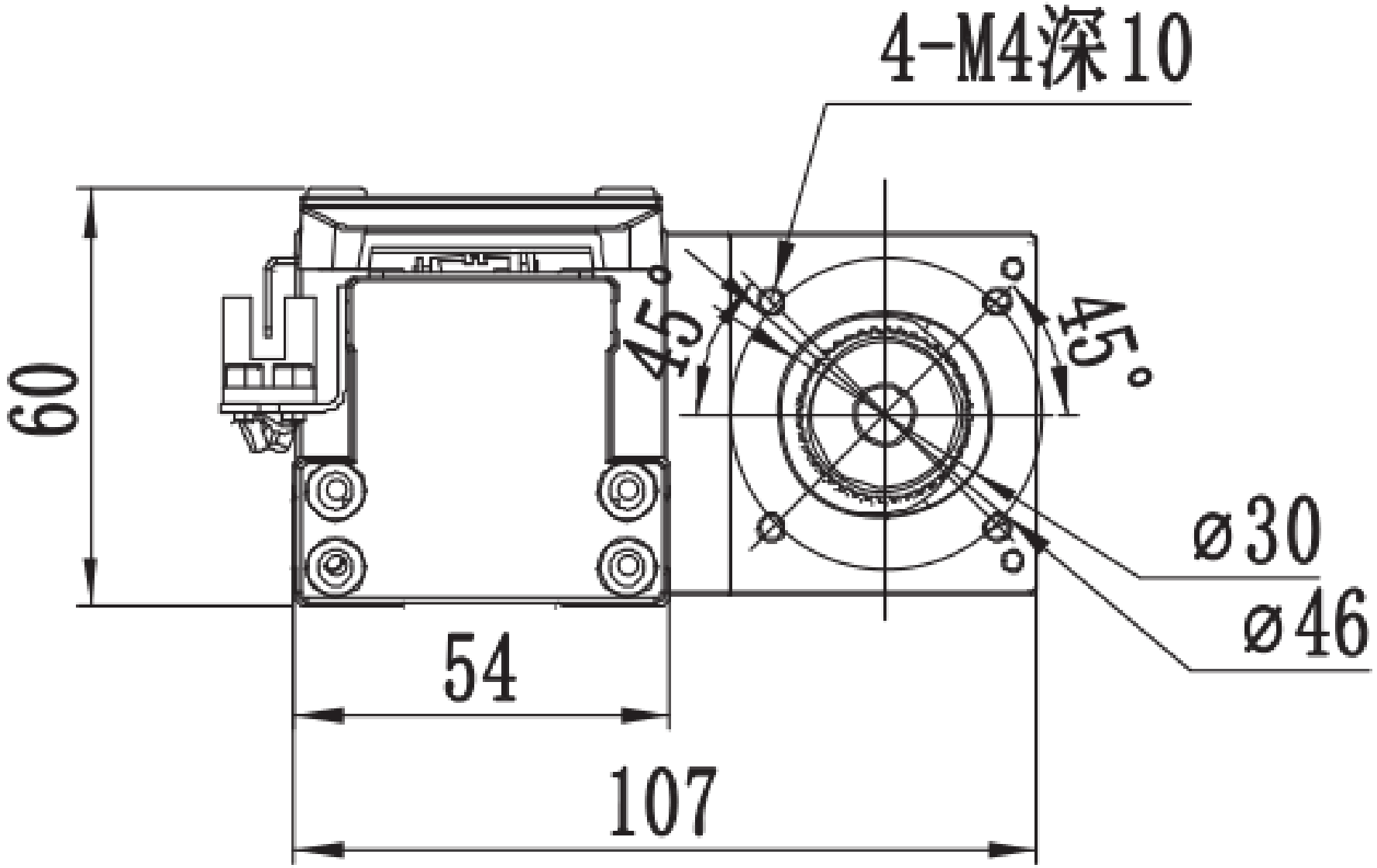

MTH5 · 下側 B · 図1

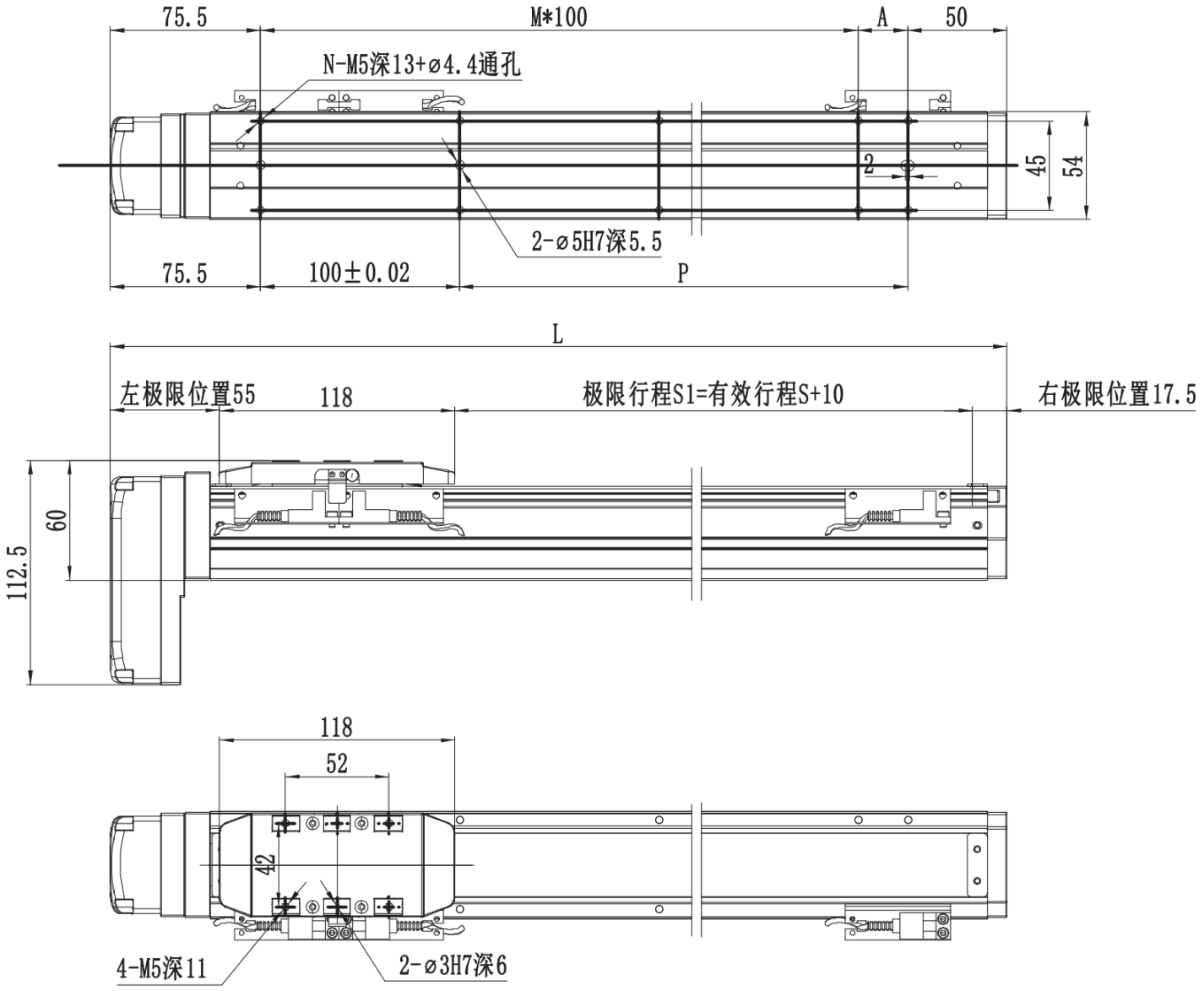
75.5
M*100
A
50
N-M5深13+ø4.4通孔
2
45
54
2-ø5H7深5.5
75.5
100±0.02
P
L
左极限位置55
118
极限行程S1=有效行程S+10
右极限位置17.5
112.5
60
118
52
42
4-M5深11
2-ø3H7深6

MTH5 · 下側 B · 断面フランジ

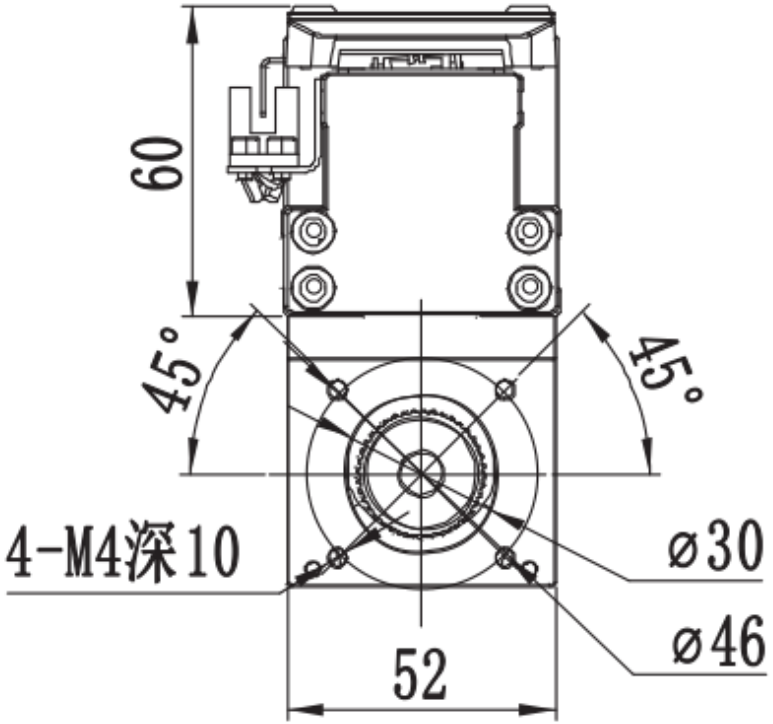

*若电机总长大于限制无法使用标准安装孔时，请与我司联

MTH5 · 外側 C · 技術概要

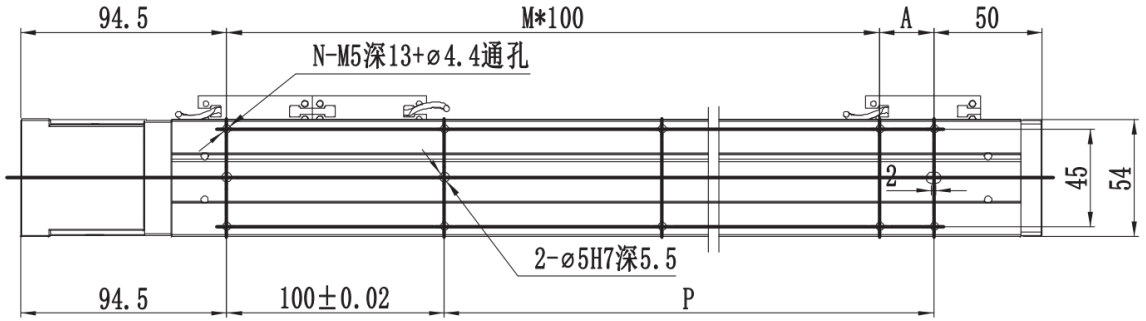

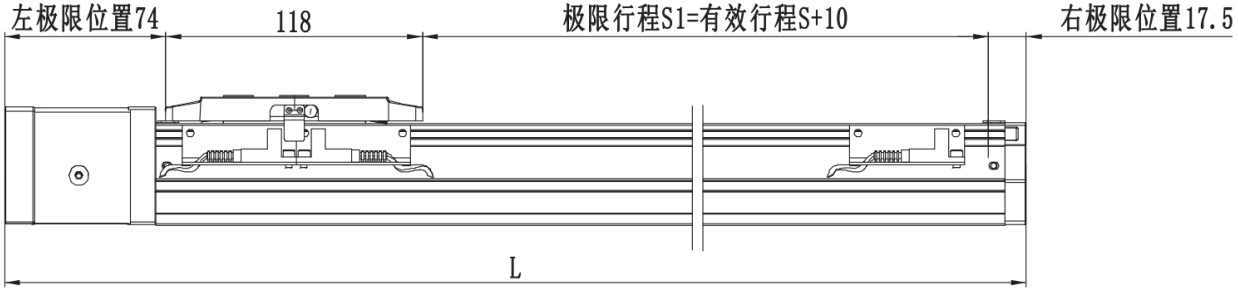

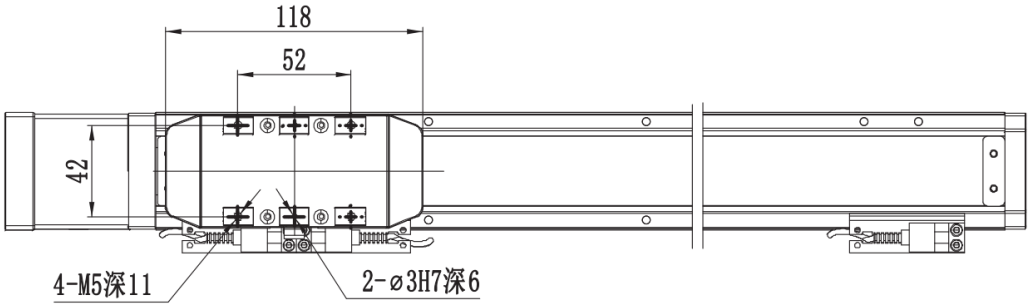

MTH5 · 左側 L · 技術概要

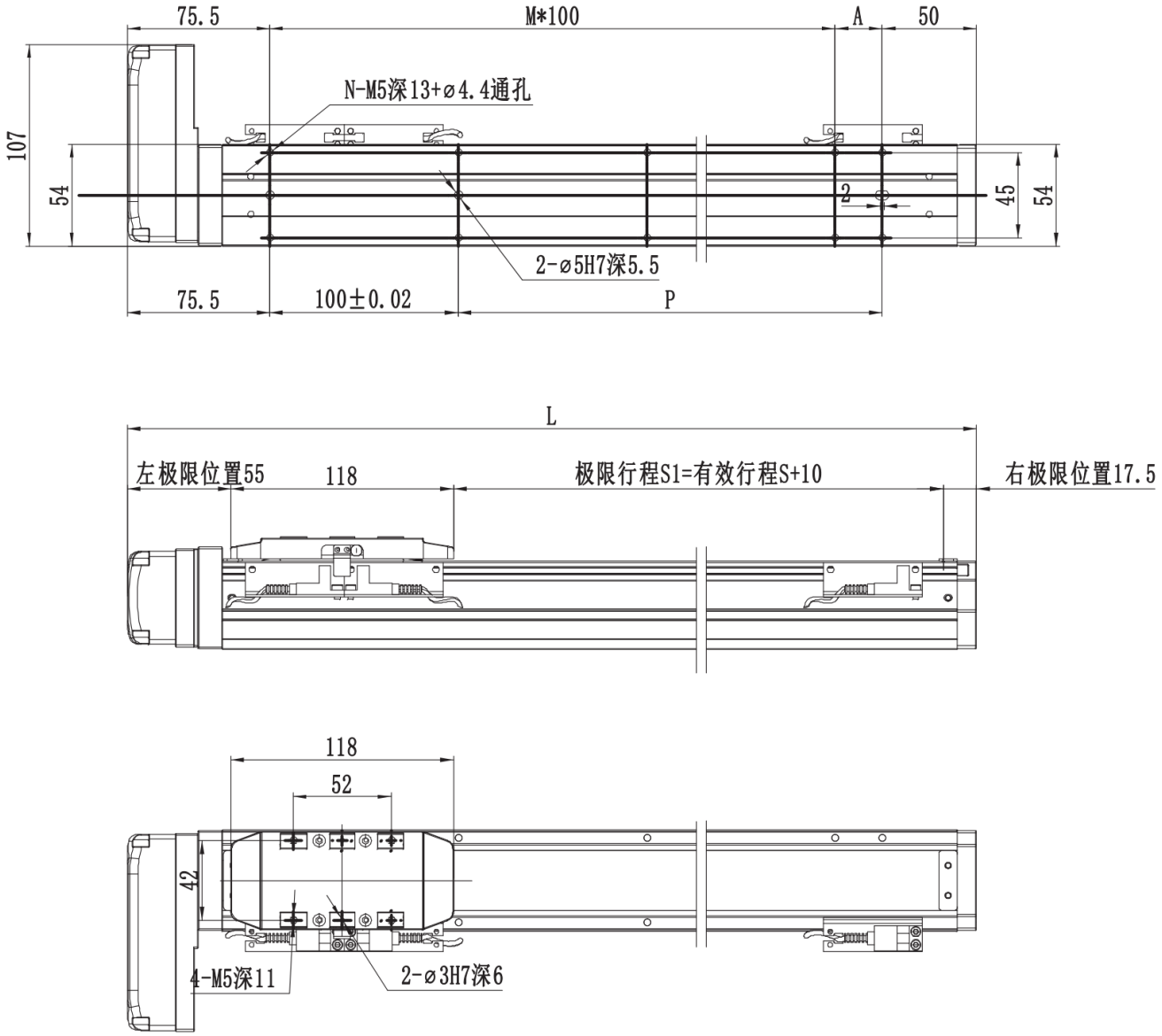

MTH5 · 右側 R · 技術概要

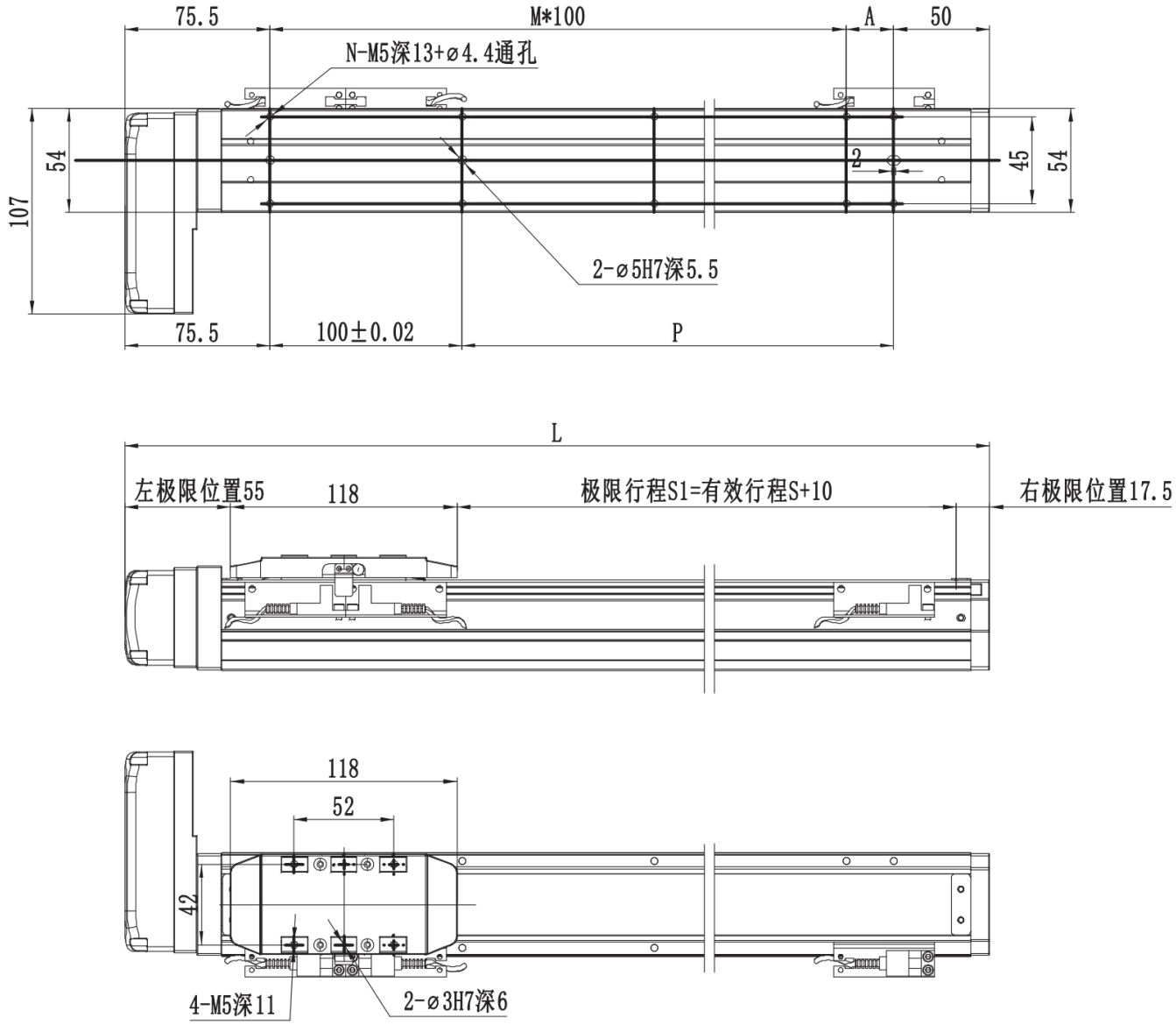

MTH5 · 下側 B · 技術概要

