KTH12 寸法

寸法および取付ビュー。単位は各ビューに印刷されたラベルです。

これらの図面はストロークを選定しません。発注する構成に対して取付を確認してください。

図面: 2 図。BD 端面ソース図、BM 端面ソース図

KTH12 · 図面 · BD 端面ソース図

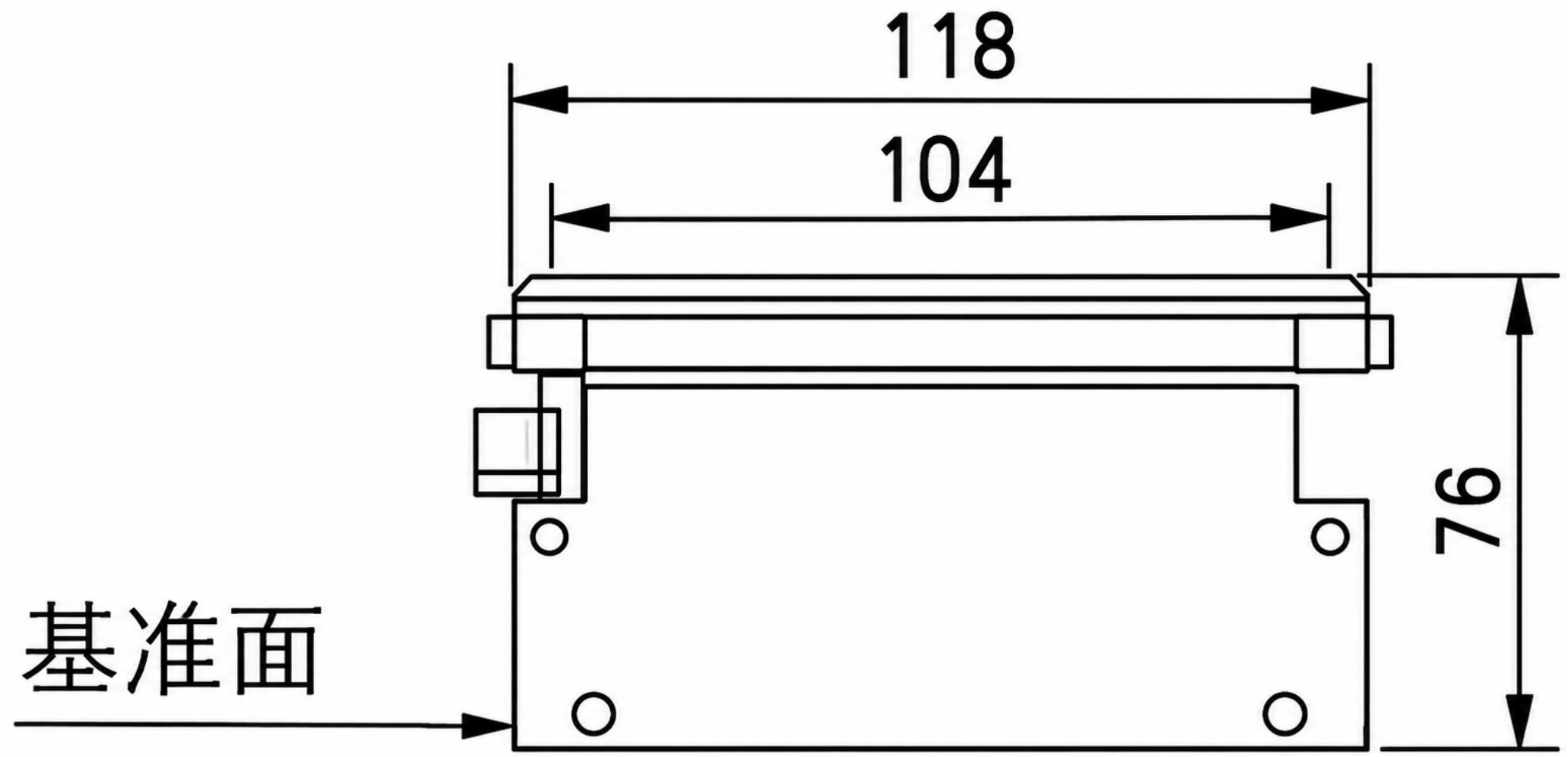

KTH12 · 図面 · BM 端面ソース図

