كيفية استخدام هذا الأطلس

كل منظر هو رسم الكتالوج للمتغير أو مجموعة النسبة المذكورة. استخدم التسميات المطبوعة لا قياساً بالمقياس. هذه رسوم مرجعية وليست ملفات CAD.

أطلس الرسوم / EDA180

المحتويات

R01	1 مناظر	صفحات 2-2
L01	1 مناظر	صفحات 3-3

اتصل بـ HTROBOT

البريد: emmy@htrobot.com

الموقع: www.htrobot.com

رسم الأبعاد EDA180 |

رسم الكتالوج

EDA180 R01 رسم الأبعاد يوضح=L1:الطول القابل للتمديد=330,L2+الطول القابل للتمديدR01 | 627+

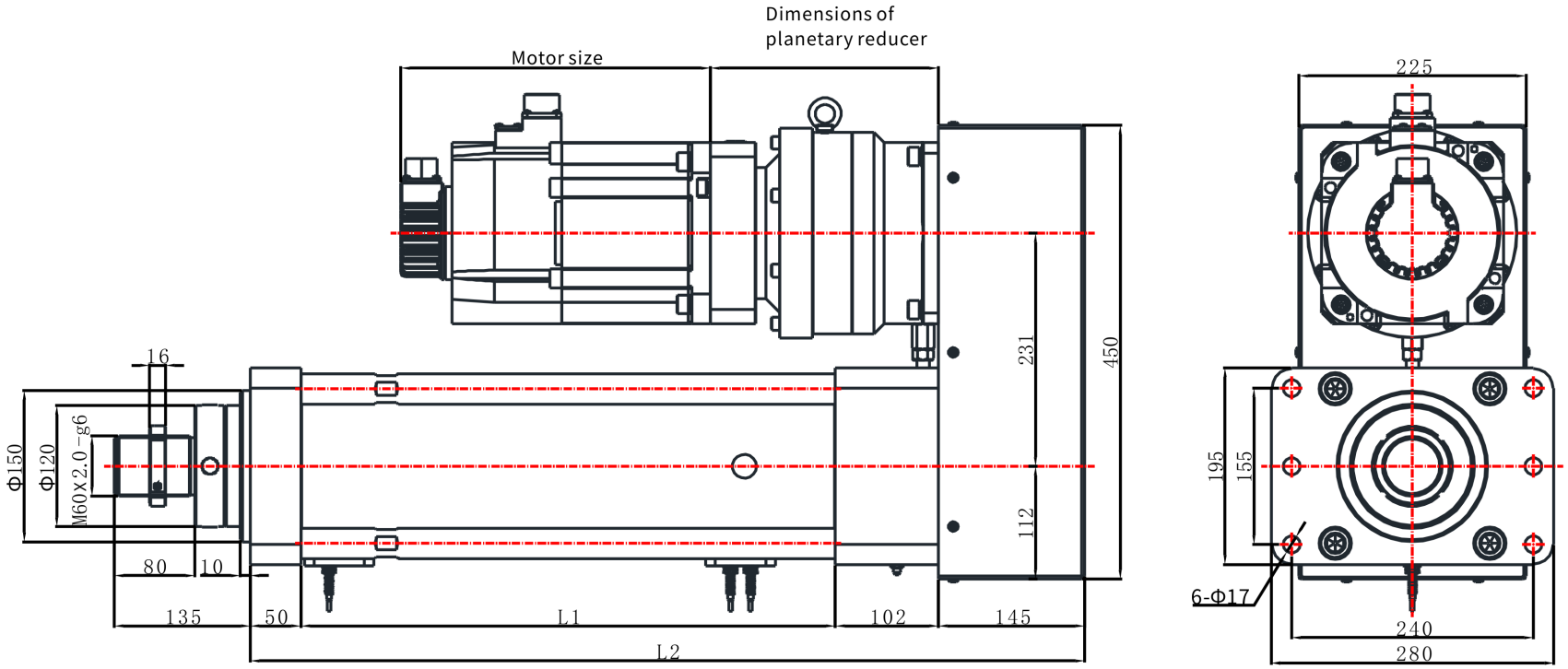

emmy@htrobot.com www.htrobot.com

EDA180 | رسم الأبعاد

رسم الكتالوج

EDA180 L01 رسم الأبعاد يوضح=L1:الطول القابل للتمديد=L2,330+الطول القابل للتمديدL01 | 650+

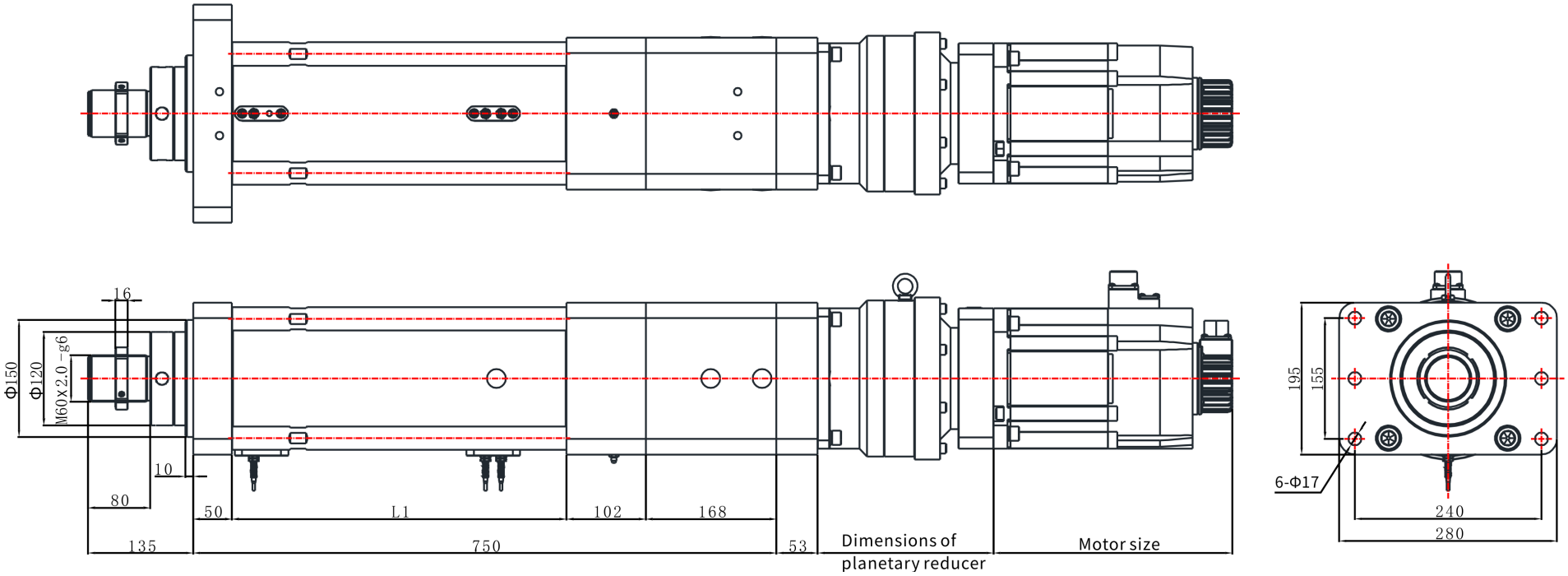

emmy@htrobot.com www.htrobot.com