MS21 Размеры

Виды размеров и монтажа. Единицы — это обозначения, напечатанные на каждом виде.

Эти чертежи не выбирают ход. Подтвердите монтаж по заказываемой конфигурации.

открытое исполнение: 1 виды. вид 1

пылезащищённое исполнение: 2 виды. вид 1, вид 2

открытое исполнение: 1 виды. инженерный обзор

пылезащищённое исполнение: 1 виды. инженерный обзор

MS21 · открытое исполнение · вид 1

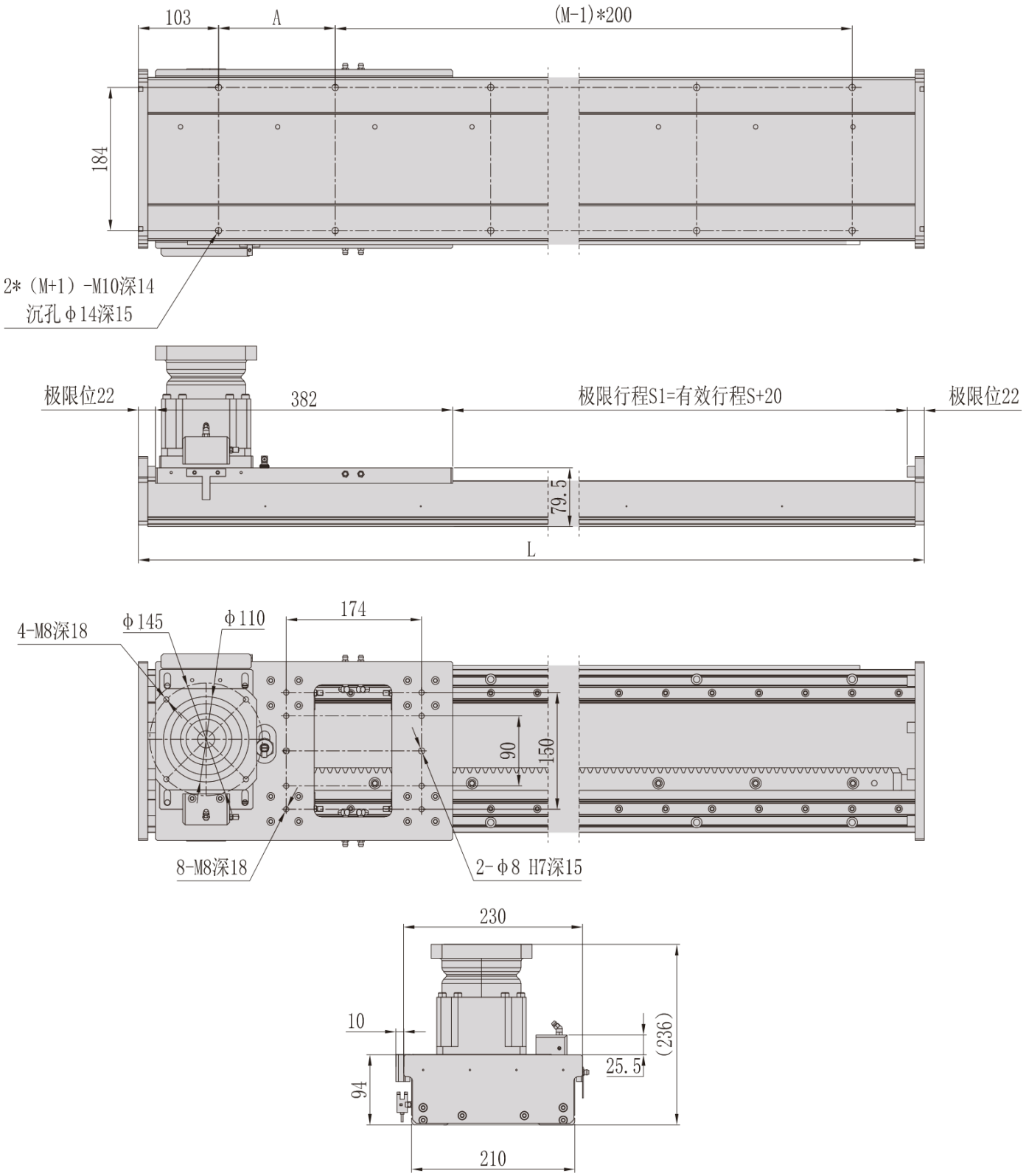

MS21 · пылезащищённое исполнение · вид 1

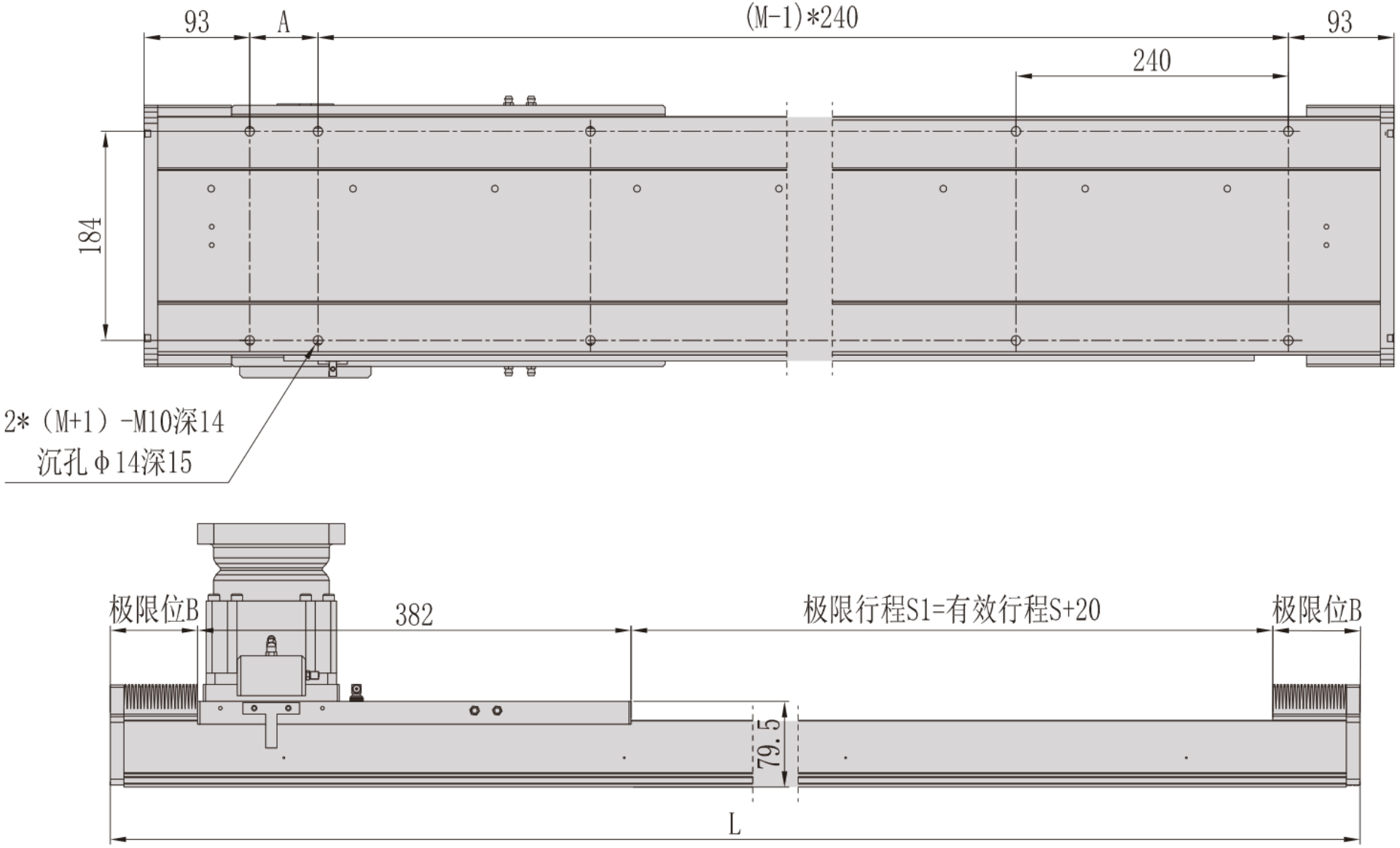

MS21 · пылезащищённое исполнение · вид 2

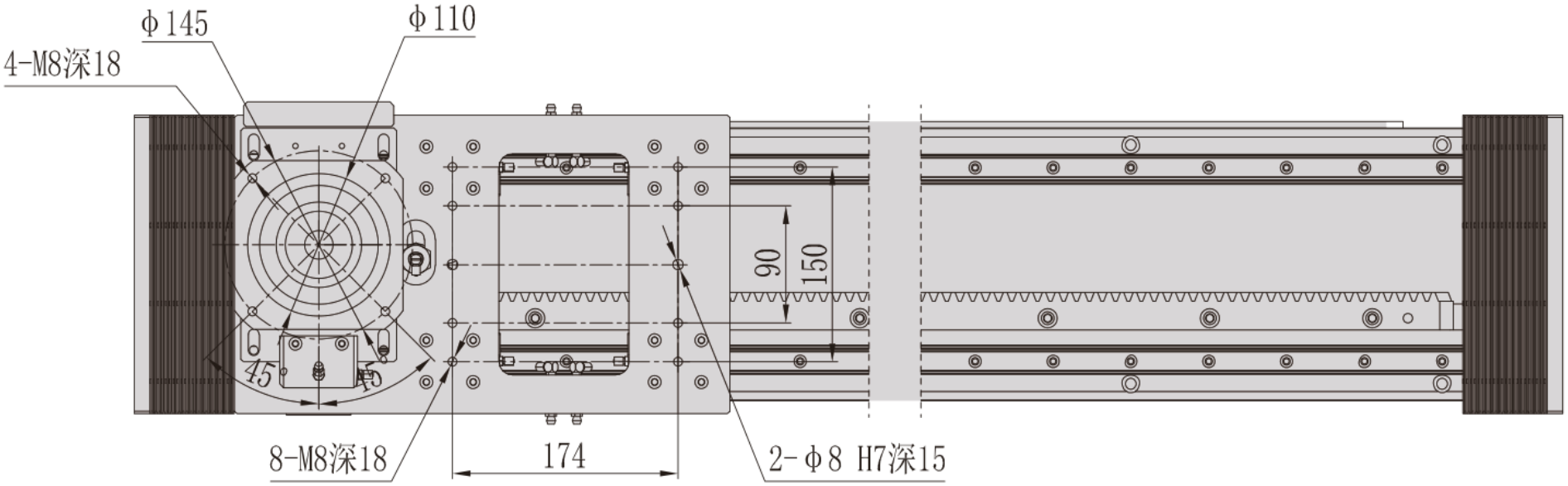

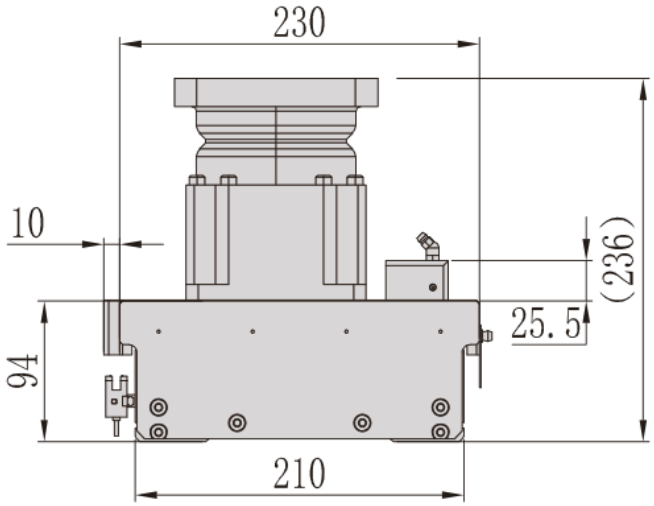

MS21 · открытое исполнение · инженерный обзор

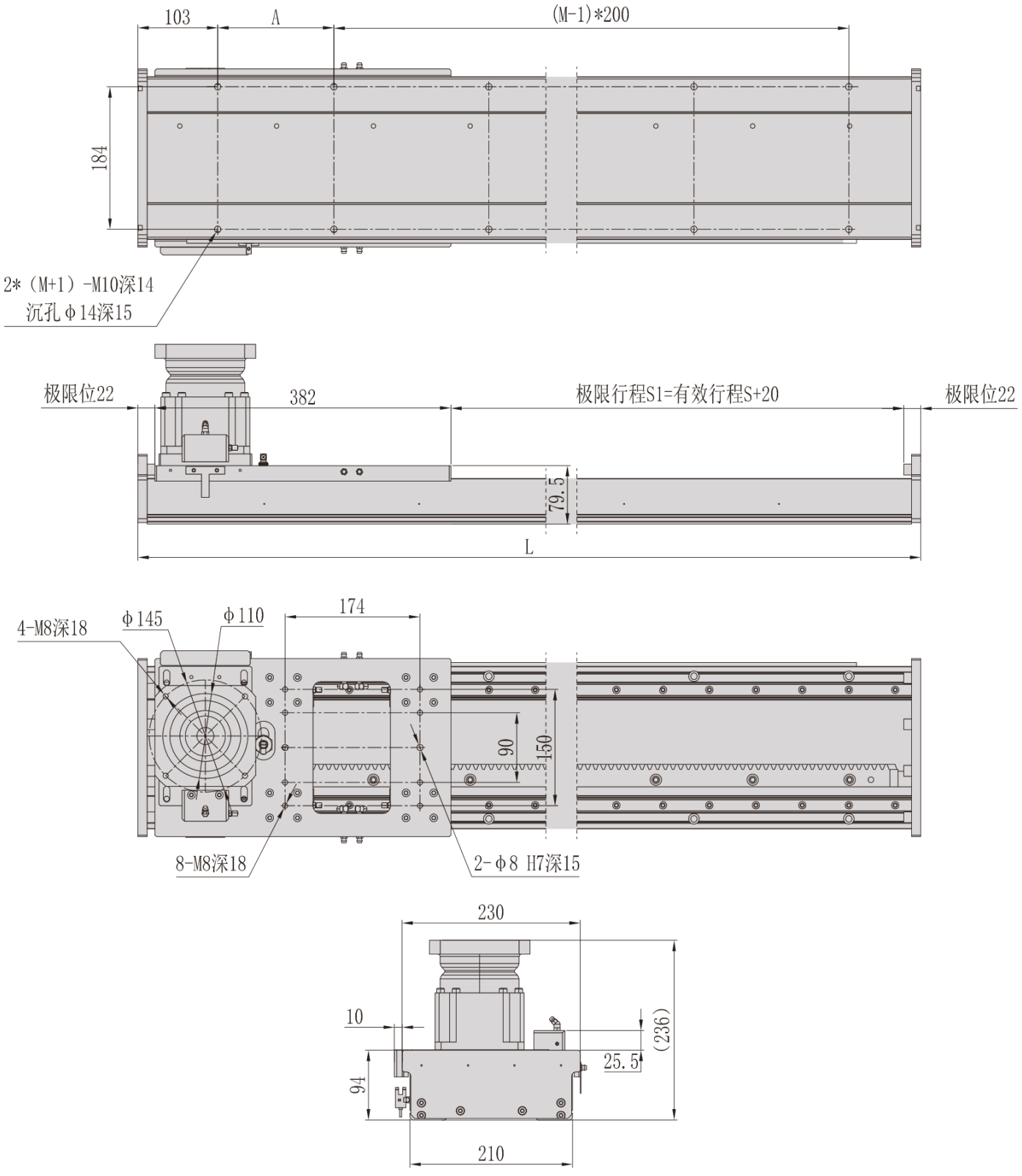

MS21 · пылезащищённое исполнение · инженерный обзор

