MC135 / Atlas de desenhos

Dimensões e instalação

Vistas independentes agrupadas por instalação do motor.

Unidade de desenho não verificada; as etiquetas de cota originais são conservadas.

Dimensões de referência; confirme a montagem e o curso para a sua configuração.

Use as cotas rotuladas; não escale os desenhos.

C exterior 5 vistas | pág. 2-4

D interior 5 vistas | pág. 5-7

L esquerda 5 vistas | pág. 8-10

R direita 5 vistas | pág. 11-13

B inferior 5 vistas | pág. 14-16

As especificações de produto e a orientação de seleção são fornecidas em separado.

Para dimensões específicas da configuração ou ficheiros CAD reais, contacte a HTROBOT.

MC135 / C exterior

Vista 1

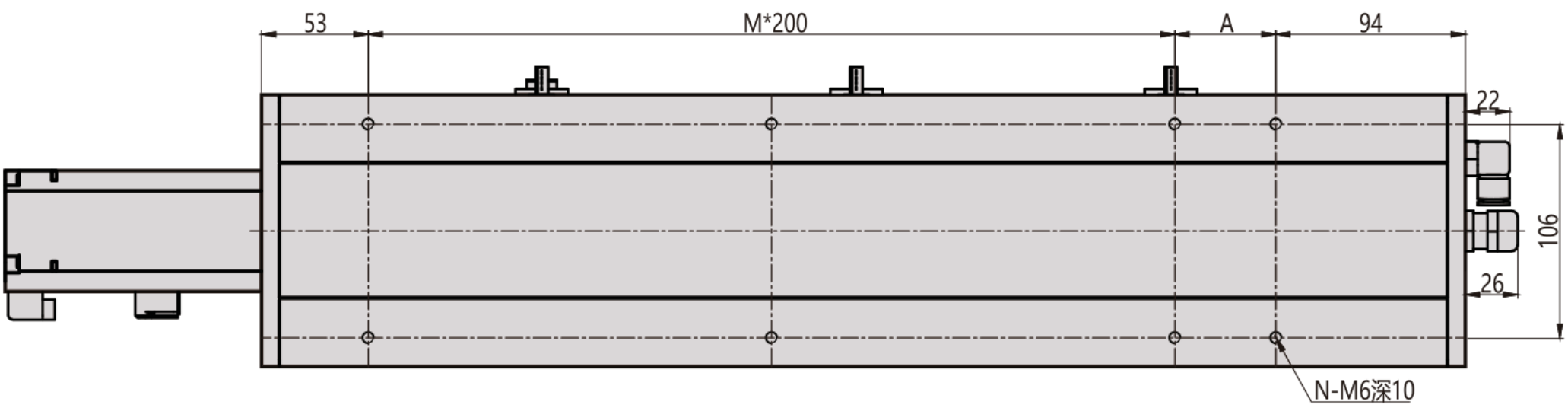

Vista 2

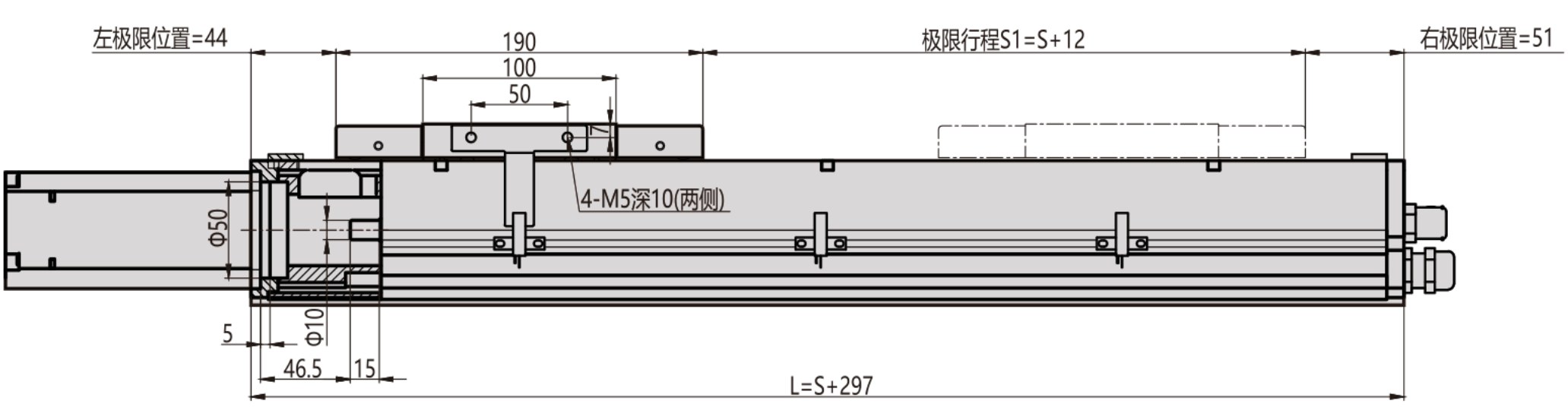

Vista 3

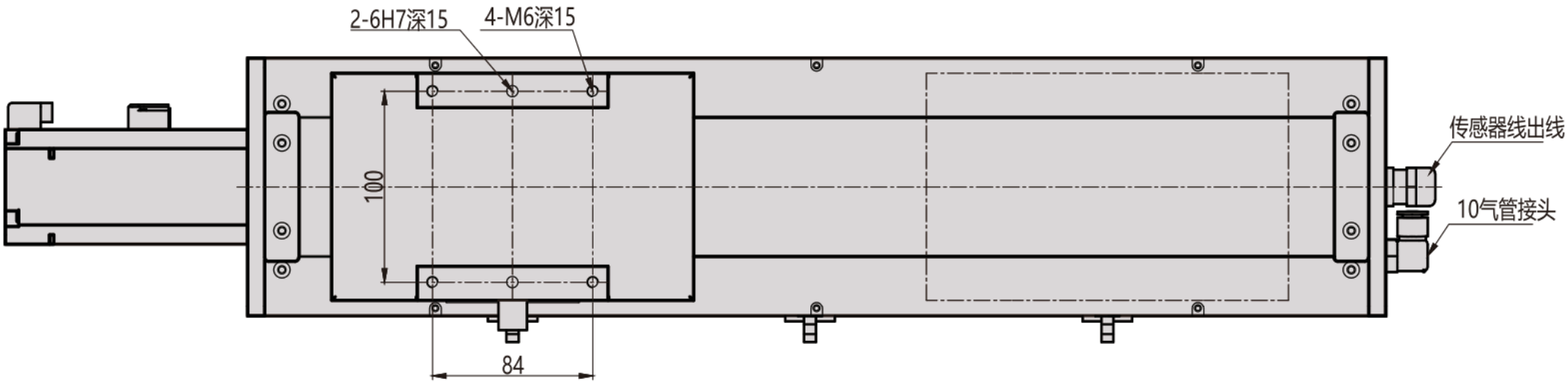

MC135 / C exterior

Flange de secção

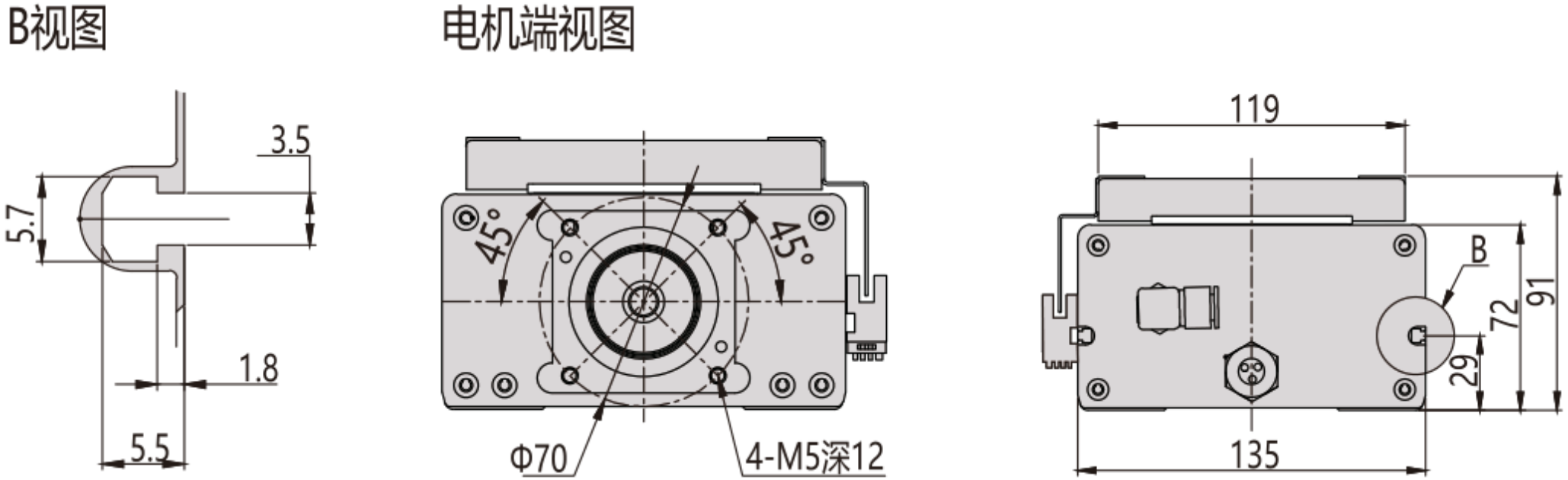

MC135 / C exterior

Visão geral de instalação

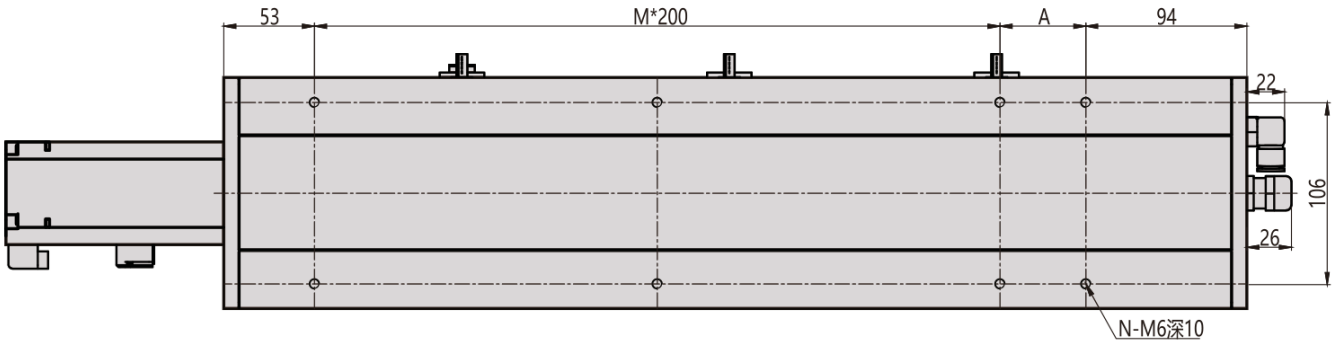

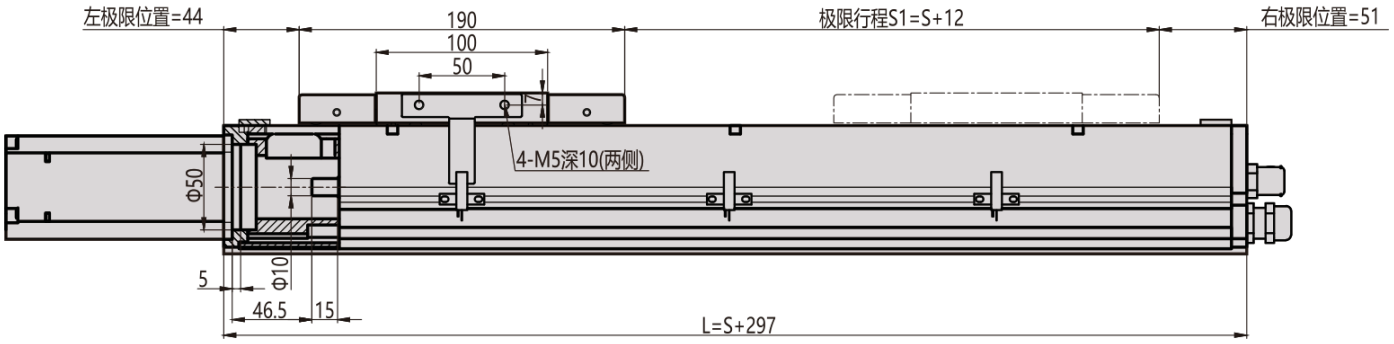

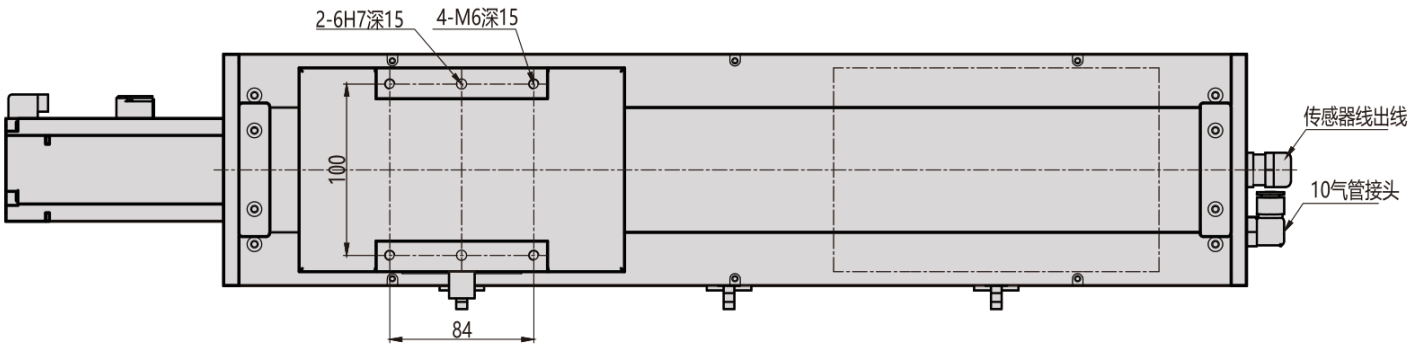

MC135 / D interior

Vista 1

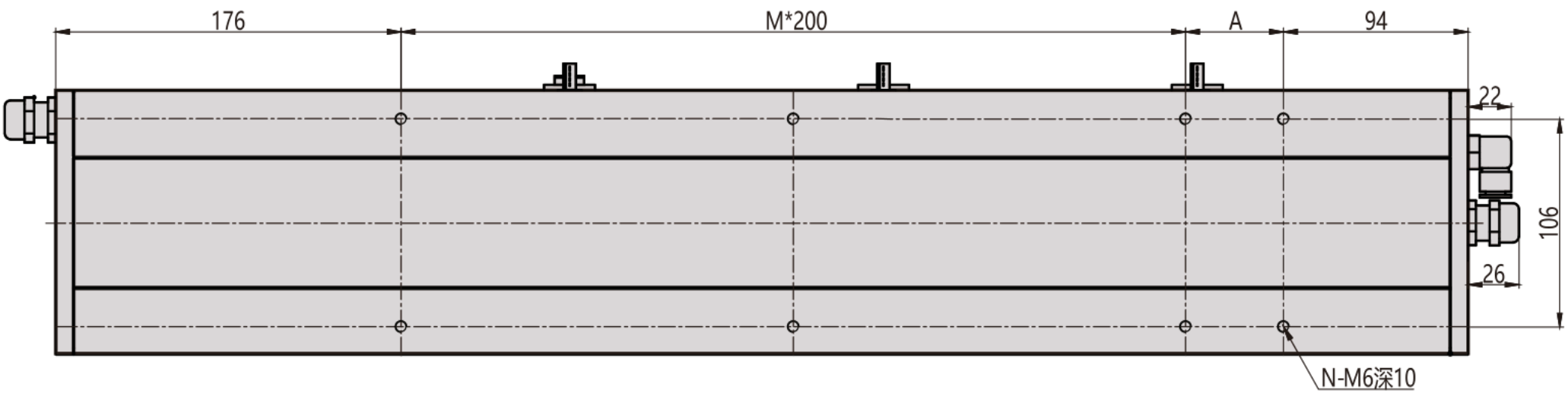

Vista 2

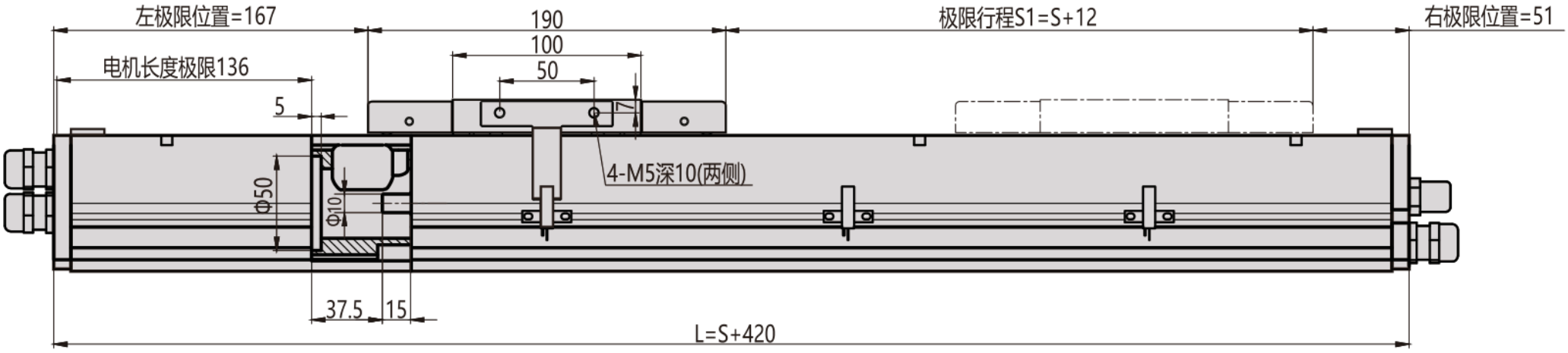

Vista 3

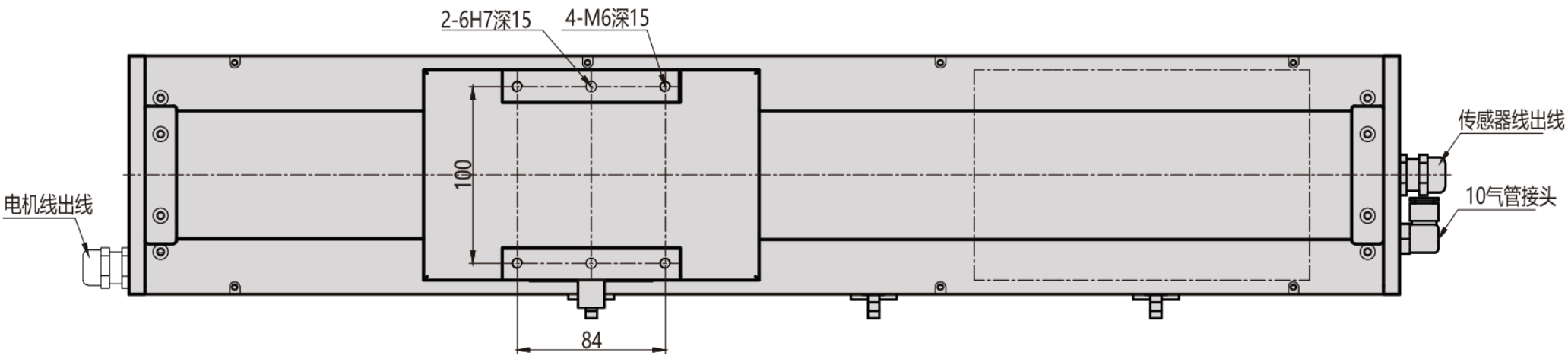

MC135 / D interior

Flange de secção

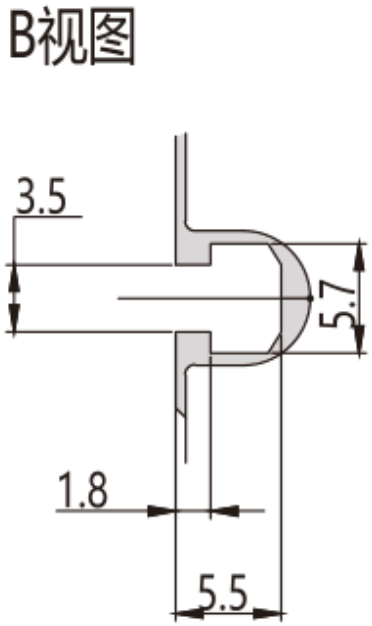

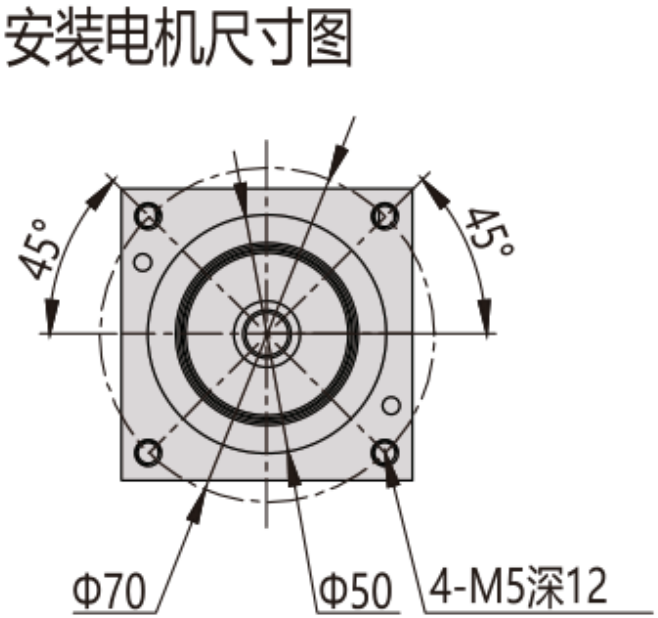

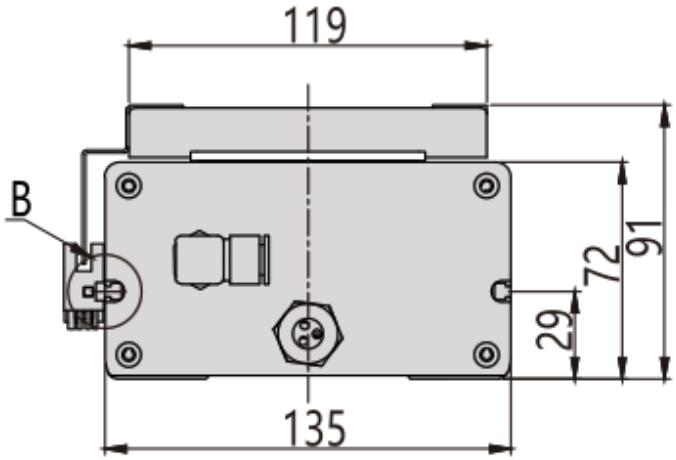

MC135 / D interior

Visão geral de instalação

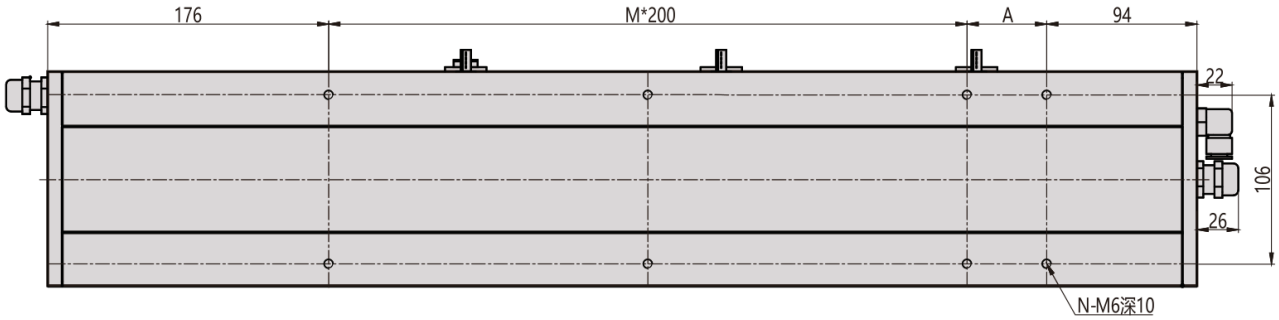

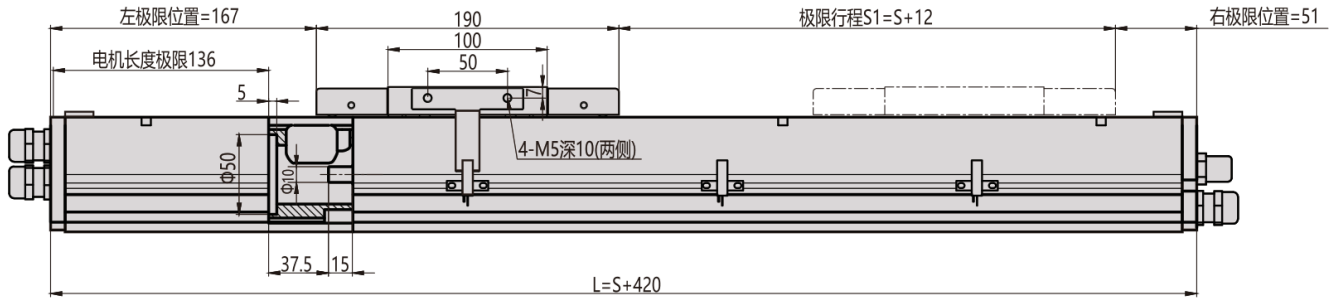

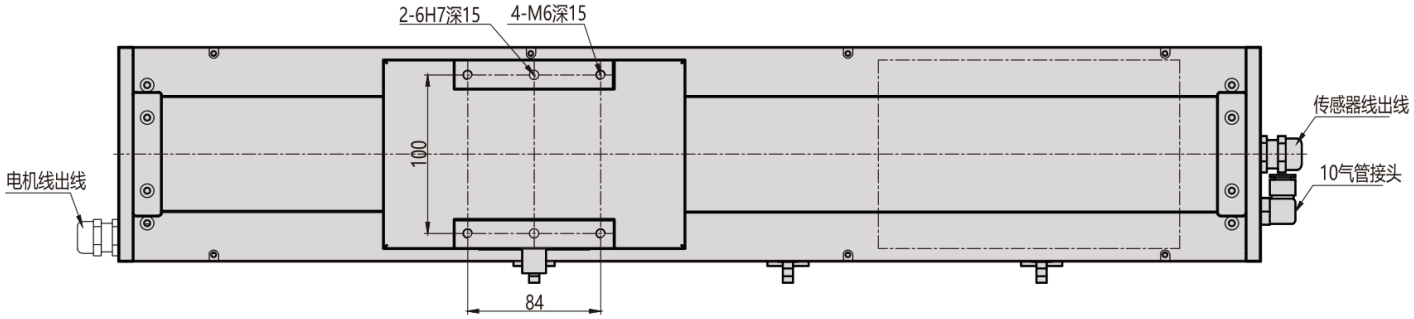

MC135 / L esquerda

Vista 1

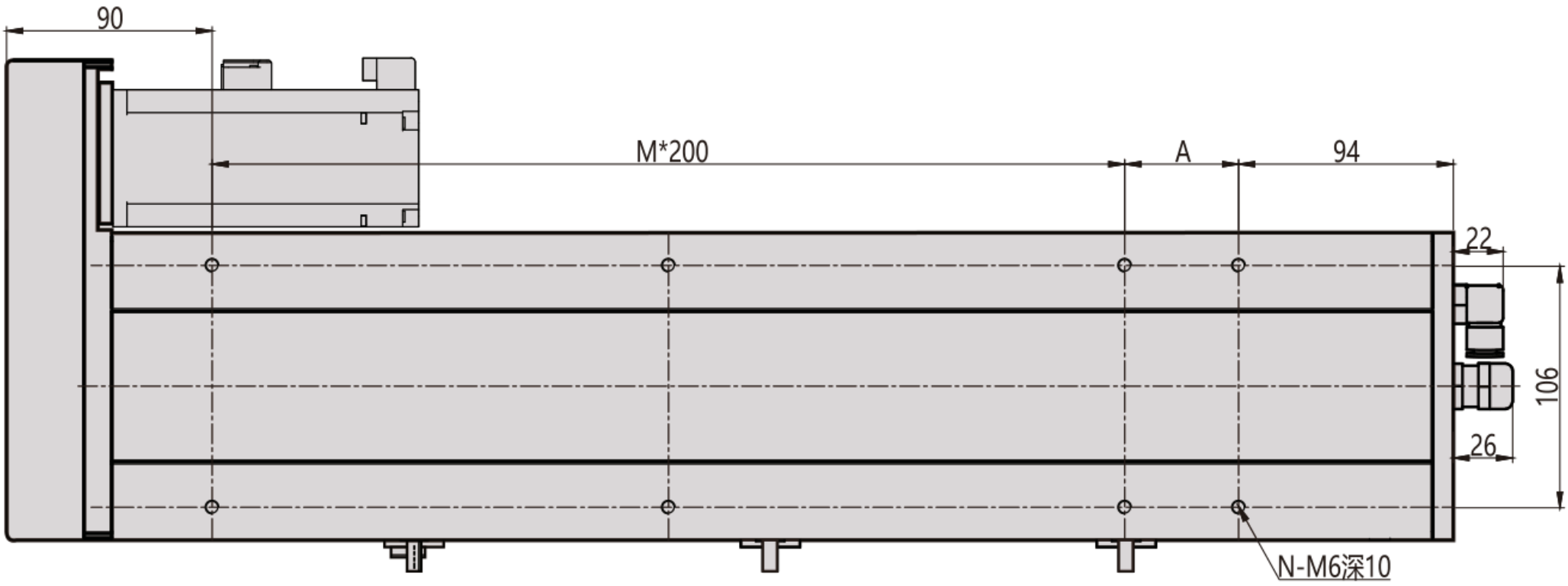

Vista 2

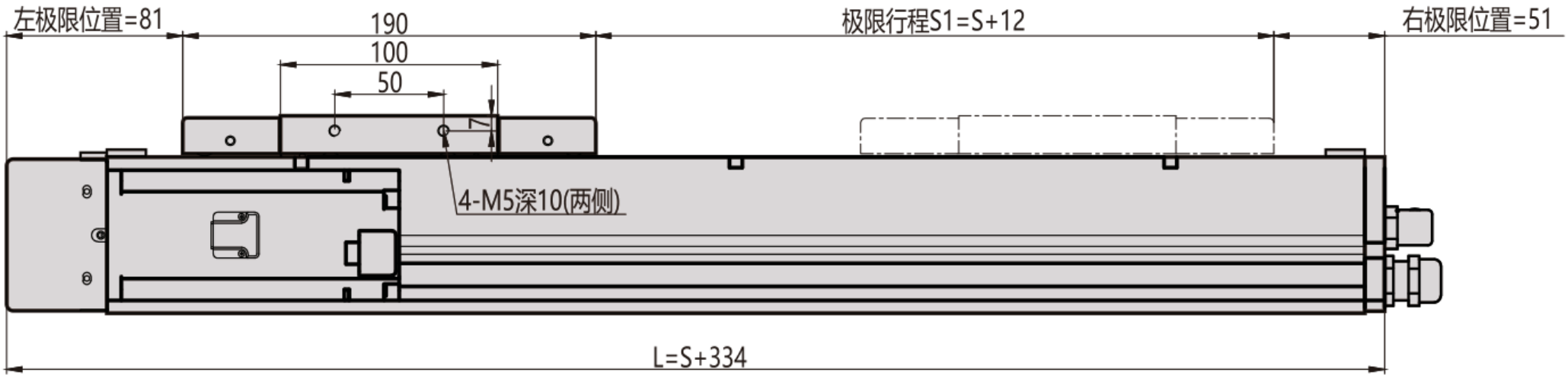

Vista 3

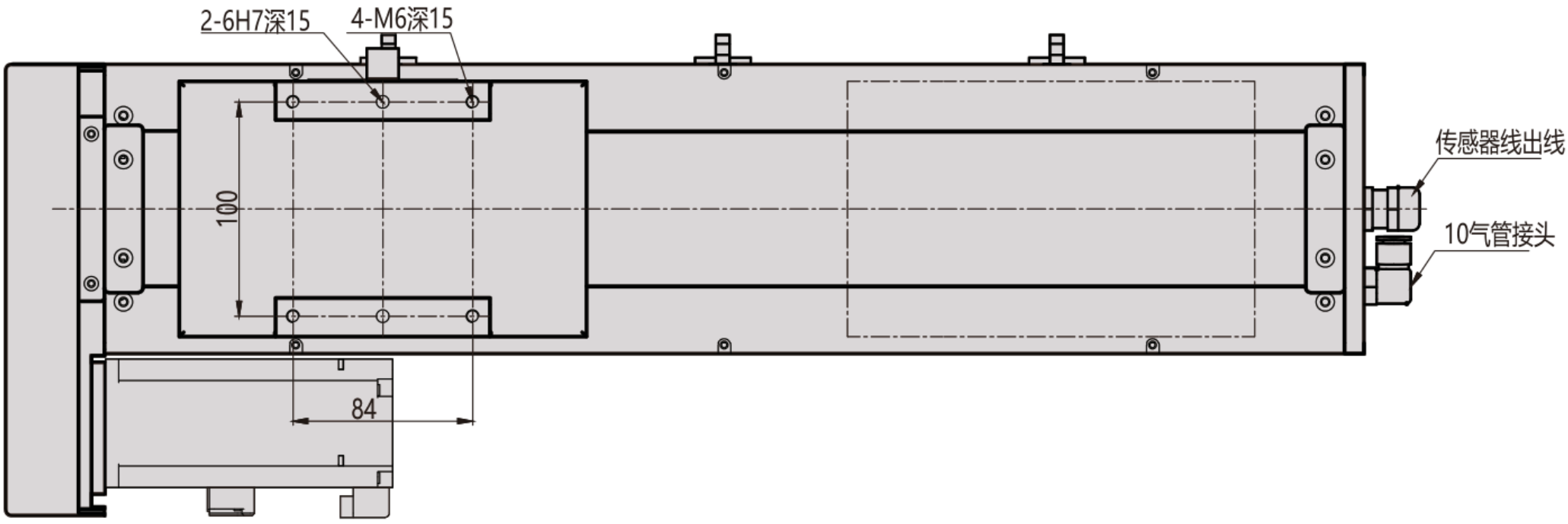

MC135 / L esquerda

Flange de secção

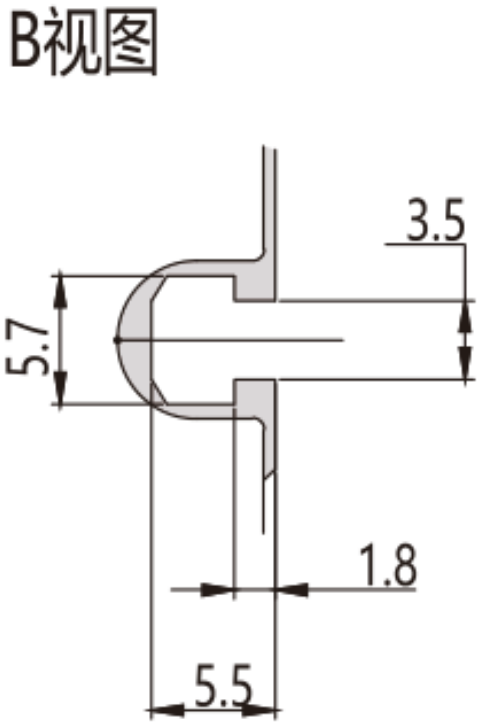

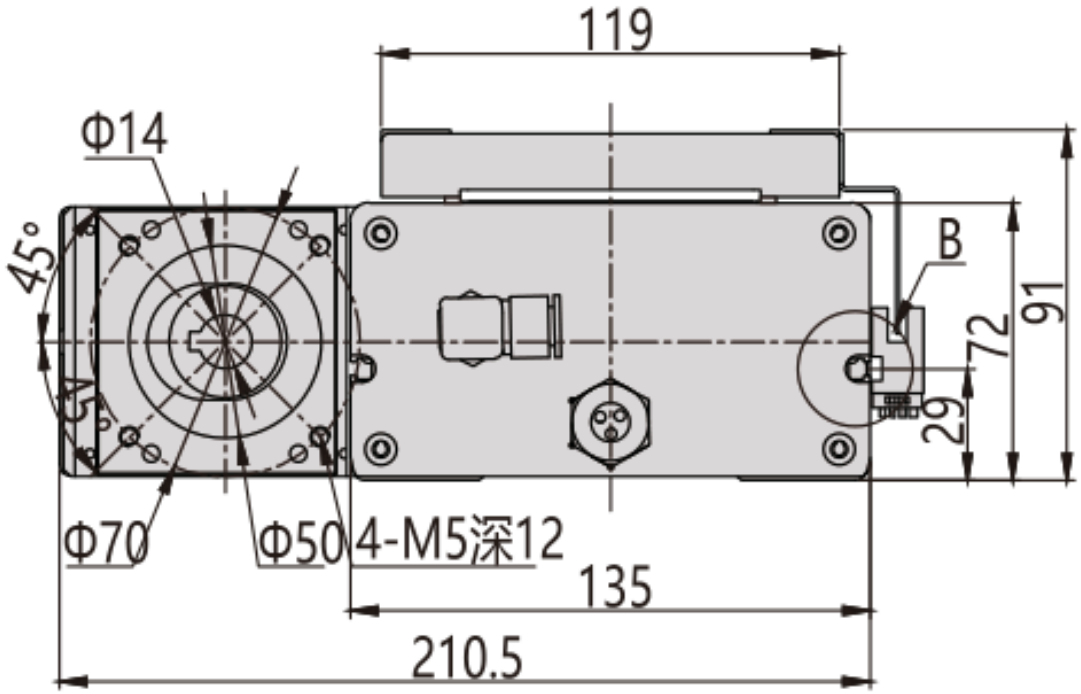

MC135 / L esquerda

Visão geral de instalação

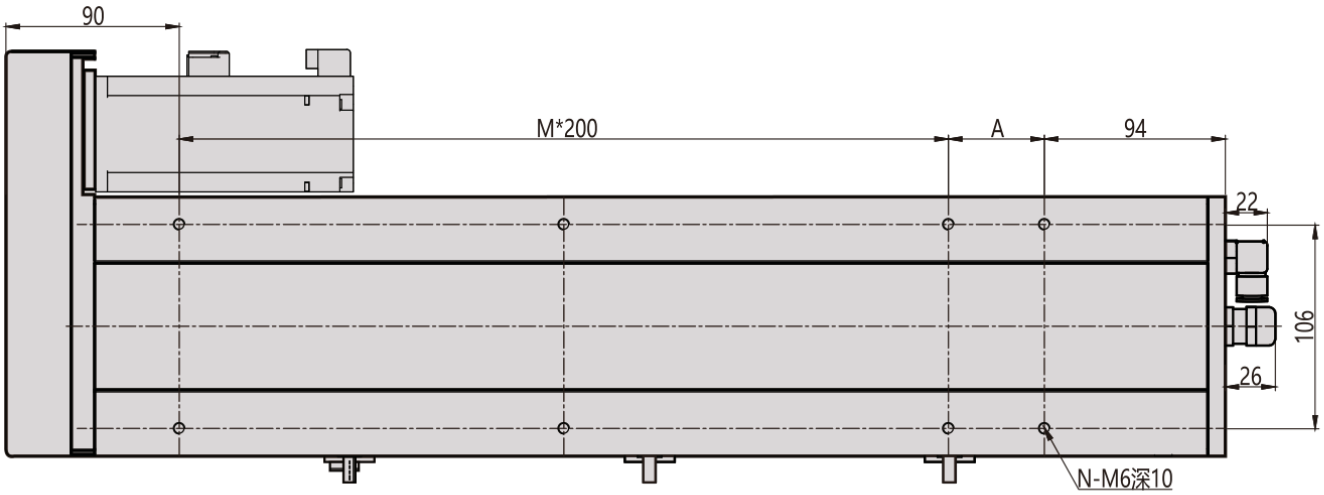

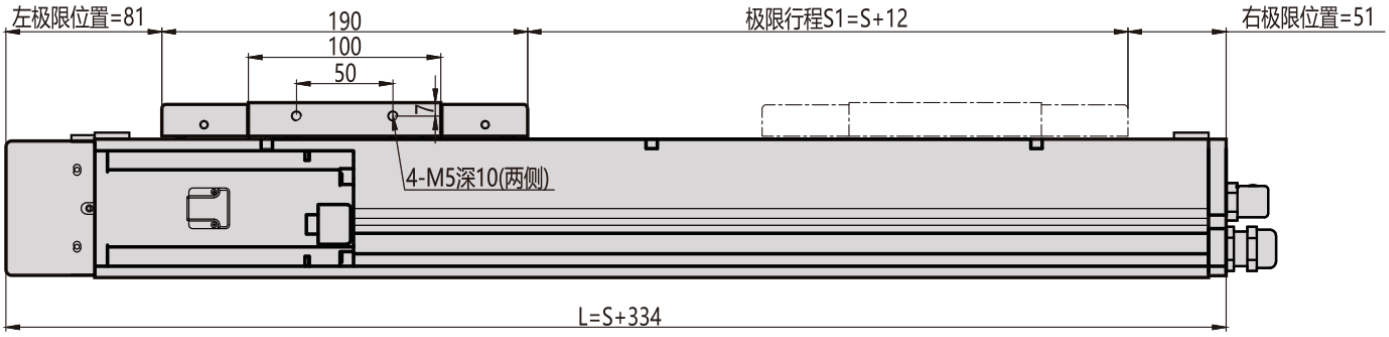

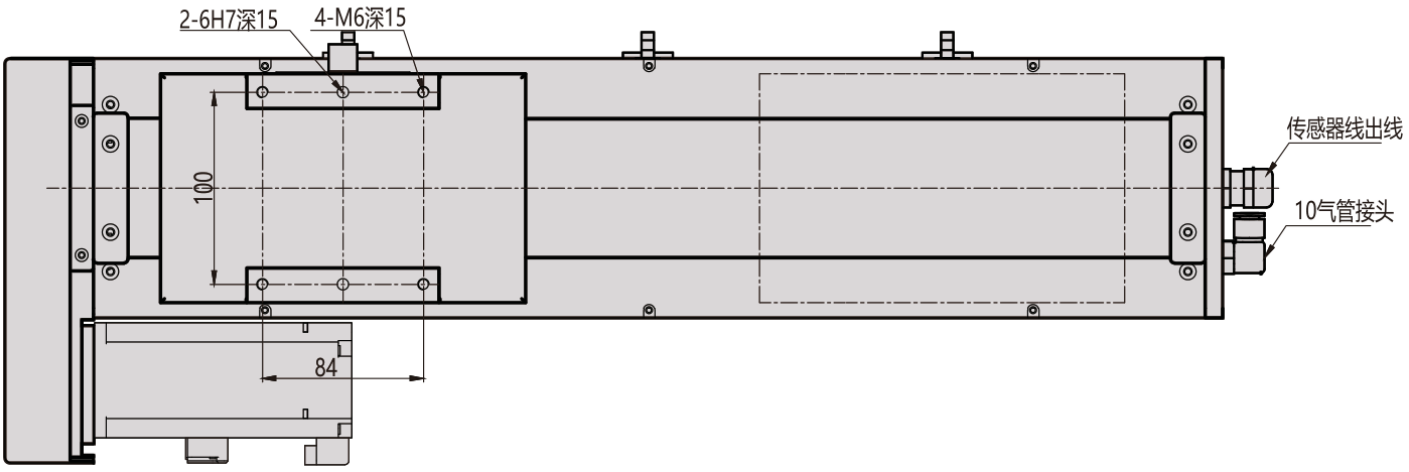

MC135 / R direita

Vista 1

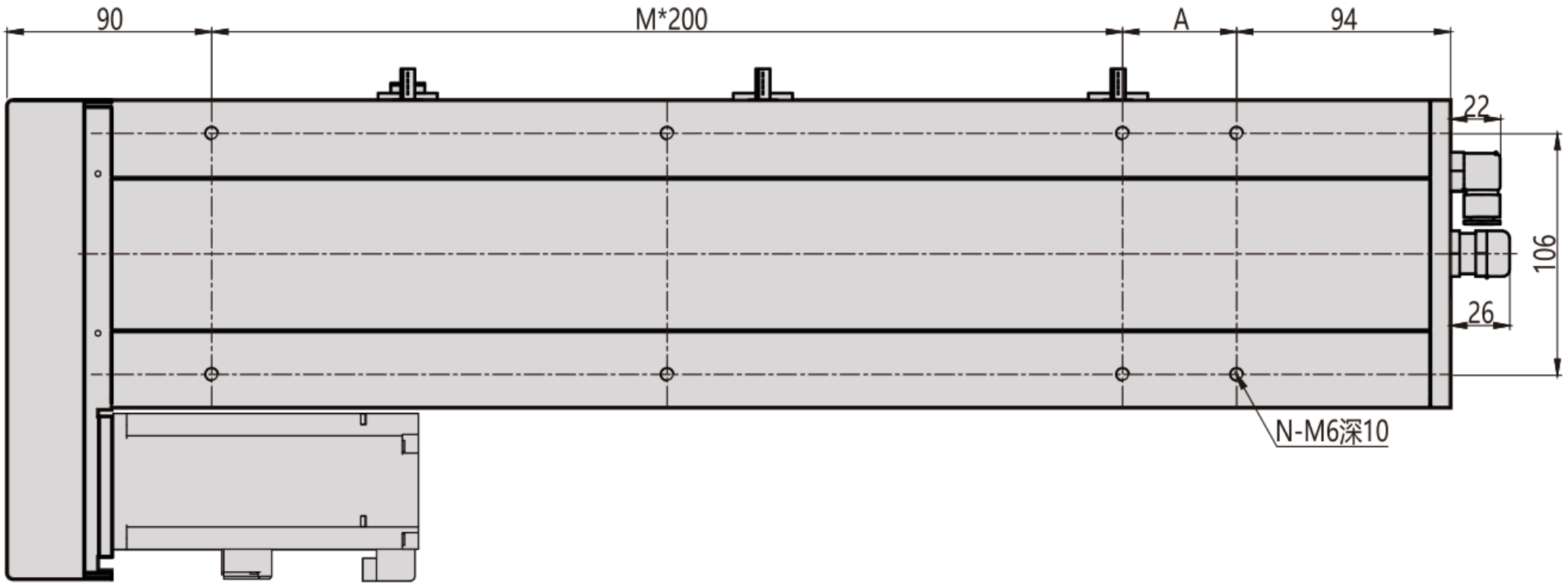

Vista 2

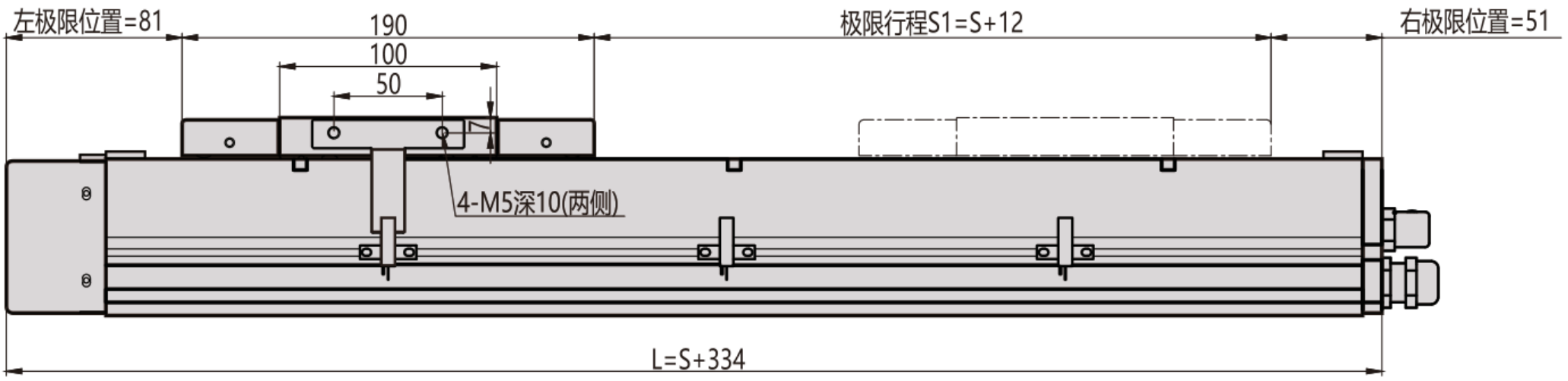

Vista 3

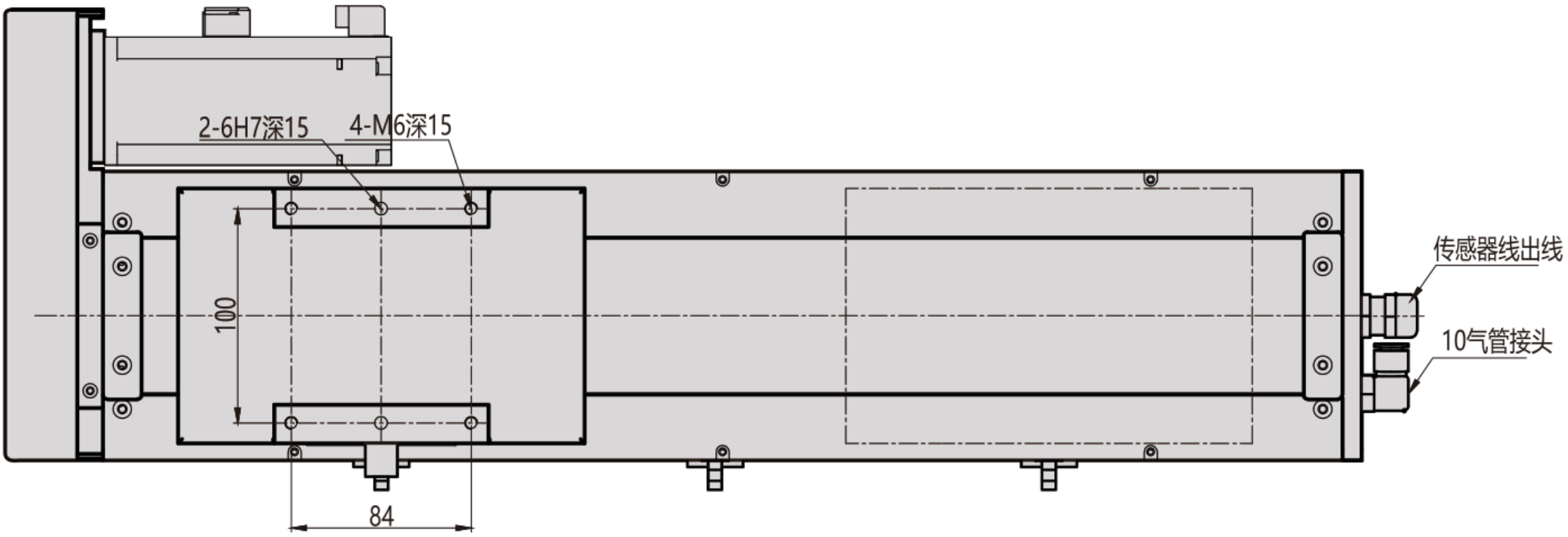

MC135 / R direita

Flange de secção

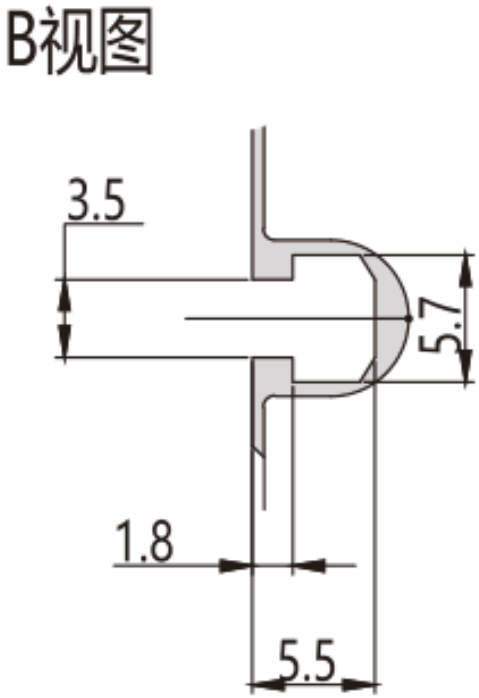

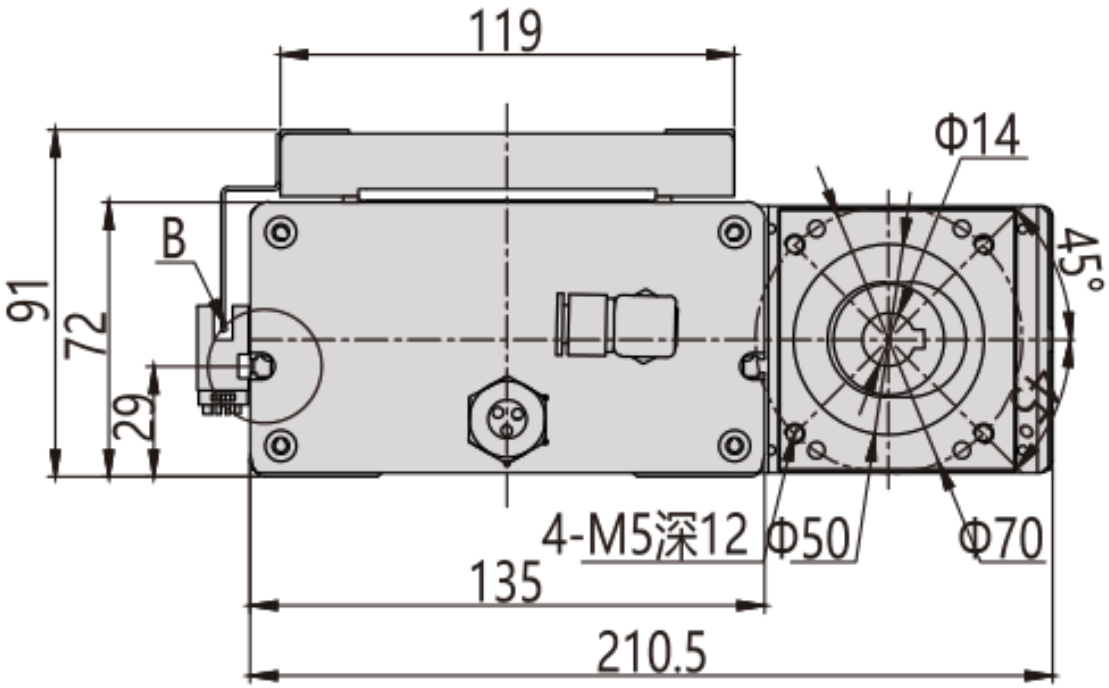

MC135 / R direita

Visão geral de instalação

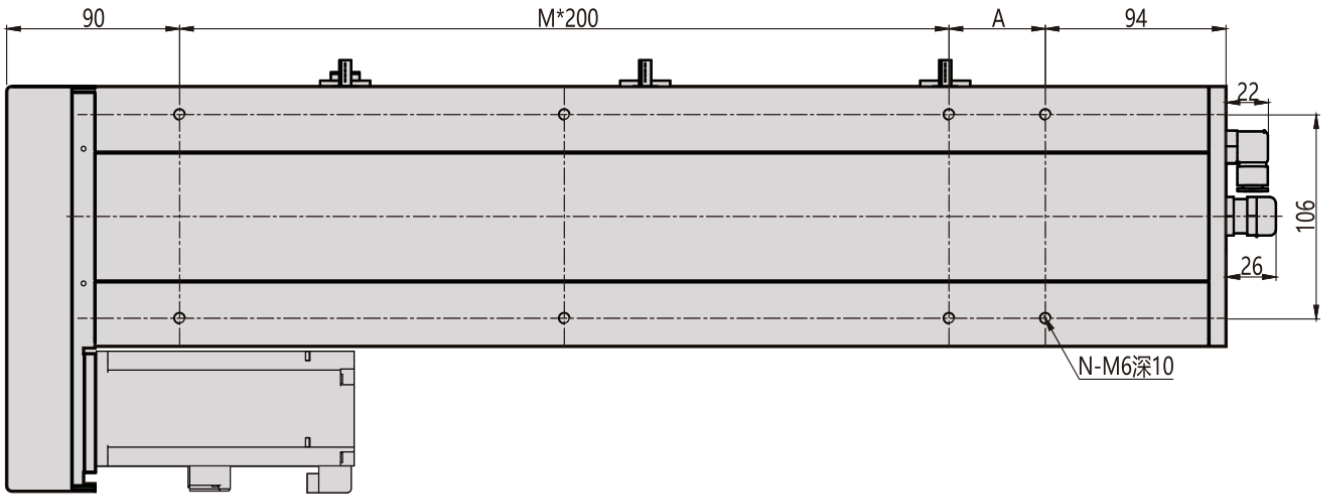

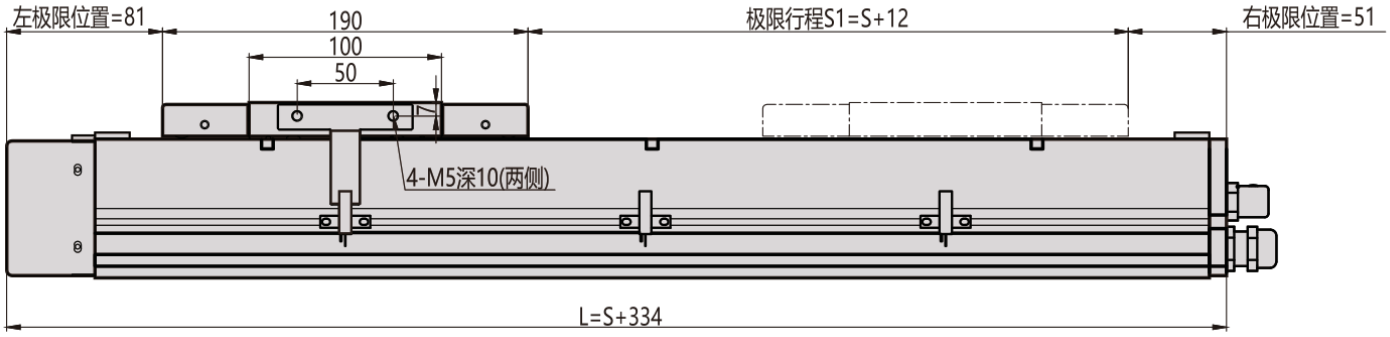

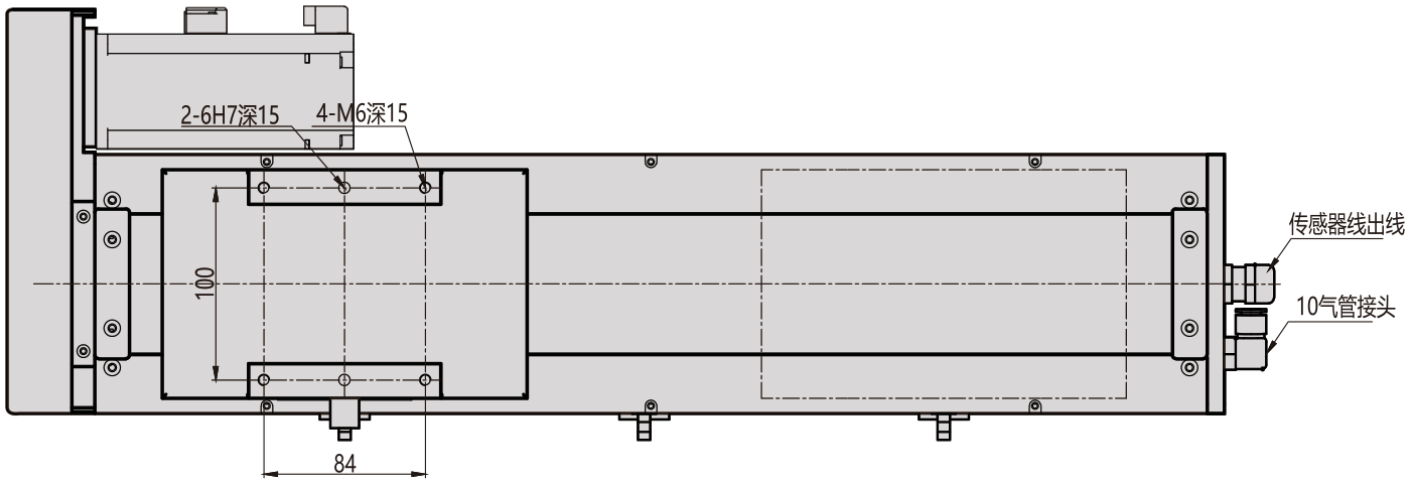

MC135 / B inferior

Vista 1

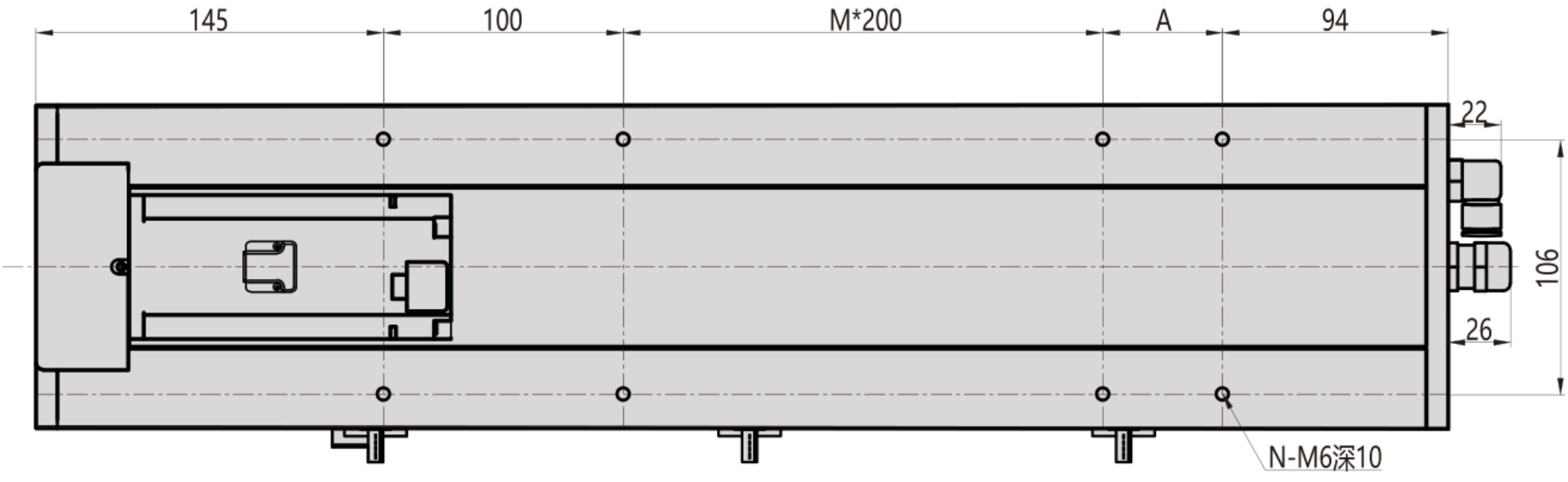

Vista 2

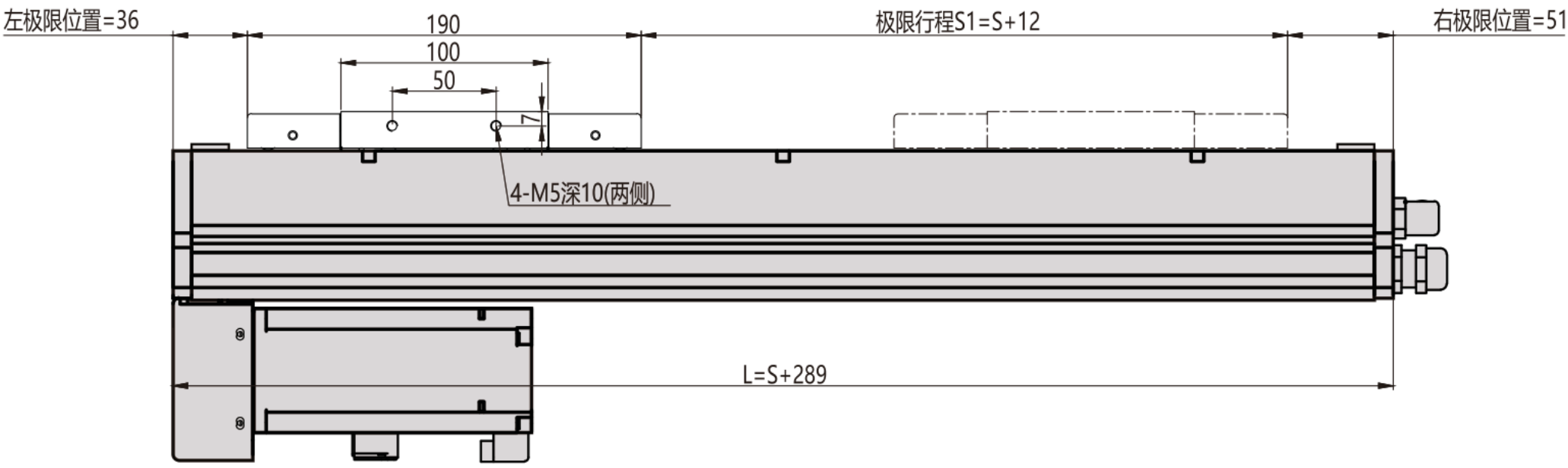

Vista 3

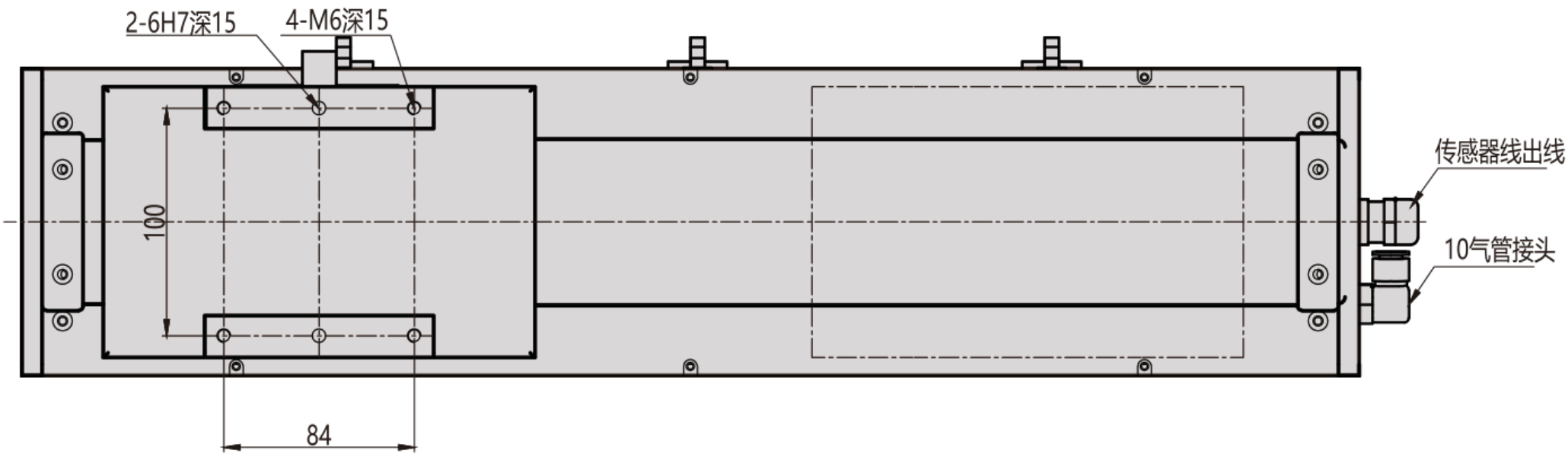

MC135 / B inferior

Flange de secção

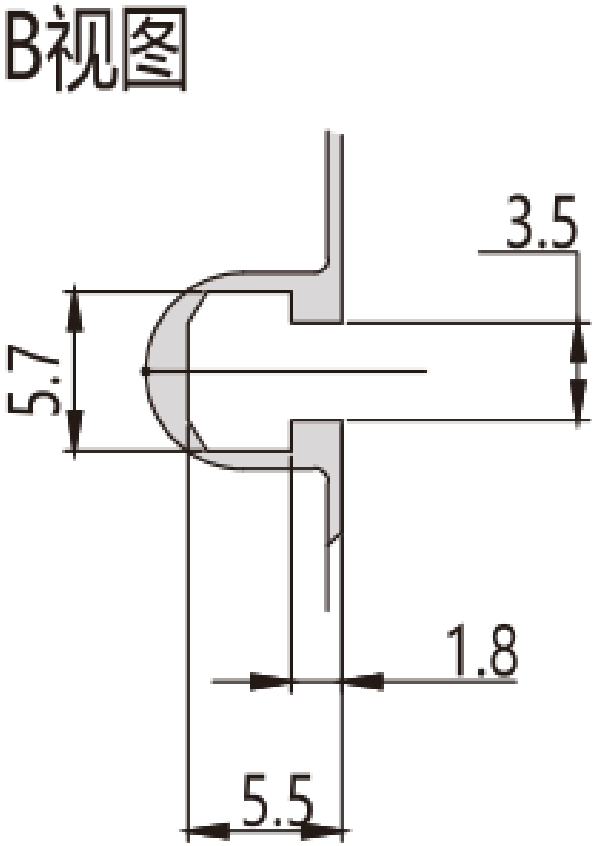

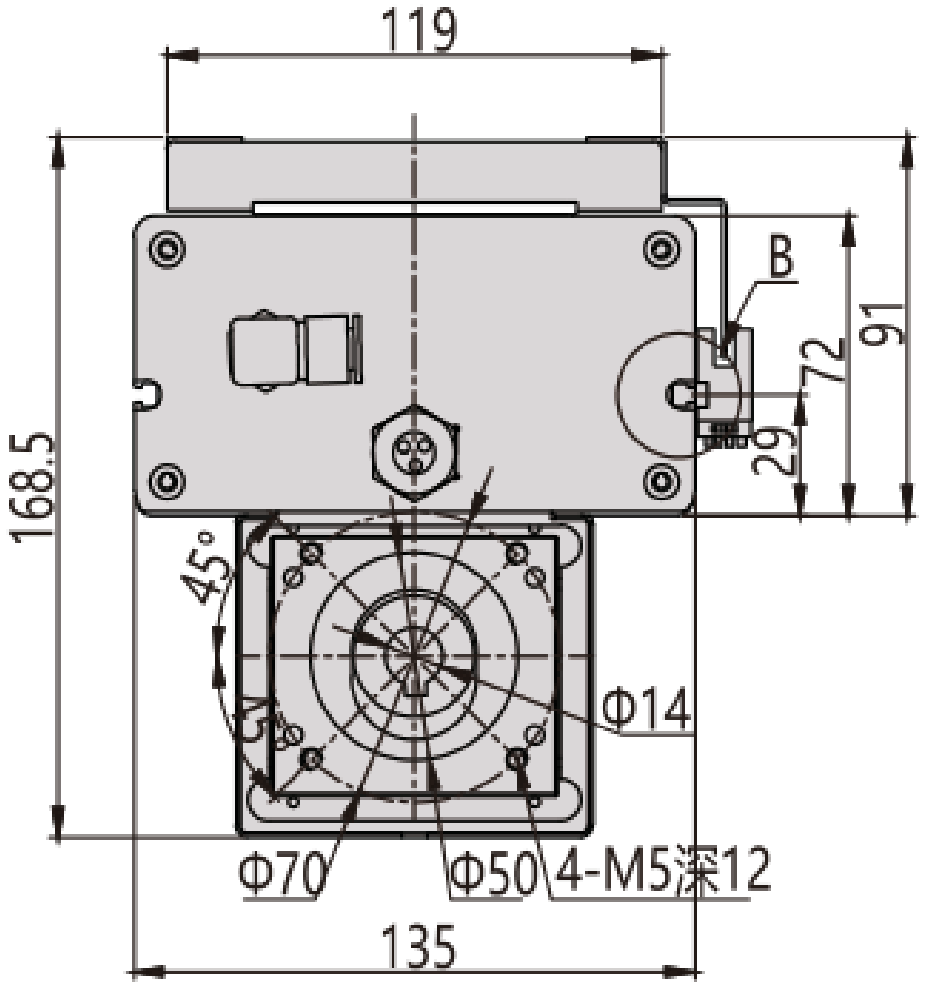

MC135 / B inferior

Visão geral de instalação

