TKK86 Dimensi

Pandangan dimensi dan pemasangan. Unit ialah label yang dicetak pada setiap pandangan.

Lukisan ini tidak memilih lejang. Sahkan pemasangan berbanding konfigurasi yang anda pesan.

Lukisan: 4 pandangan. tanpa penutup, dengan penutup, pandangan penyesuai motor 1, pandangan penyesuai motor 2

TKK86 · Lukisan · tanpa penutup

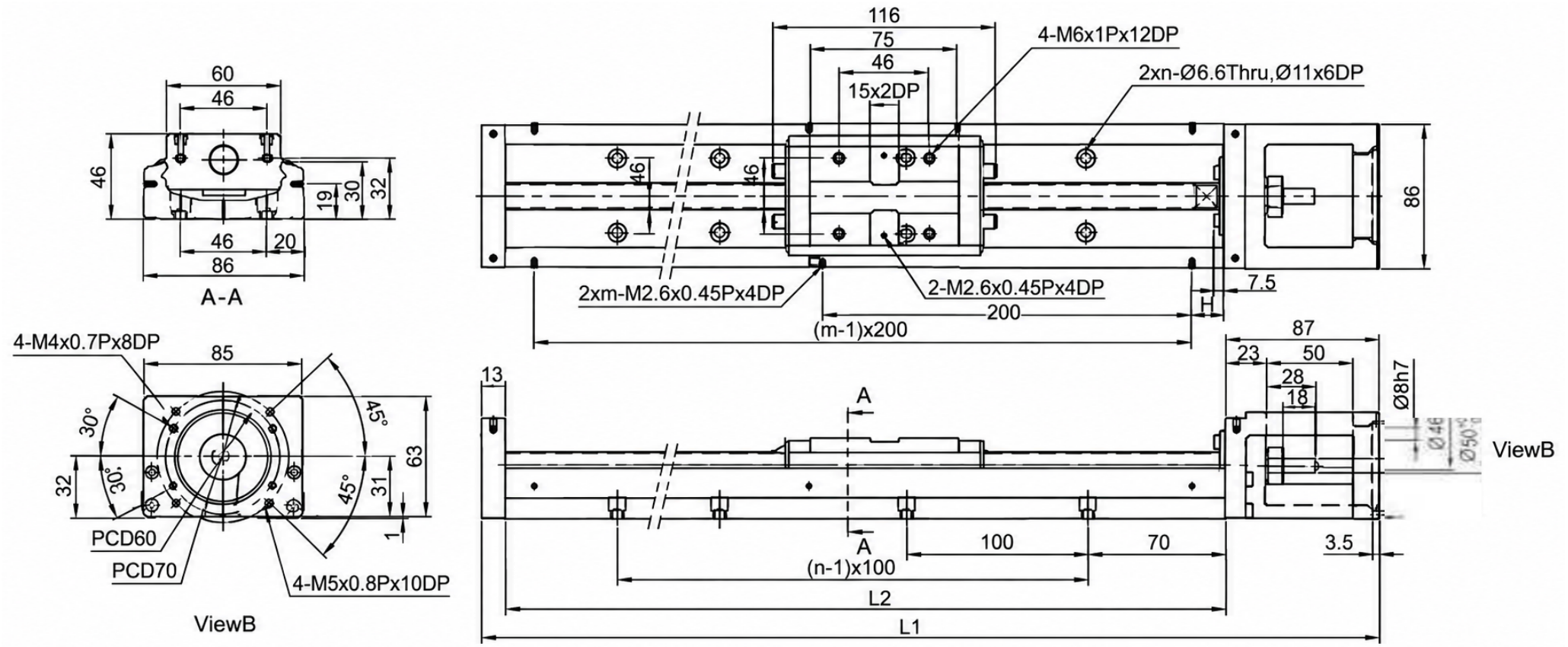

TKK86 · Lukisan · dengan penutup

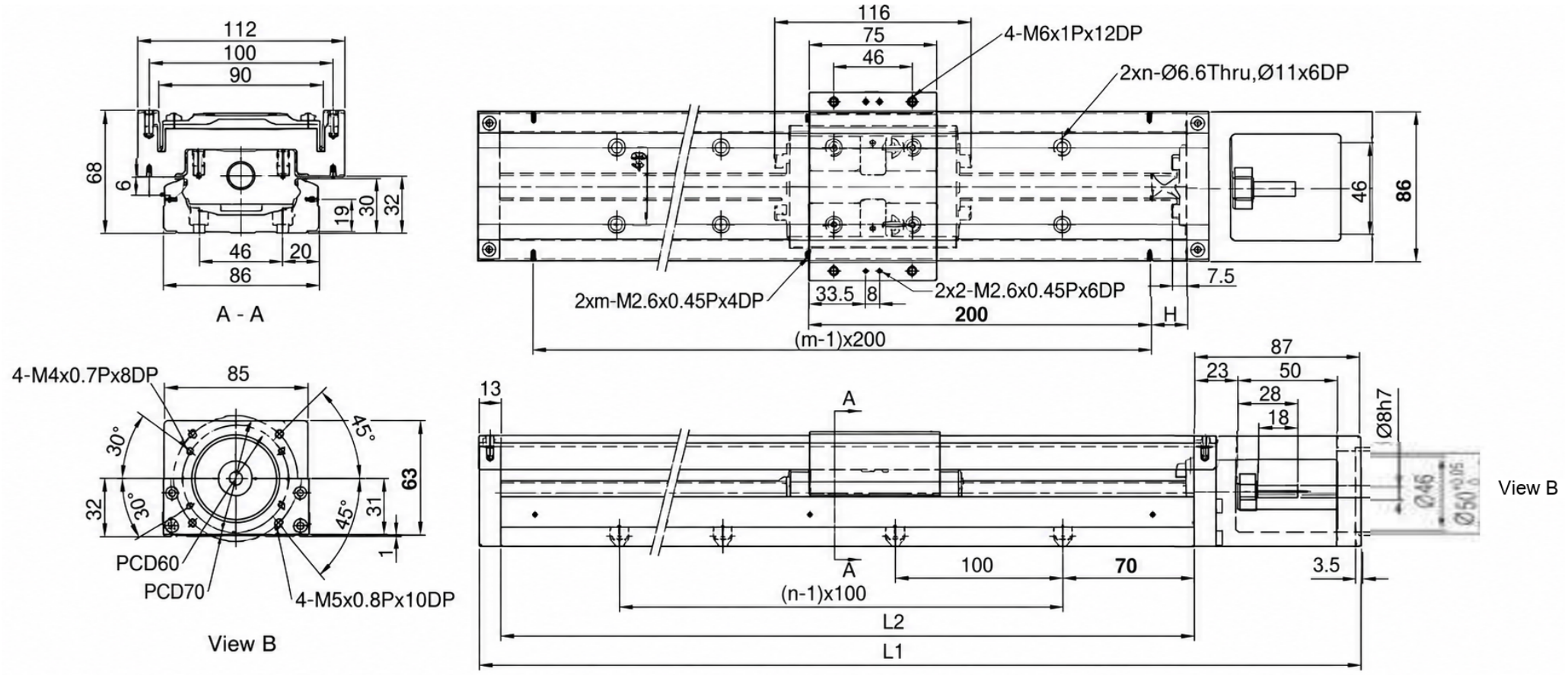

TKK86 · Lukisan · pandangan penyesuai motor 1

Motor Adaptor Flange F0

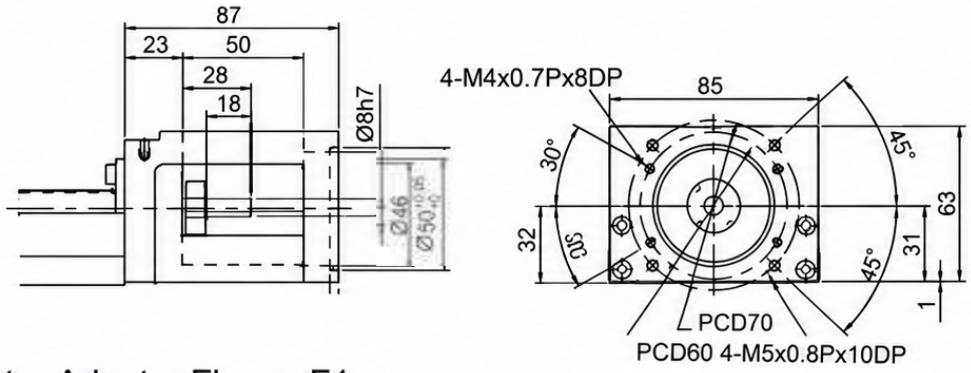

Motor Adaptor Flange F1

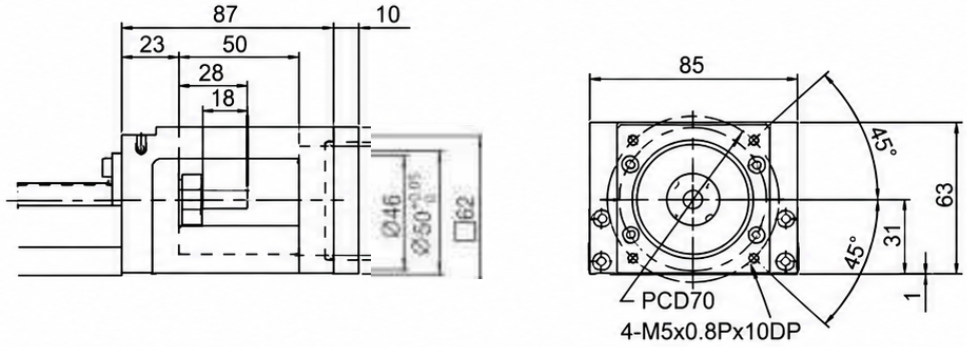

Motor Adaptor Flange F4

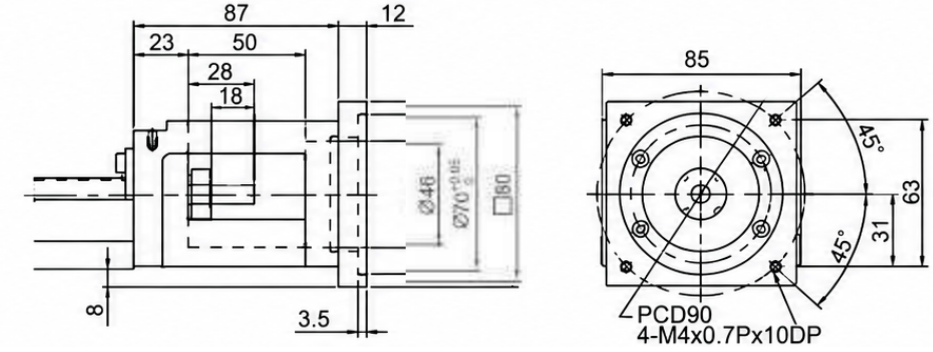

TKK86 · Lukisan · pandangan penyesuai motor 2

Motor Adaptor Flange F2

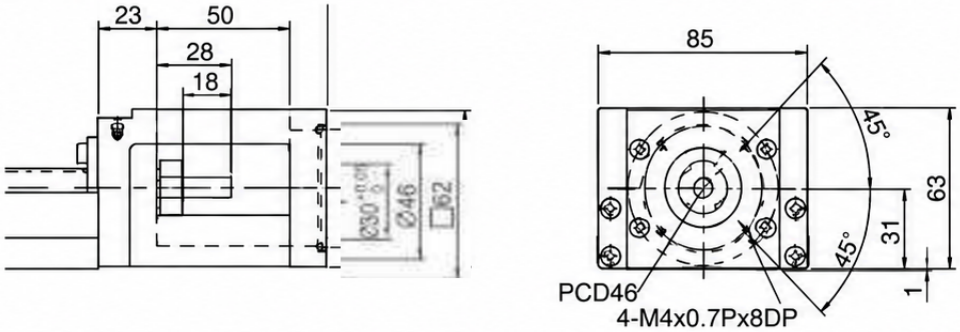

Motor Adaptor Flange F3

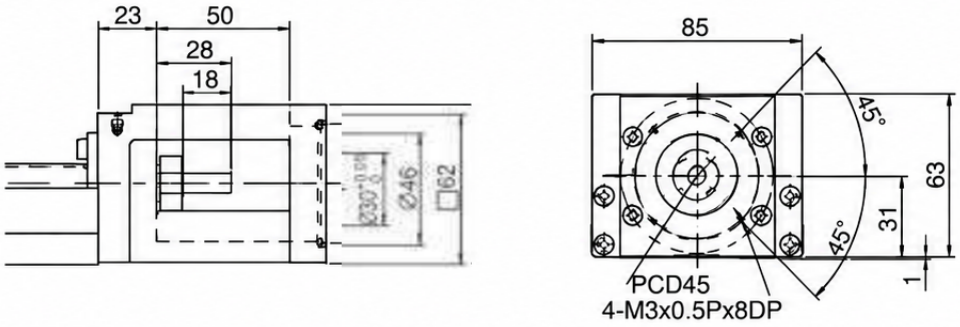

Motor Adaptor Flange F5

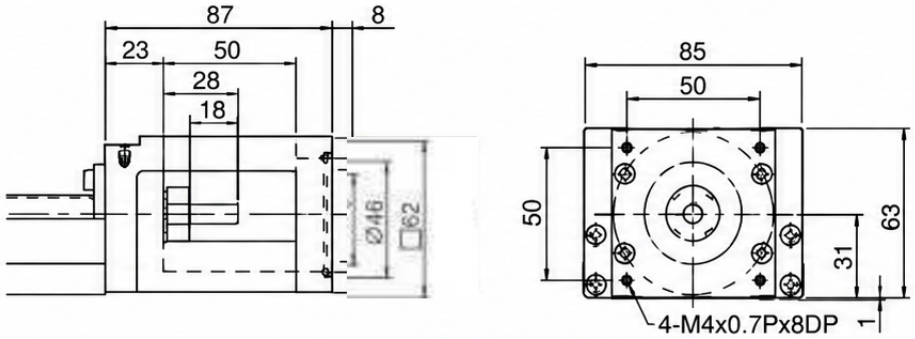

Motor Adaptor Flange F6

