HTROBOT

Серия модулей TKK

Русское руководство по выбору

Компоненты линейного перемещения и многоосевая автоматизация, с практической поддержкой из Тяньцзиня.

Компания HTROBOT из Тяньцзиня работает с заказчиками в области промышленного линейного перемещения и многоосевой автоматизации. В ассортименте — линейные модули, направляющие, шарико-винтовые передачи, актуаторы и столы XYZ.

Модели: TKK40; TKK50; TKK60; TKK86; TKK100; TKK130

Мы связываем поставку компонентов с обсуждением применений для позиционирующего, передающего и многоосевого оборудования.

Серия модулей KK HTKK40

TKK40 · Серия модулей TKK

Используйте строки размеров и движения точной модели. При сравнении держите вместе нагрузку, скорость и условия позиционирования.

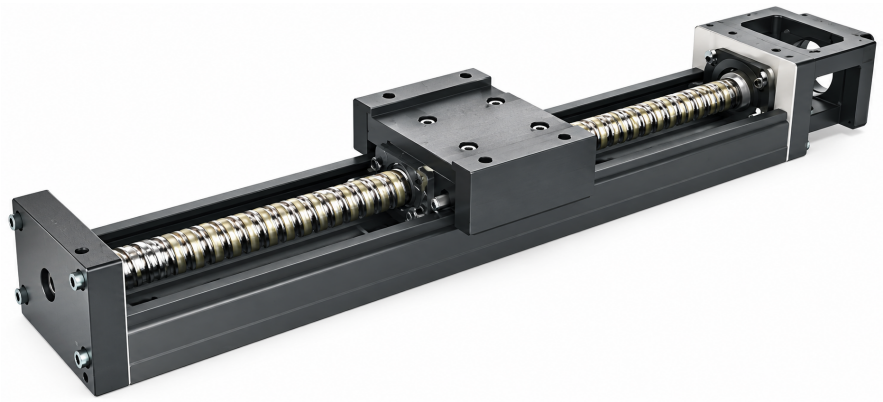

TKK иллюстрация серии

Проверенные спецификации

Параметр	Значение
Пусковой крутящий момент (стандартный класс)	0.8
Пусковой крутящий момент (прецизионный класс)	1.2
Точность позиционирования (прецизионный класс)	0.02
Параллельность перемещения (прецизионный класс)	0.01
Длина направляющей	100 / 150 / 200 mm

Единица измерения печатается только там, где она указана в источнике.

Серия модулей KK HTKK50

TKK50 · Серия модулей TKK

Используйте строки размеров и движения точной модели. При сравнении держите вместе нагрузку, скорость и условия позиционирования.

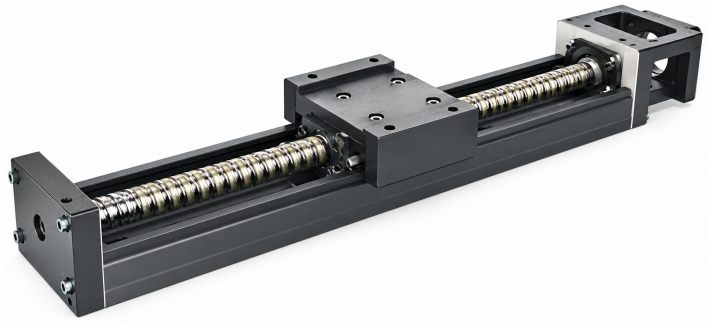

TKK иллюстрация серии

Проверенные спецификации

Параметр	Значение
Точность позиционирования (прецизионный класс)	0.02
Параллельность перемещения (прецизионный класс)	0.01
Пусковой крутящий момент	4 / 2 N-cm
Длина направляющей	150 / 200 / 250 / 300 mm

Единица измерения печатается только там, где она указана в источнике.

Серия модулей KK HTKK60

TKK60 · Серия модулей TKK

Используйте строки размеров и движения точной модели. При сравнении держите вместе нагрузку, скорость и условия позиционирования.



TKK иллюстрация серии

Проверенные спецификации

Параметр	Значение	Применимо к
Пример заказа (ссылка)	TKK60 10 P E .400 E A2 E F0 S0	
Пусковой крутящий момент	15 / 7 N-cm	
Максимальная скорость	340 mm/s	Код шага 05; стандартный класс
Максимальная скорость	790 mm/s	Код шага 10; стандартный класс
Максимальная скорость	390 mm/s	Код шага 05; стандартный класс

Параметр	Значение	Применимо к
Максимальная скорость	550 mm/s	Код шага 05; класс точности
Максимальная скорость	1100 mm/s	Код шага 10; класс точности
Максимальная скорость	390 mm/s	Код шага 05; стандартный класс
Максимальная скорость	790 mm/s	Код шага 10; стандартный класс
Максимальная скорость	550 mm/s	Код шага 05; класс точности
Максимальная скорость	670 mm/s	Код шага 10; класс точности
Максимальная скорость	550 mm/s	Код шага 05; класс точности
Максимальная скорость	670 mm/s	Код шага 10; стандартный класс
Максимальная скорость	390 mm/s	Код шага 05; стандартный класс
Максимальная скорость	1100 mm/s	Код шага 10; класс точности
Максимальная скорость	550 mm/s	Код шага 05; класс точности
Максимальная скорость	390 mm/s	Код шага 05; стандартный класс
Максимальная скорость	340 mm/s	Код шага 05; класс точности
Максимальная скорость	390 mm/s	Код шага 05; стандартный класс
Максимальная скорость	1100 mm/s	Код шага 10; класс точности
Максимальная скорость	550 mm/s	Код шага 05; класс точности
Максимальная скорость	790 mm/s	Код шага 10; стандартный класс

Серия модулей KK HTKK86

TKK86 · Серия модулей TKK

Используйте строки размеров и движения точной модели. При сравнении держите вместе нагрузку, скорость и условия позиционирования.



TKK иллюстрация серии

Проверенные спецификации

Параметр	Значение	Применимо к
Максимальная скорость	1050 mm/s	Код шага 20; стандартный класс
Максимальная скорость	430 mm/s	Код шага 10; стандартный класс
Максимальная скорость	740 mm/s	Код шага 10; класс точности
Максимальная скорость	1050 mm/s	Код шага 20; стандартный класс
Максимальная скорость	1480 mm/s	Код шага 20; класс точности
Максимальная скорость	520 mm/s	Код шага 10; стандартный класс
Максимальная скорость	800	Код шага 20; стандартный класс
Максимальная скорость	870 mm/s	Код шага 20; стандартный класс
Максимальная скорость	1120	Код шага 20; класс точности
Максимальная скорость	520 mm/s	Код шага 10; стандартный класс
Максимальная скорость	1480 mm/s	Код шага 20; класс точности
Максимальная скорость	520 mm/s	Код шага 10; стандартный класс
Максимальная скорость	1050 mm/s	Код шага 20; стандартный класс
Максимальная скорость	800	Код шага 20; стандартный класс
Максимальная скорость	740 mm/s	Код шага 10; класс точности
Максимальная скорость	740 mm/s	Код шага 10; класс точности
Максимальная скорость	610 mm/s	Код шага 10; класс точности
Максимальная скорость	980	Код шага 20; класс точности
Максимальная скорость	1480 mm/s	Код шага 20; класс точности
Максимальная скорость	740 mm/s	Код шага 10; класс точности
Максимальная скорость	1220 mm/s	Код шага 20; класс точности
Максимальная скорость	740 mm/s	Код шага 10; класс точности
Максимальная скорость	520 mm/s	Код шага 10; стандартный класс
Максимальная скорость	520 mm/s	Код шага 10; стандартный класс

Единица измерения печатается только там, где она указана в источнике.

Серия модулей KK HTKK100

TKK100 · Серия модулей TKK

Используйте строки размеров и движения точной модели. При сравнении держите вместе нагрузку, скорость и условия позиционирования.



TKK иллюстрация серии

Проверенные спецификации

Параметр	Значение	Применимо к
Пусковой крутящий момент	17 / 20 / 23 / 25 / 15 N-cm	
Длина направляющей	980 / 1080 / 1180 / 1280 / 1380 mm	
Максимальная скорость	750 mm/s	Код шага 20; класс точности
Максимальная скорость	510 mm/s	Код шага 20; класс точности
Максимальная скорость	750 mm/s	Код шага 20; стандартный класс
Максимальная скорость	530 mm/s	Код шага 20; стандартный класс
Максимальная скорость	630 mm/s	Код шага 20; стандартный класс
Максимальная скорость	440 mm/s	Код шага 20; класс точности

Серия модулей KK HTKK130

TKK130 · Серия модулей TKK

Используйте строки размеров и движения точной модели. При сравнении держите вместе нагрузку, скорость и условия позиционирования.

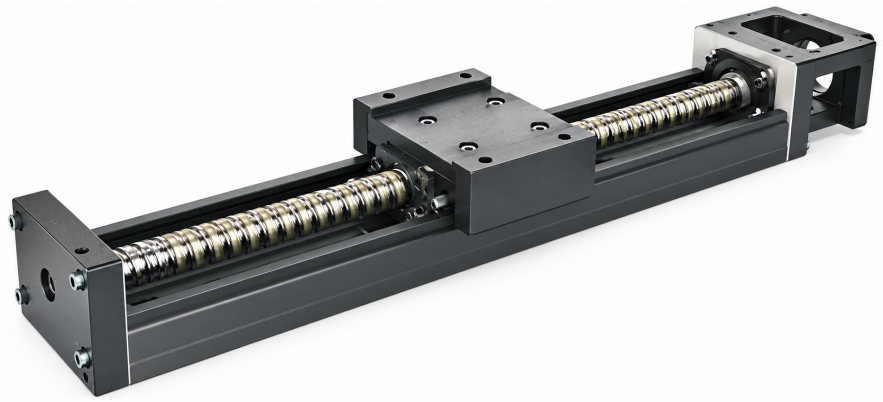

TKK иллюстрация серии

Проверенные спецификации

Параметр	Значение
Пусковой крутящий момент	25 / 27 / 15 / 18 N-cm
Длина направляющей	980 / 1180 / 1380 / 1680 mm

Контакты

Начните с изделия или применения. Используйте черновик запроса, чтобы собрать рассматриваемый вариант, или свяжитесь с нами напрямую со своими требованиями.

emmy@htrobot.com
www.htrobot.com
Тяньцзинь, Китай