MC17 / Атлас чертежей

Размеры и монтаж

Независимые виды, сгруппированные по монтажу двигателя.

Единица чертежа не подтверждена; исходные размерные обозначения сохранены.

Справочные размеры; подтвердите монтаж и ход для вашей конфигурации.

Используйте обозначенные размеры; не масштабируйте чертежи.

C 4 виды | стр. 2-3

D 4 виды | стр. 4-5

L 4 виды | стр. 6-7

R 4 виды | стр. 8-9

B 4 виды | стр. 10-11

Спецификации изделия и указания по подбору поставляются отдельно.

За размерами конкретной конфигурации или фактическими файлами CAD обращайтесь в HTROBOT.

MC17 / C

Сверху

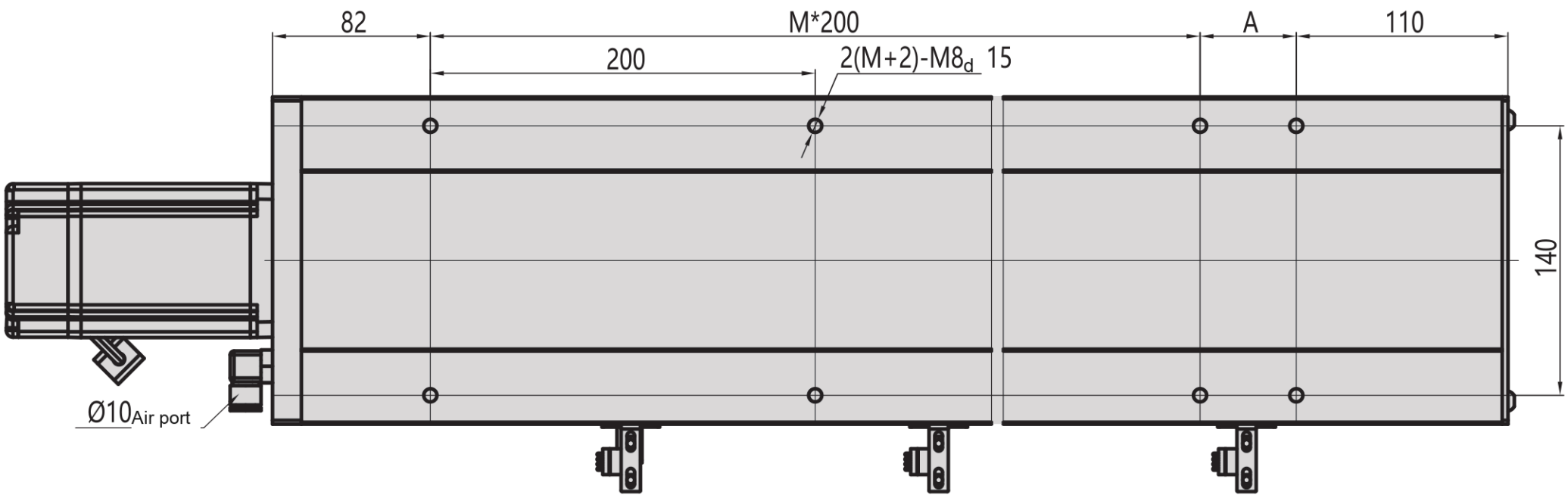

Сбоку

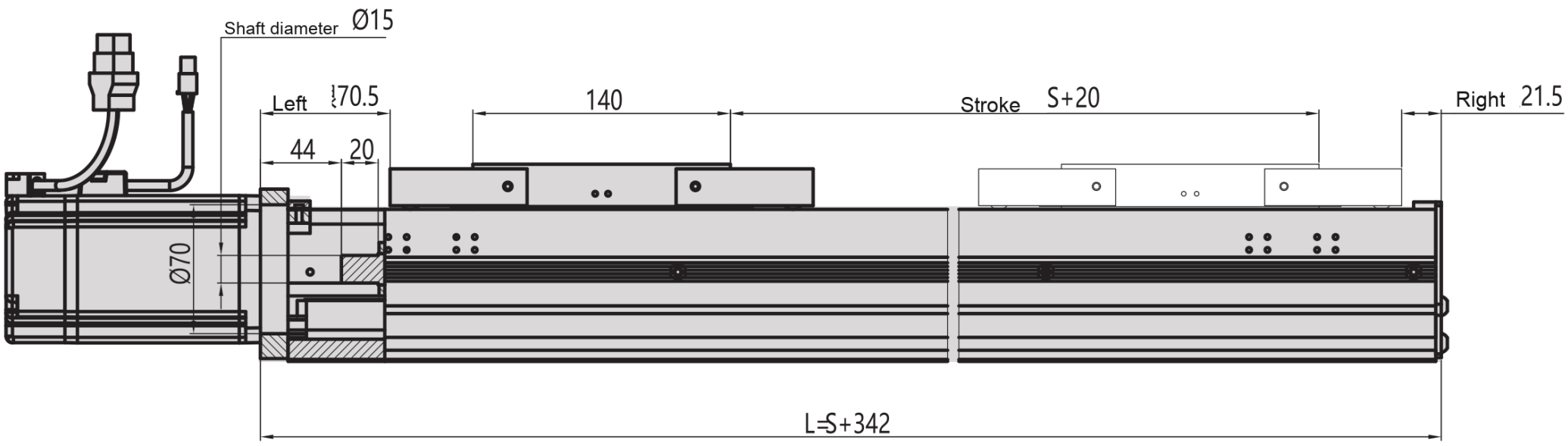

Снизу

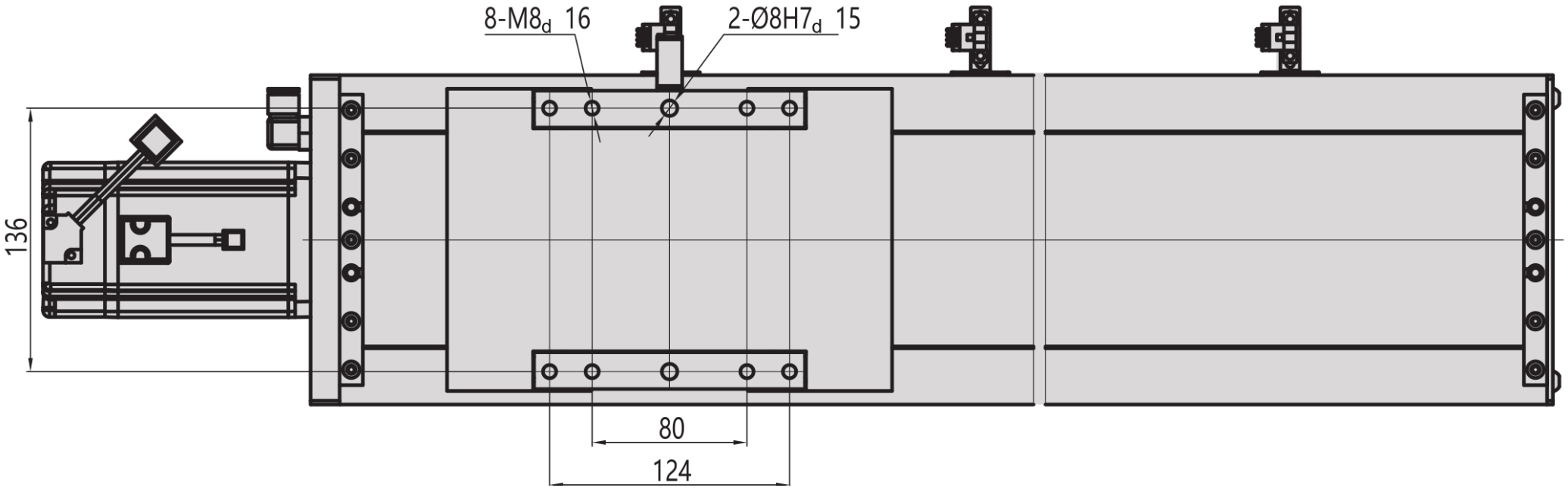

MC17 / C

Фланец

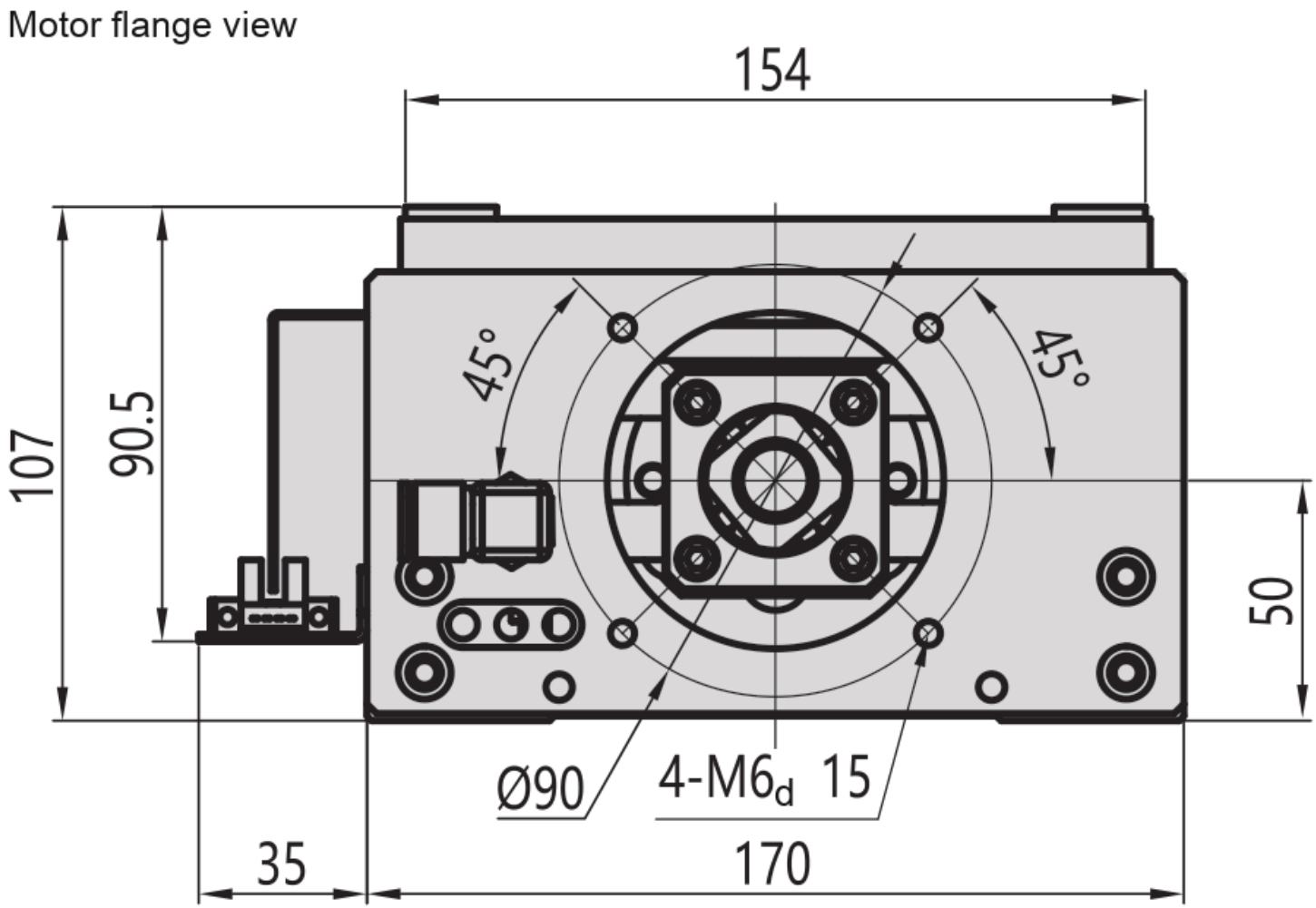

MC17 / D

Сверху

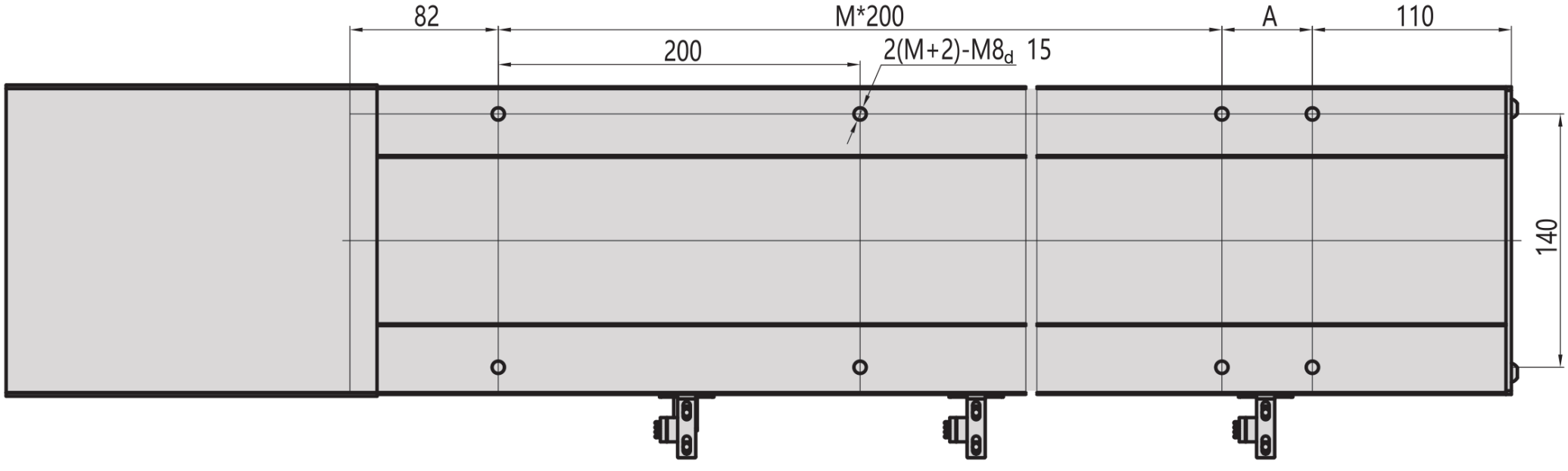

Сбоку

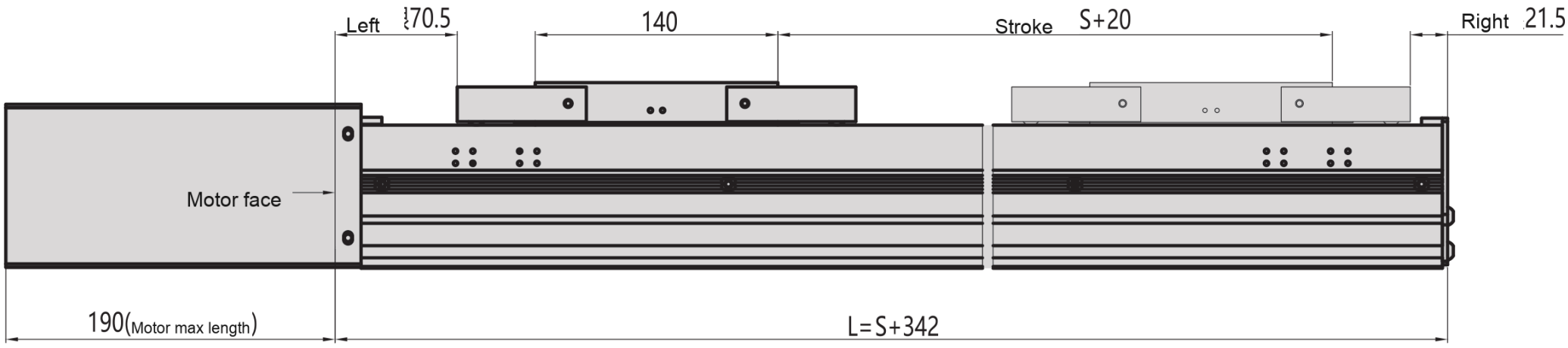

Снизу

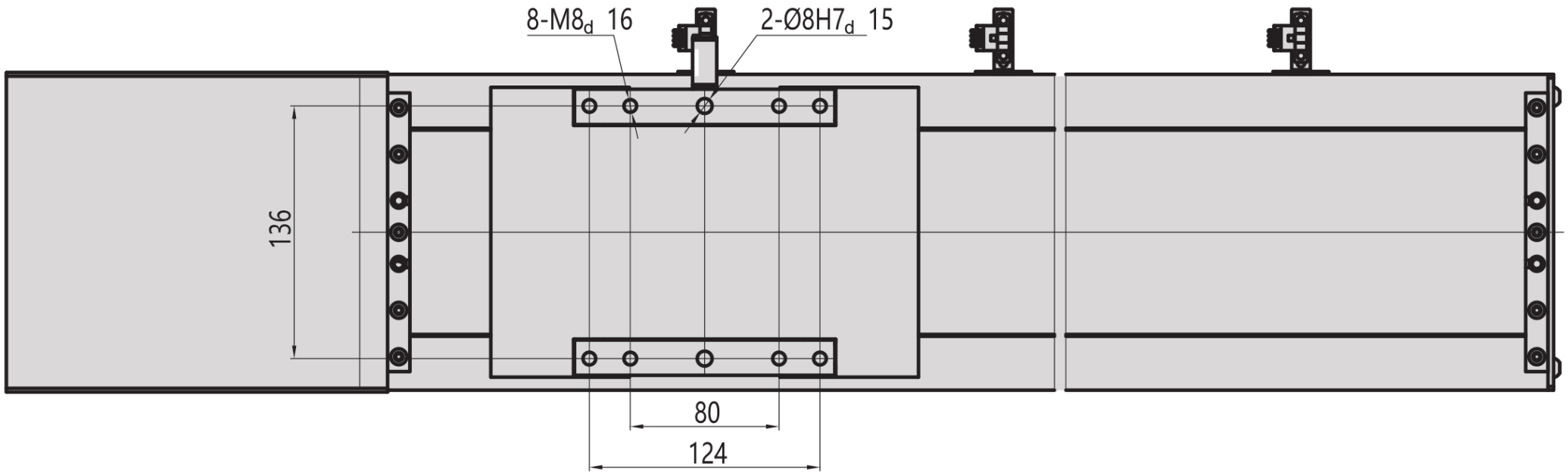

MC17 / D

Фланец

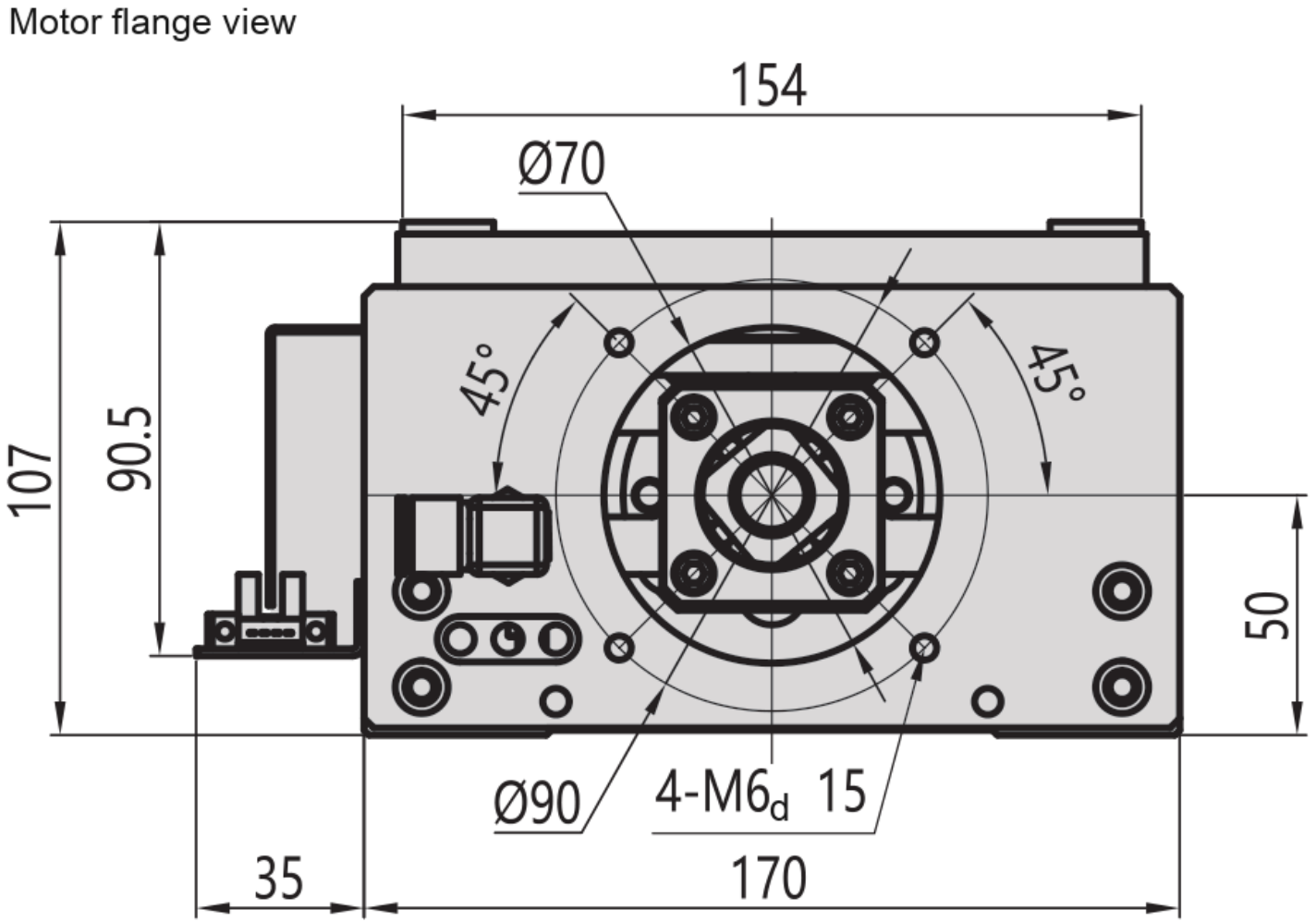

MC17 / L

Сверху

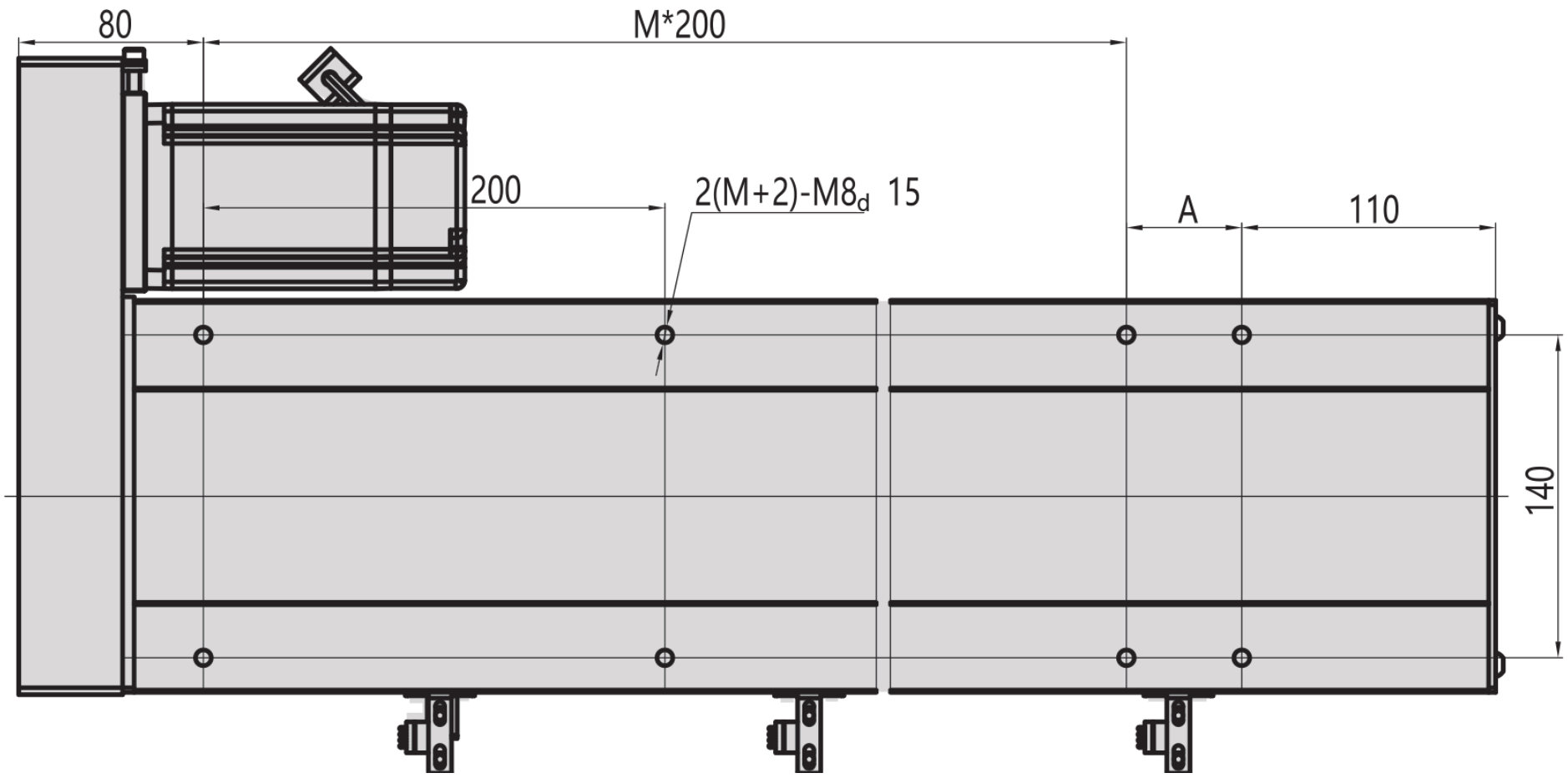

Сбоку

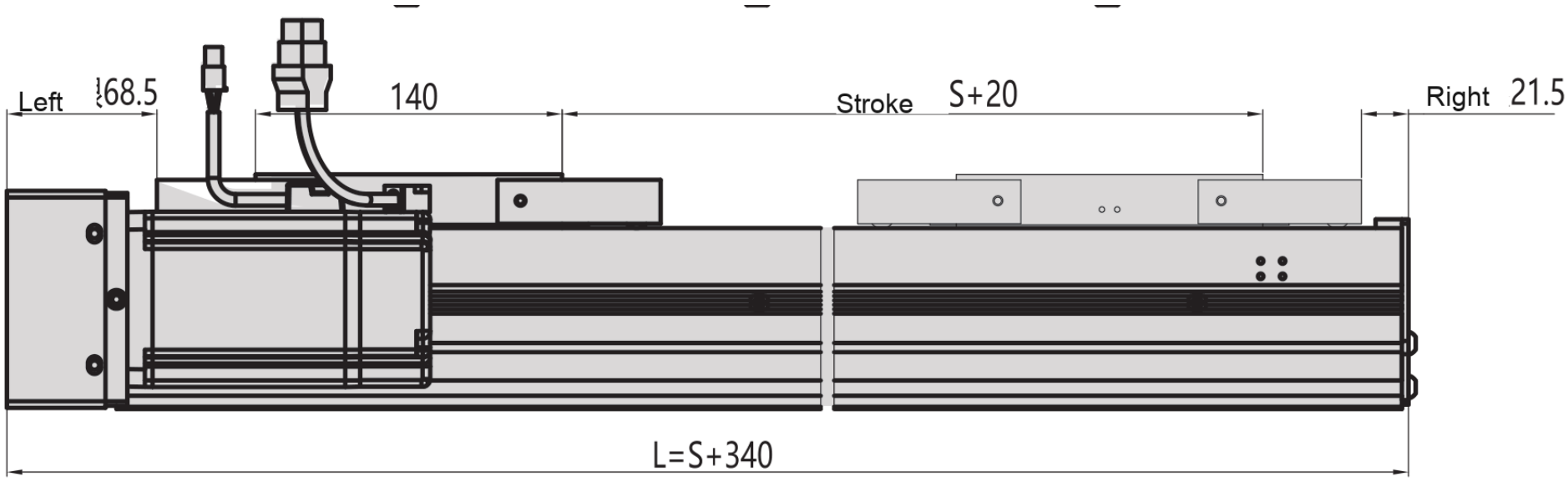

Снизу

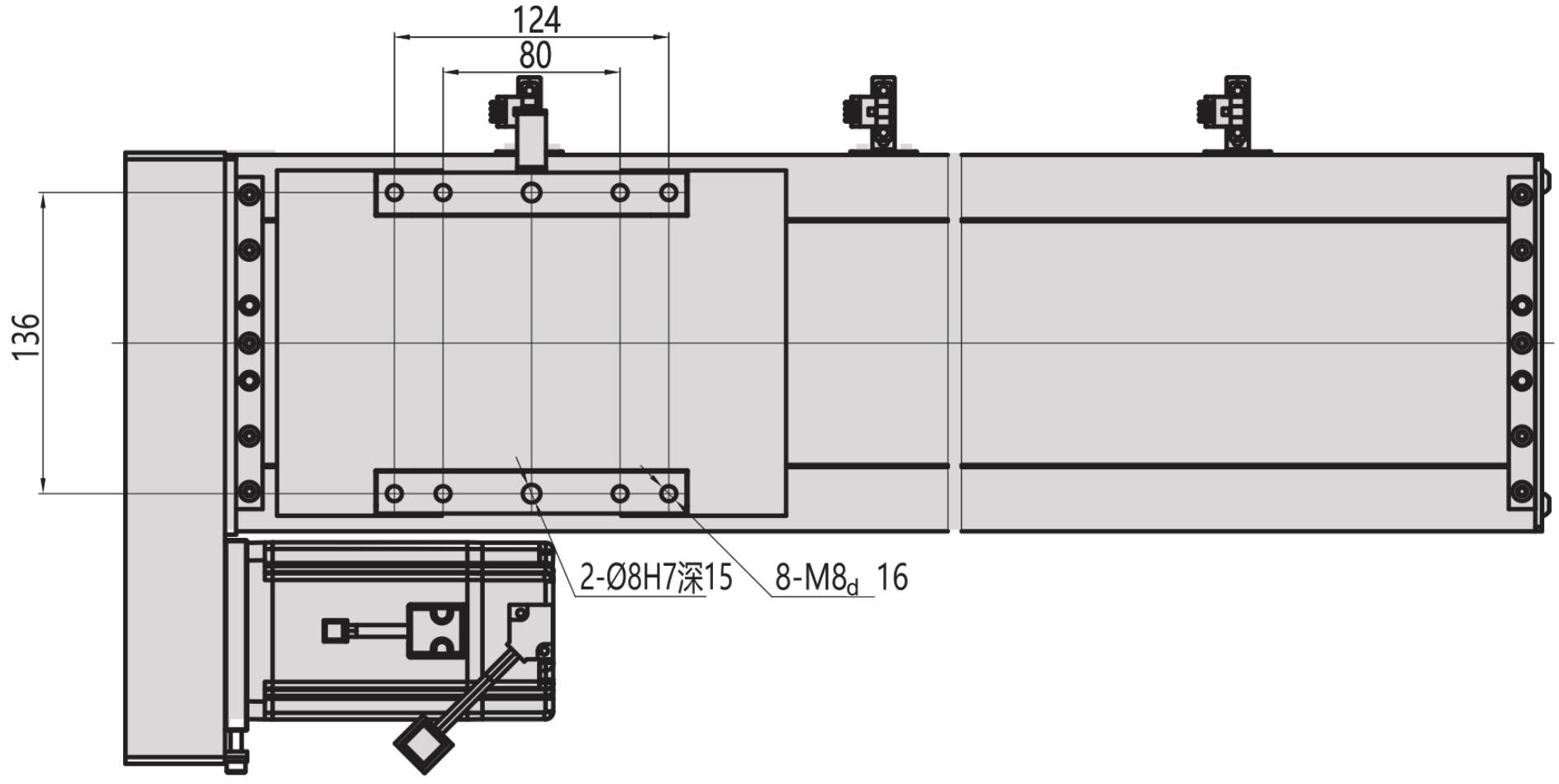

MC17 / L

Фланец

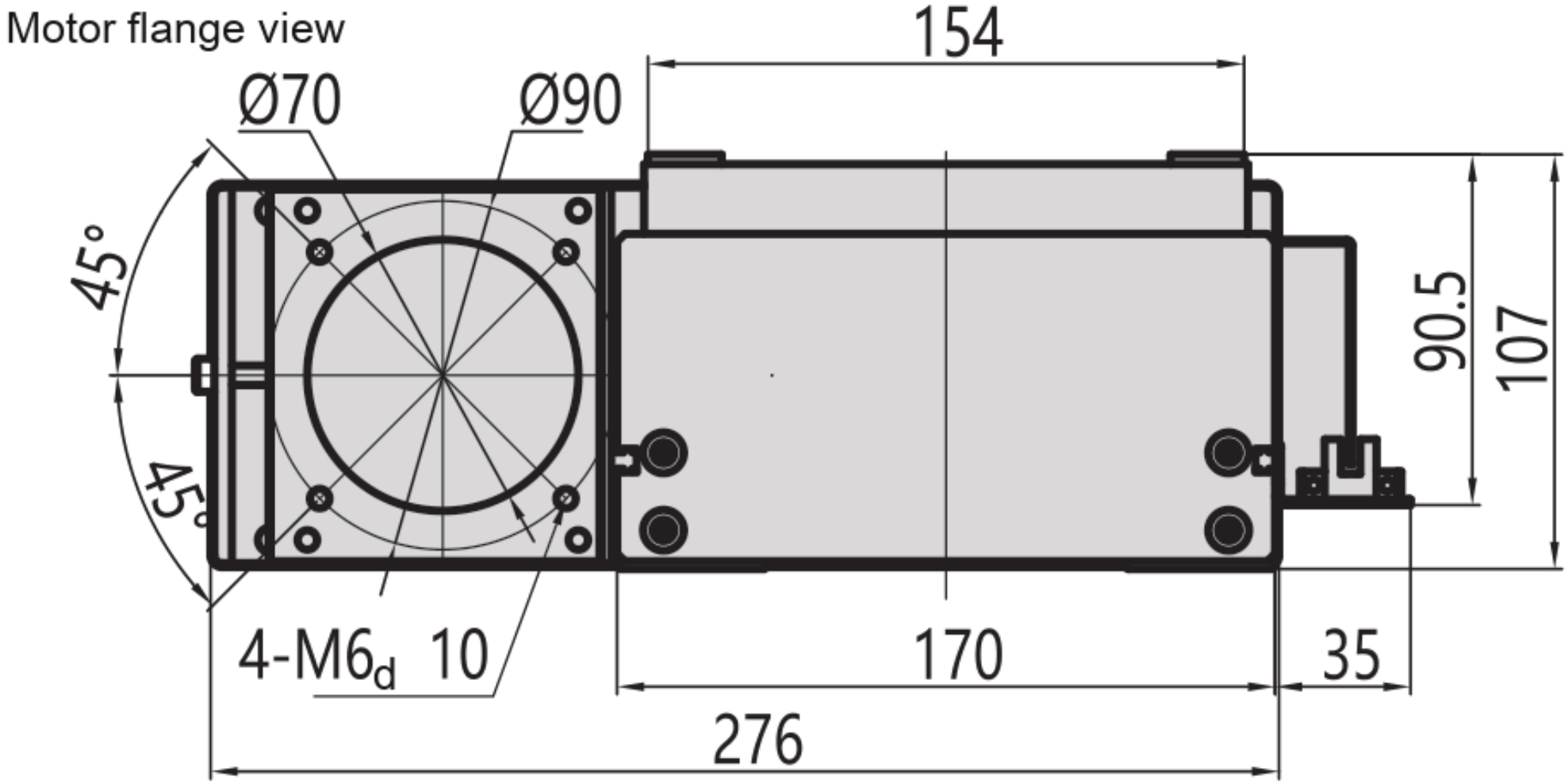

MC17 / R

Сверху

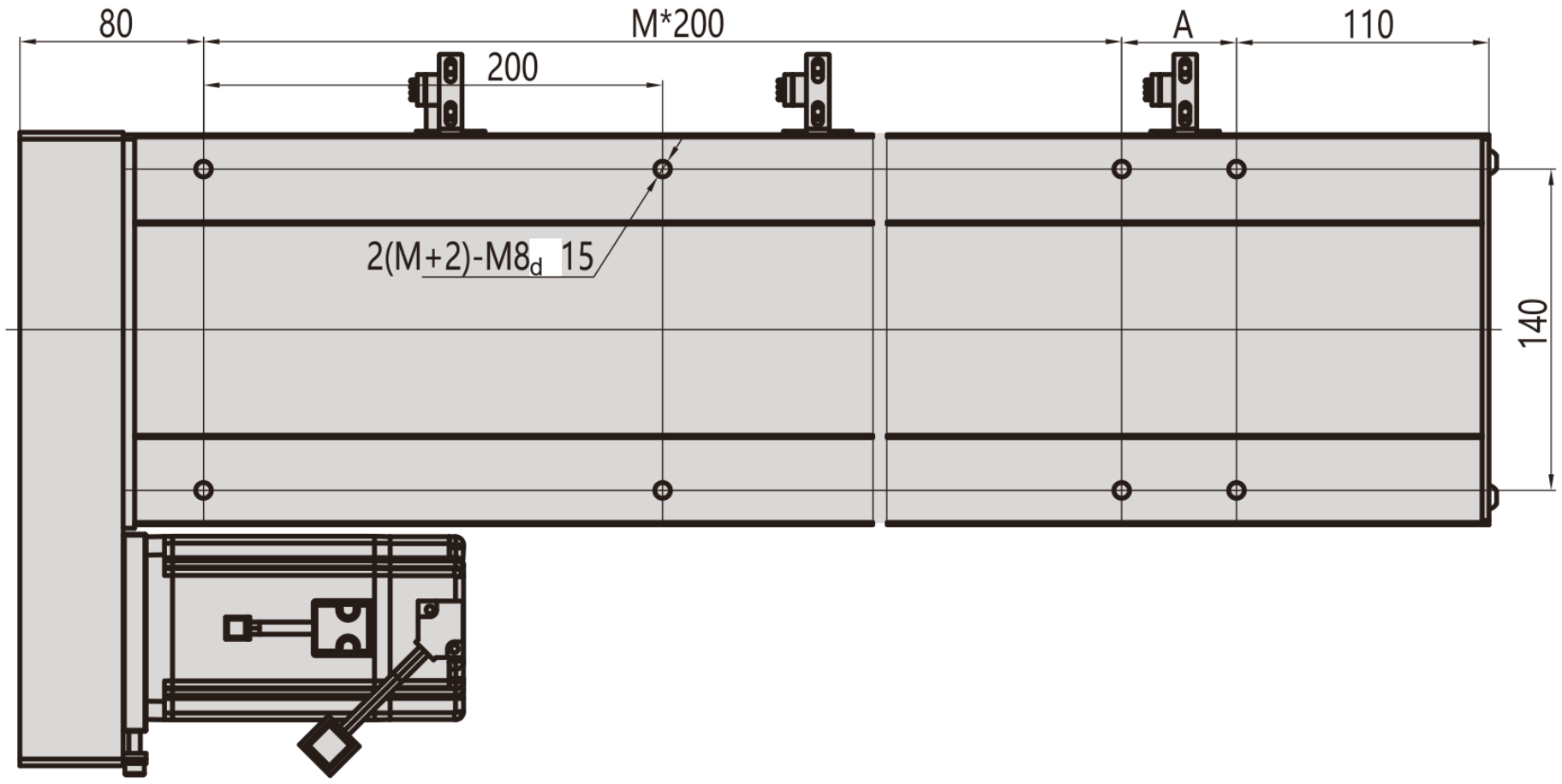

Сбоку

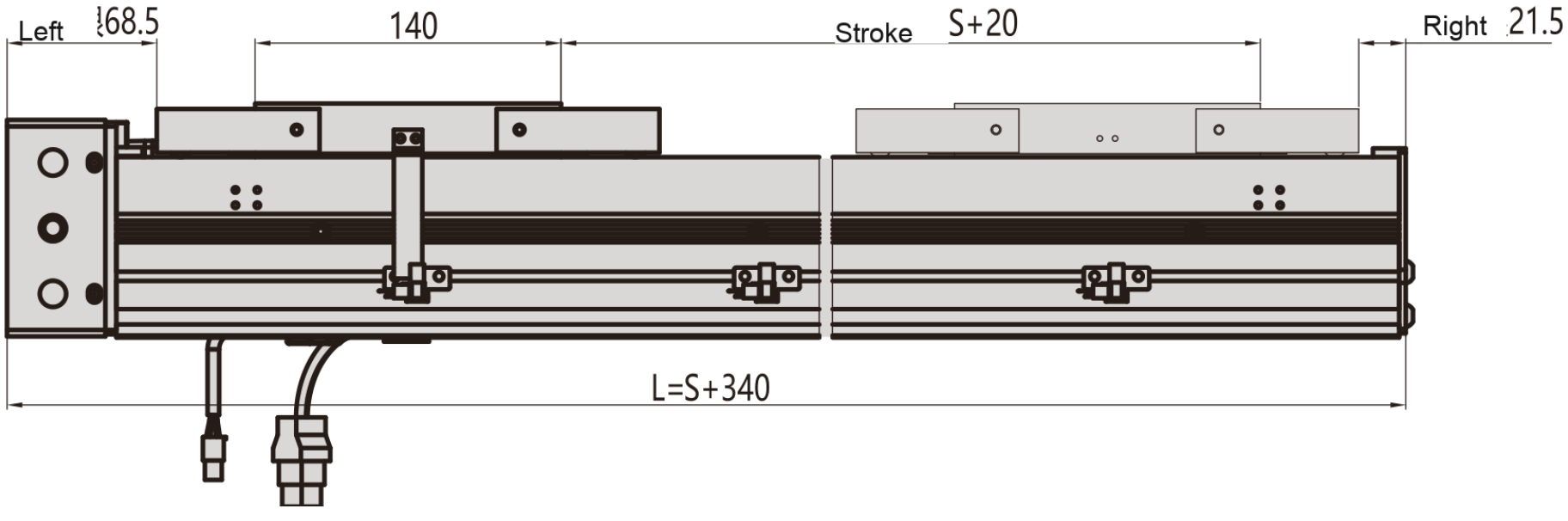

Снизу

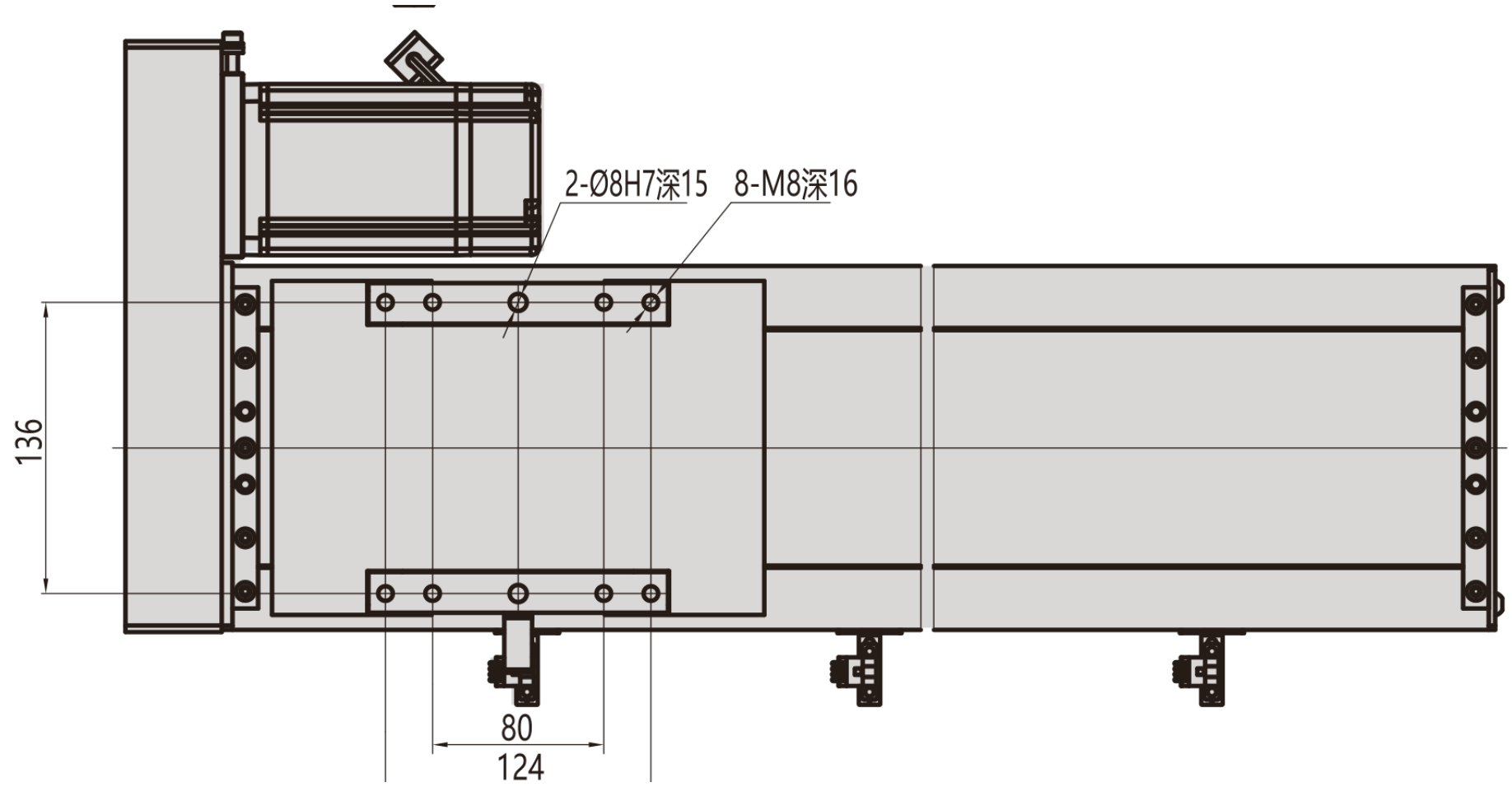

MC17 / R

Фланец

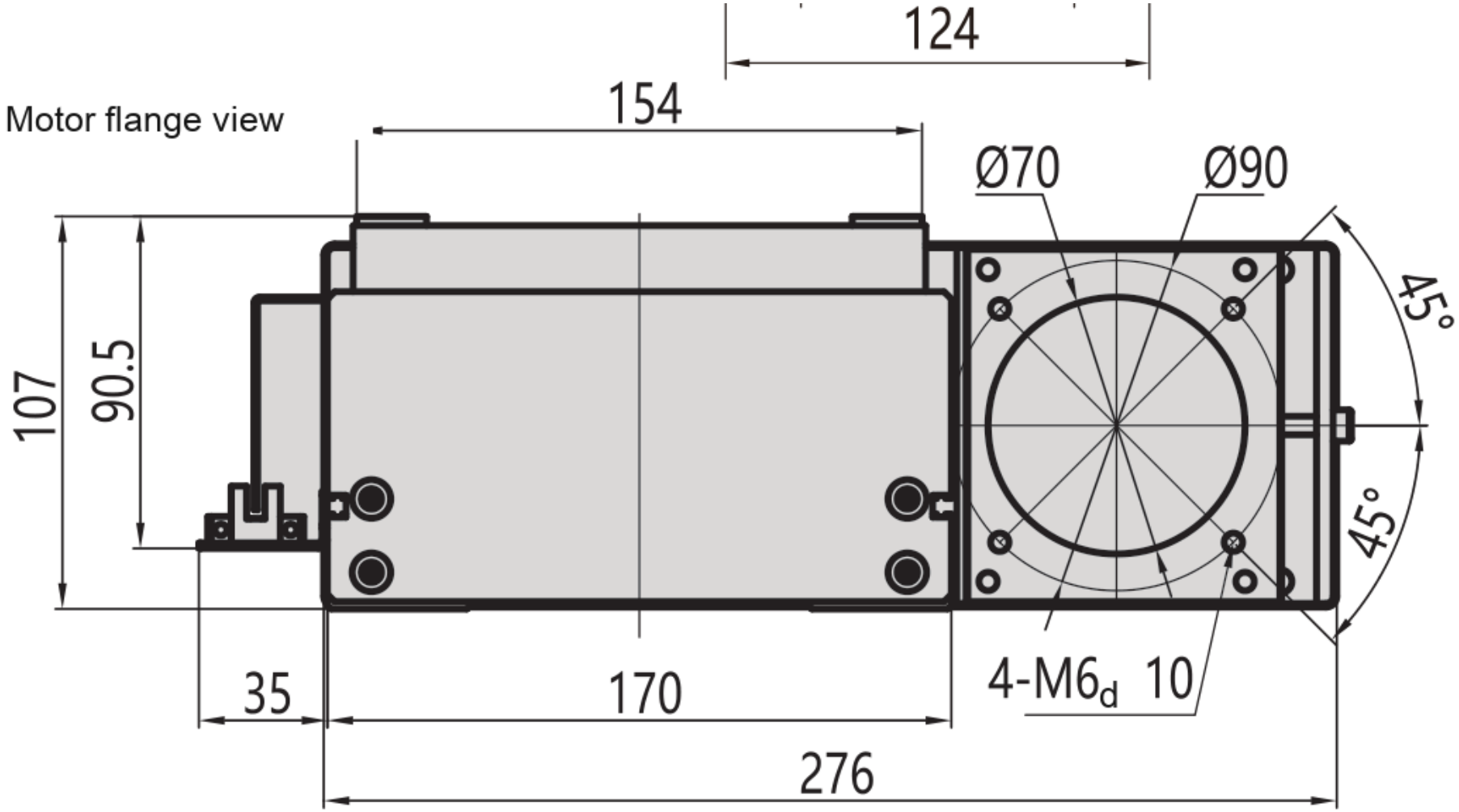

MC17 / B

Сверху

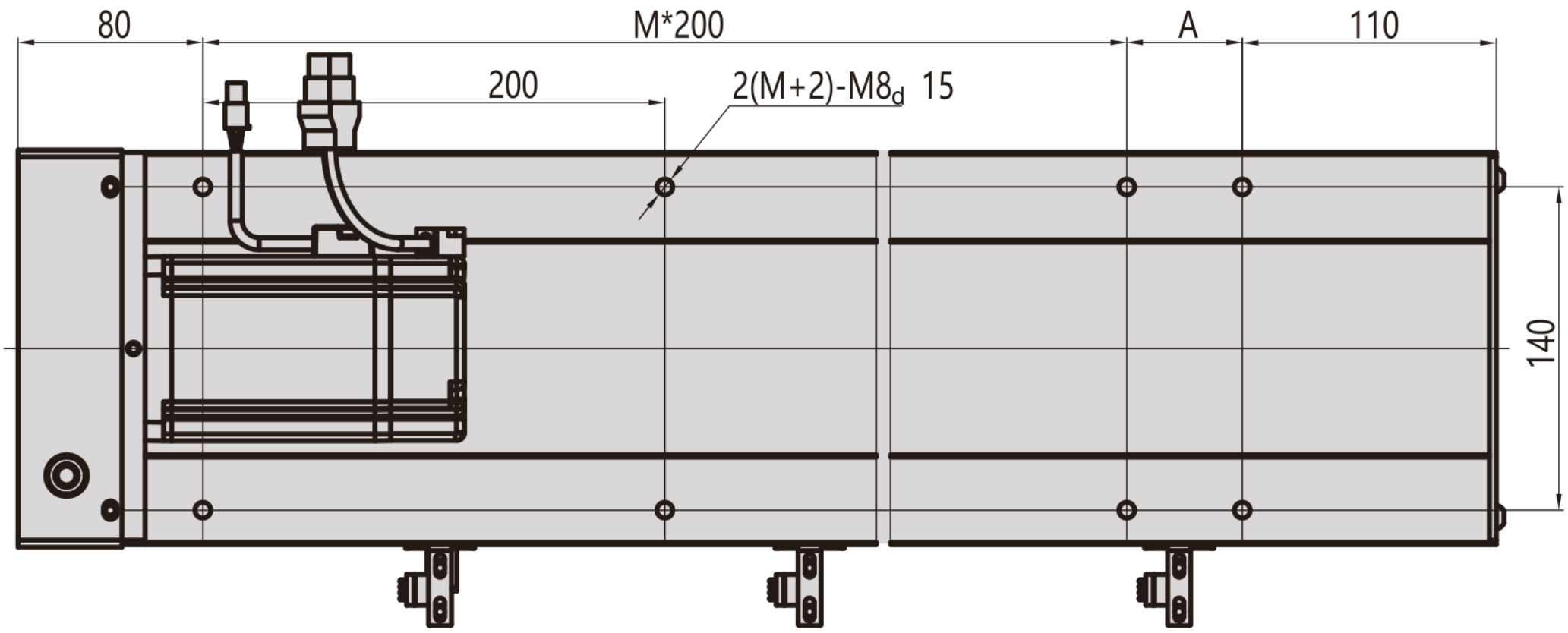

Сбоку

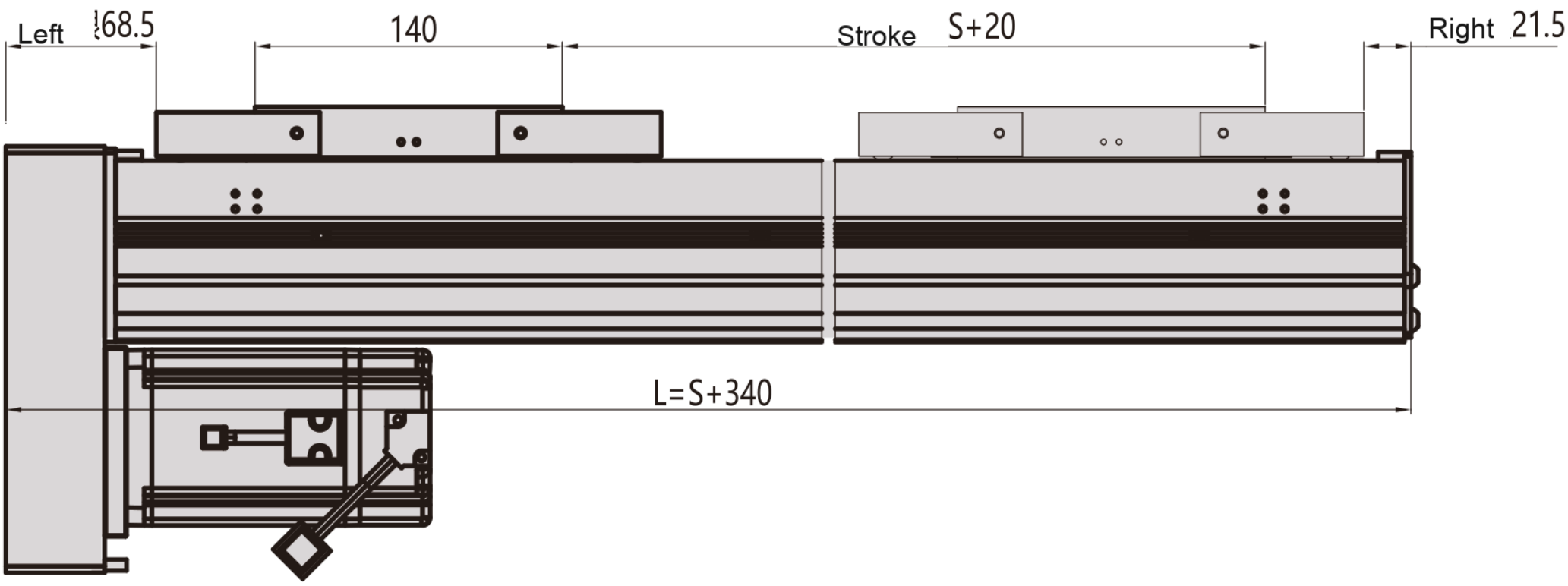

Снизу

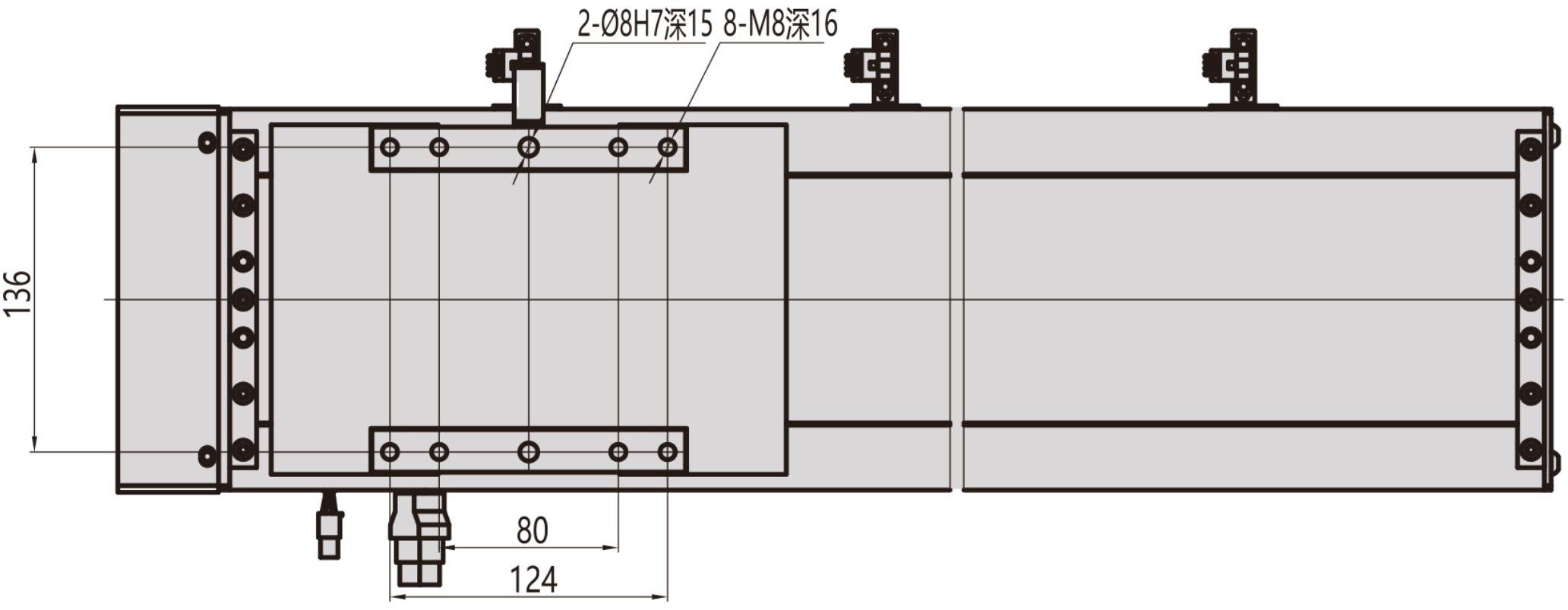

MC17 / B

Фланец

