КАК ПОЛЬЗОВАТЬСЯ ЭТИМ АТЛАСОМ

Каждый вид — каталожный чертёж указанного варианта или группы отношений. Пользуйтесь напечатанными обозначениями, а не измерением по масштабу. Это справочные чертежи, не файлы CAD.

EDA245 / Атлас чертежей

Содержание

R01	1 виды | страницы 2-2
L01	1 виды | страницы 3-3

КОНТАКТ HTROBOT

Эл. почта: emmy@htrobot.com

Сайт: www.htrobot.com

EDA245 | Размерный чертёж

Каталожный чертёж

EDA245 R01 размерный чертёж пояснение:L1=выдвижная длина+330,L2=выдвижная длина+668 | R01

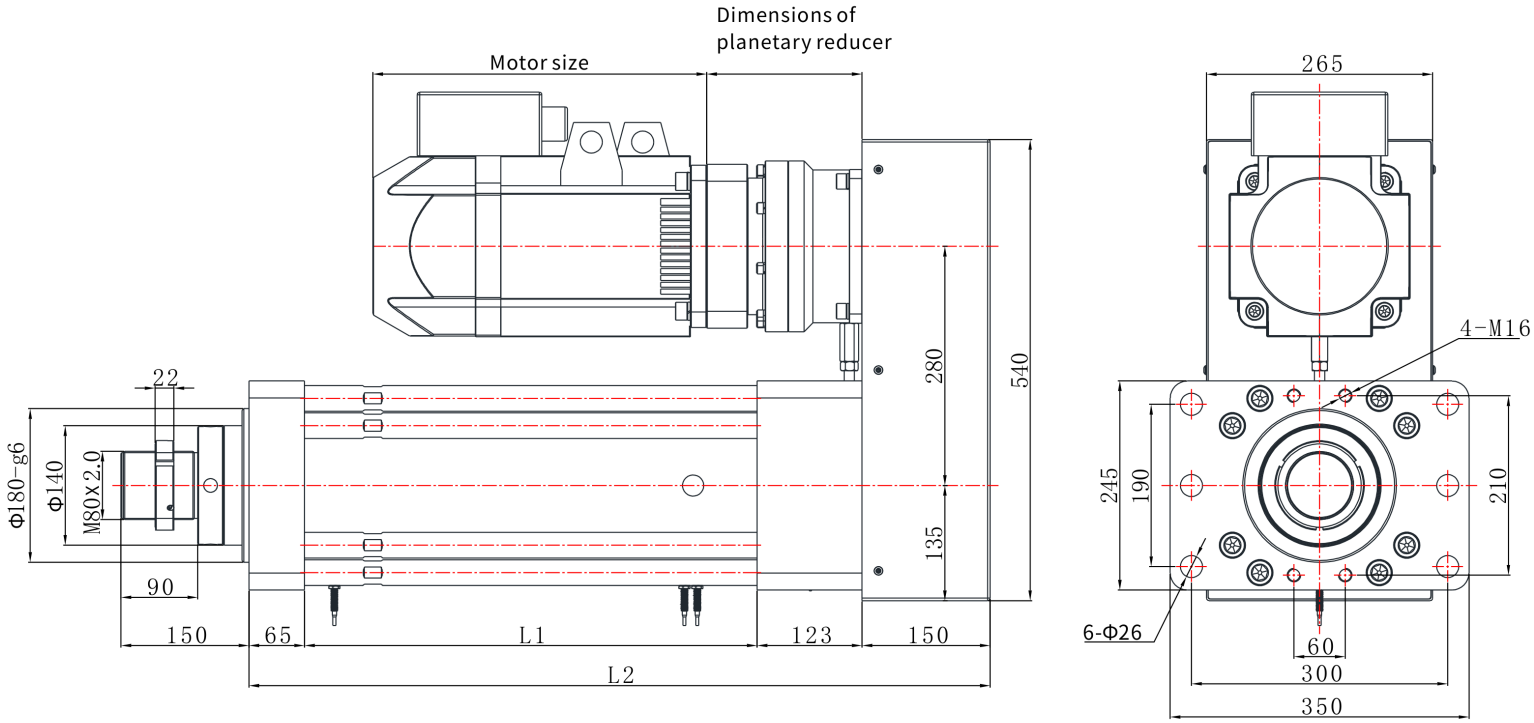

EDA245 | Размерный чертёж

Каталожный чертёж

EDA245 L01 размерный чертёж пояснение:L1=выдвижная длина+330,L2=выдвижная длина+733 | L01

