HTROBOT

ຊຸດລາງພ້ົນສ້ຽເຮ້ດ

ຄູ່ມືການເລືອກພາສາລາວ

ອົງປະກອບການເຄື່ອນທີ່ເສັ້ນຊື່ ແລະອັດຕະໂນມັດຫຸ້ຍແກນ, ພ້ອມການສະໜັບສະໜູນຈາກ Tianjin.

ຕ້ັງຢູ່ Tianjin, HTROBOT ເຮ້ດວຽກກັບລູກຄ້າດ້ານການເຄື່ອນທີ່ເສັ້ນຊື່ອຸດສາຫະກໍາ ແລະອັດຕະໂນມັດຫຸ້ຍແກນ. ຂອບເຂດສ້ນຄ້າລວມໂມດູນສາຍຊື່ ໄກດ໌ ບານສະກຣູ ແອັກຊ້ວເອເຕ້ ແລະເວທ້ XYZ.

ລຸ້ນ: DG350; DG500; DG1000; DG1200

ໝາຍເຫດຊຸດ

ຄວາມກວ້ຽ ແລະຄວາມແມ່ນສານາດສ້ຽເຮ້ດສໍາລັບໂຄງການຂອງທ່ານ.

ເຮ້ົາເຊື່ອມການສະໜອງອົງປະກອບກັບການປ້ົກສາໃຊ້ຽານສໍາລັບການກໍານ້ົດຕໍາແໜ່ງ ການຖ່ຽ ແລະອຸປະກອນຫຸ້ຍແກນ.

HTDG350 ລາງຕ້ົດພ້ົນສ້ຽເຮ້ດ

DG350 · ຊຸດລາງພ້ົນສ້ຽເຮ້ດ

ຄວາມກວ້ຽ ແລະຄວາມແມ່ນສານາດສ້ຽເຮ້ດສໍາລັບໂຄງການຂອງທ່ານ.

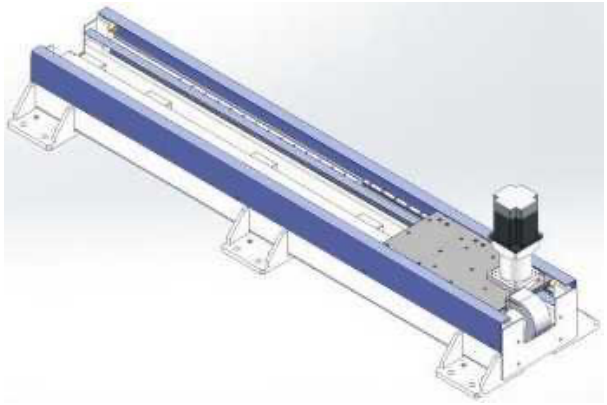

DG350 ຮູບສະລ້ົດຕະພ້ັນ

ຂໍ້ມູນຈໍາເພາະທ້ົ່ວໄປ

ພາລາມ້ົເຕ້ົ	ຄ່ຽ
ຊ່ວງໄລຍະຊ້ັກໃນຕາຕະລາງຂະໜາດ	100-2400 mm
ລະຫ້ັດຂໍ້ມູນຈໍາເພາະຕ້ົວຫຸ້ດເກຍ	180 mm
ລ້ົດເກຍ	250 mm
ນ້ໍາໜ້ັກບ້ັນທຸກແນວນອນ	1000 kg
ຄວາມສານາດເຮ້ັດຊໍ້ໍາ	±0.1 mm
ໝາຍເຫດຊະໂກ	ຄວາມຍາວບ່ໍຈໍາກ້ັດ / ໄລຍະ 100
ຂໍ້ມູນຈໍາເພາະເກຍ	3M
ໄກດ໌ເສ້ັນຊື່ (ລະຫ້ັດແຫຸ່ງ)	30
ຕ້ົວຢ່ໍາງການສ້ັ່ງ (ອ້ັ່ງອ້ີງ)	DG350-L250-S500-R180-C4-D-K
ລຸ້ນເຊ້ັນເຊ້ົ	ນອກ FC307 (NPN)

ໜ່ວຍຖືກພົມສະເພາະບ່ອນທີ່ແຫ້ງລະບຸ.

HTDG500 ລາງຕິດພື້ນສ້າງເຮັດ

DG500 · ຊຸດລາງພື້ນສ້າງເຮັດ

ຄວາມກວ້າງ ແລະຄວາມແມ່ນສານາດສ້າງເຮັດສຳລັບໂຄງການຂອງທ່ານ.

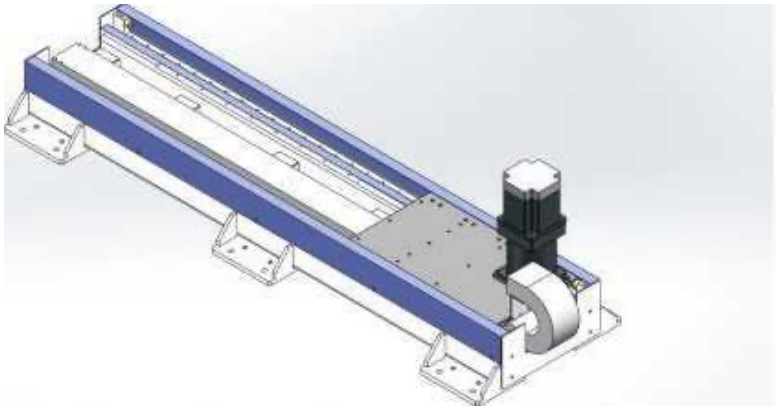

DG500 ຮູບຜະລິດຕະພັນ

ຂໍ້ມູນຈຳເພາະທີ່ກວດແລ້ວ

ພາລາມິເຕີ	ຄ່າ
ຊ່ວງໄລຍະຊັກໃນຕາຕະລາງຂະໜາດ	100-2400 mm
ລະຫັດຂໍ້ມູນຈຳເພາະຕົວຫຼຸດເກຍ	180 mm
ລິດເກຍ	250 mm
ນ້ຳໜັກບັນທຸກແນວນອນ	1500 kg
ຄວາມສານາດເຮັດຊ້ຳ	±0.1 mm
ໝາຍເຫດຊະໂກ	ຄວາມຍາວບ່ຈຳກັດ / ໄລຍະ 100
ຂໍ້ມູນຈຳເພາະເກຍ	3M
ໄກດ໌ເສັ້ນຊື່ (ລະຫັດແຫ້ງ)	30
ຕົວຢ່າງການສ້າງ (ອ້າງອີງ)	DG500-L250-S500-R180-C4-D-K
ລຸ້ນເຊັນເຊີ	ນອກ FC307 (NPN)

ໜ່ວຍຖືກພົມສະເພາະບ່ອນທີ່ແຫ້ງລະບຸ.

HTDG1000 ລາງຕິດພື້ນສ້າງເຮັດ

DG1000 · ຊຸດລາງພື້ນສ້າງເຮັດ

ຄວາມກວ້າງ ແລະຄວາມແມ່ນສານາດສ້າງເຮັດສຳລັບໂຄງການຂອງທ່ານ.

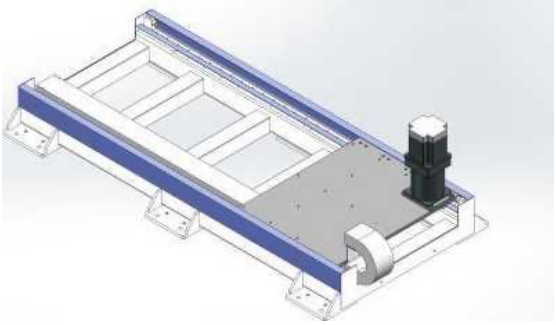

DG1000 ຮູບສະລິດຕະພັນ

ຂໍ້ມູນຈໍາເພາະທີ່ກວດແລ້ວ

ພາລາມິເຕີ	ຄ່າ
ຊ່ວງໄລຍະຊັກໃນຕາຕະລາງຂະໜາດ	100-2400 mm
ລະຫັດຂໍ້ມູນຈໍາເພາະຕົວຫຼຸດເກຍ	180 mm
ລິດເກຍ	333 mm
ນ້ໍາໜັກບັນທຸກແນວນອນ	3000 kg
ຄວາມສາມາດເຮັດຊ້ໍາ	±0.1 mm
ໝາຍເຫດຊະໂກ	ຄວາມຍາວບ່ໍຈໍາກັດ / ໄລຍະ 100
ຂໍ້ມູນຈໍາເພາະເກຍ	4M
ໄກດ໌ເສັ້ນຊື່ (ລະຫັດແຫຼ່ງ)	45
ຕົວຢ່າງການສ່ັງ (ອ້າງອີງ)	DG1000-L333-S500-R180-C4-D-K
ລຸ້ນເຊັນເຊີ	ນອກ FC307 (NPN)

ໜ່ວຍຖືກພິມສະເພາະບ່ອນທີ່ແຫຼ່ງລະບຸ.

HTDG1200 ລາງຕິດພ້ືນສ່ ງເຮ ດ

DG1200 · ຊຸດລາງພ້ືນສ່ ງເຮ ດ

ຄວາມກວ້ າງ ແລະຄວາມແມ່ນສາມາດສ່ ງເຮ ດສໍາລ ບໃຄງການຂອງທ່ ານ.

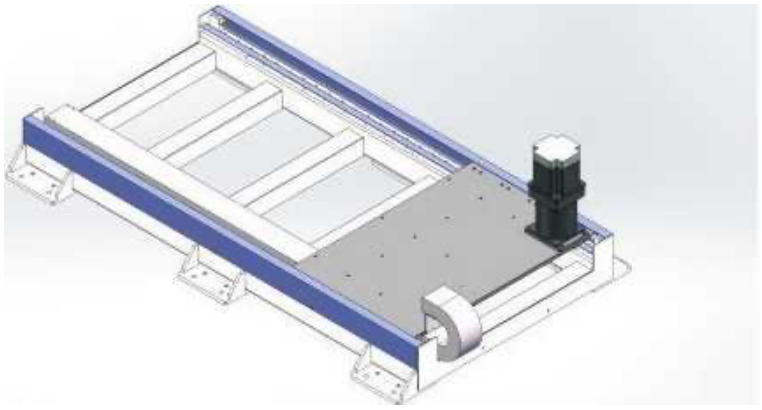

DG1200 ຮູບສະລິດຕະພັນ

ຂໍ້ມູນຈໍາເພາະທີ່ກວດແລ້ວ

ພາລາມິເຕີ	ຄ່າ
ລະຫັດຂໍ້ມູນຈຳເພາະຕົວຫຼຸດເກຍ	220 mm
ລິດເກຍ	400 mm
ນ້ຳໜັກບັນທຸກແນວນອນ	4000 kg
ຄວາມສາມາດເຮັດຊ້ຳ	±0.1 mm
ໝາຍເຫດຊະໂກ	ຄວາມຍາວບ່ຈຳກັດ / ໄລຍະ 100
ຂໍ້ມູນຈຳເພາະເກຍ	4M
ໄກດ໌ເສັ້ນຊື່ (ລະຫັດແຫຼ່ງ)	45
ຕົວຢ່າງການສັ່ງ (ອ້າງອີງ)	DG1200-L400-S500-R220-C4-D-K
ລຸ້ນເຊັນເຊີ	ນອກ FC307 (NPN)

ໜ່ວຍຖືກພິມສະເພາະບ່ອນທີ່ແຫຼ່ງລະບຸ.

ຕິດຕໍ່

ເລີ່ມດ້ວຍຜະລິດຕະພັນ ຫຼືການນຳໃຊ້. ໃຊ້ຮ່າງການສອບຖາມເພື່ອຮວບຮວມສິ່ງທີ່ກຳລັງພິຈາລະນາ ຫຼືຕິດຕໍ່ພວກເຮົາໂດຍກົງດ້ວຍຄວາມຕ້ອງການ.

emmy@htrobot.com
www.htrobot.com
Tianjin, ຈີນ