ວິທີໃຊ້ປື້ມແຜນນີ້

ແຕ່ລະມຸມມອງແມ່ນແຜນລາຍການຂອງຕົວແປ ຫຼືກຸ່ມອັດຕາທີ່ລະບຸ. ໃຊ້ປ້າຍທີ່ພົມ ບໍ່ແມ່ນການວັດຕາມມາດຕະສ່ວນ. ເປັນແຜນອ້າງອີງ ບໍ່ແມ່ນໄຟລ້ CAD.

EDT-B-60 / ປື້ມແຜນ

ສານນະບັນ

ມຸມມອງຫຼຸດຄວາມໄວເທິງ	1 ມຸມມອງ | ໜ້າ 2-2
ມຸມມອງຫຼຸດຄວາມໄວລຸ່ມ	1 ມຸມມອງ | ໜ້າ 3-3
ຕົວແປແກນ	1 ມຸມມອງ | ໜ້າ 4-4

ຕິດຕໍ່ HTROBOT

ອີເມວ: emmy@htrobot.com

ເວັບໄຊ: www.htrobot.com

EDT-B-60 | ແຜນຂະໜາດ

ແຜນລາຍການ

EDT-B-60 ມຸມມອງຫຼຸດຄວາມໄວເທົງ ຂະໜາດເປັນ mm

减速比：3，4，5，6，7，8，10

Reduction ratio

unit 单位[mm]

输出端

Output terminal

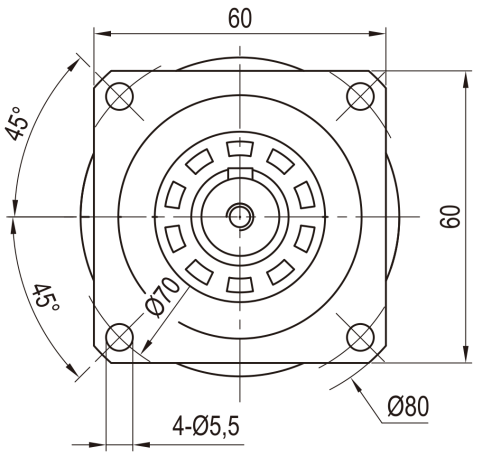

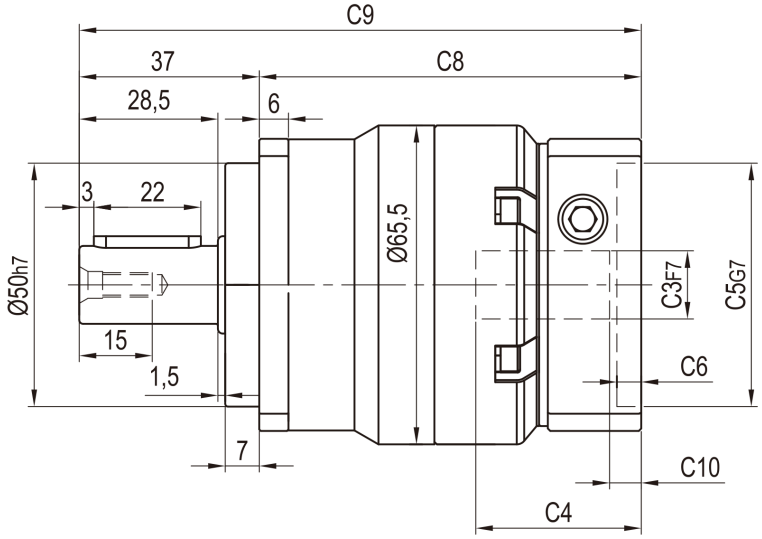

输入端

Input end

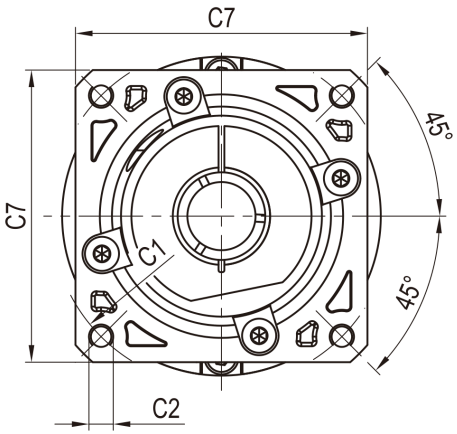

EDT-B-60 | ແຜນຂະໜາດ

ແຜນລາຍການ

EDT-B-60 ມຸມມອງຫຼຸດຄວາມໄວລຸ່ມ ຂະໜາດເປັນ mm

减速比：12，15，20，25，30，35，40，50，60，70，80，100 unit 单位[mm]

Reduction ratio

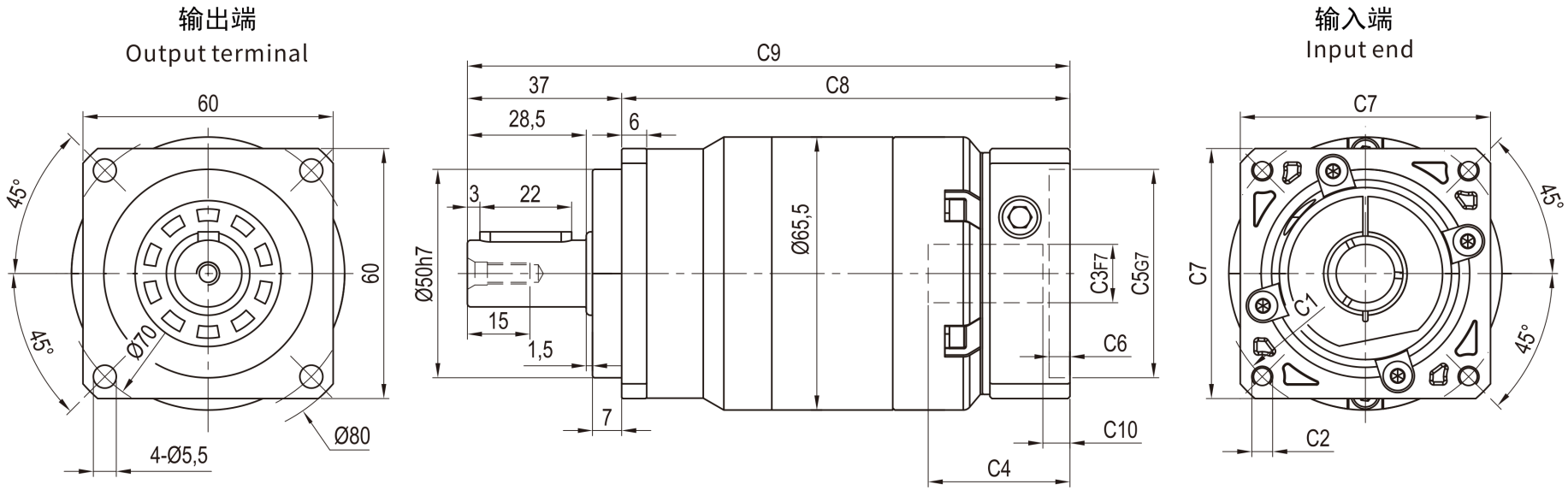

EDT-B-60 | ແຜນຂະໜາດ

ແຜນລາຍການ

EDT-B-60 ຕົວແປແກນ S1 ຊ້າຍ / S2 ຂວາ

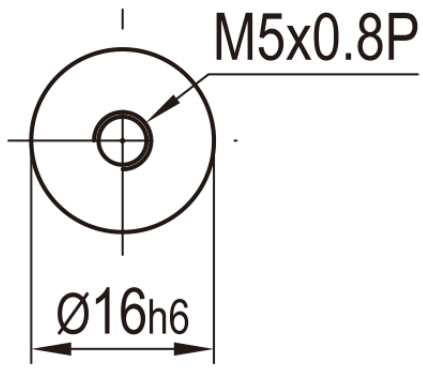

轴型式 S1

Shaft Type

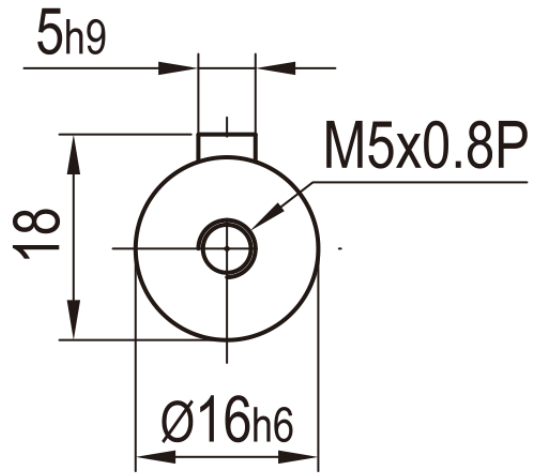

轴型式 S2

Shaft Type