HTDG500 rail au sol sur mesure

DG500 · Série de rails rectifiés sur mesure

La largeur et la précision peuvent être personnalisées pour votre projet.

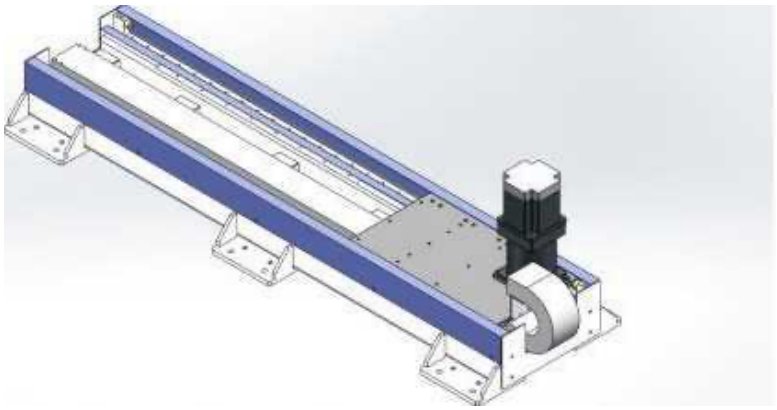

DG500 Illustration produit

Spécifications examinées

Paramètre	Valeur
Plage de course du tableau de dimensions	100-2400 mm
Code de spécification du réducteur	180 mm
Pas d'engrenage	250 mm
Charge horizontale	1500 kg
Répétabilité	±0.1 mm
Note de course	Longueur non limitée / intervalle 100
Spécification d'engrenage	3M
Guidage linéaire (code source)	30
Exemple de commande (référence)	DG500-L250-S500-R180-C4-D-K
Modèle de capteur	Extérieur FC307 (NPN)

Une unité n'est imprimée que là où la source en indique une.

Les dessins d'installation se trouvent dans l'atlas dimensionnel séparé.

emmy@htrobot.com www.htrobot.com

Référence d’ingénierie

Notes d’application

Référence d’application: La source décrit le rail au sol comme axe de déplacement externe de robot (septième axe), étendant la zone de course pour revêtement, soudage, usinage, entrepôt intelligent et applications automobiles.

Référence d’installation: Avec et sans écran tôle sont montrés sur la page de dessin source en vis-à-vis.