EDA245

高精度・高負荷サーボ電動シリンダ、ストロークカスタム対応 EDA245

製品

機械または生産ラインでの案内直線動作向けサーボ電動シリンダ。

技術仕様

リミットスイッチ	近接スイッチ
最大許容速度	**<=250 mm/s**
最大許容推力	**<=400kN**
ピストンロッド回転角	**+/-0.3 deg**
伸縮長さ	**<=2000mm**
内径	**phi180mm**

選定

推力・ストローク・速度は一つのデューティとして選んでください。カタログ最大値は他の最大値の同時適用を意味しません。発注前にねじリード、モータ取付、減速、負荷接続を確認してください。

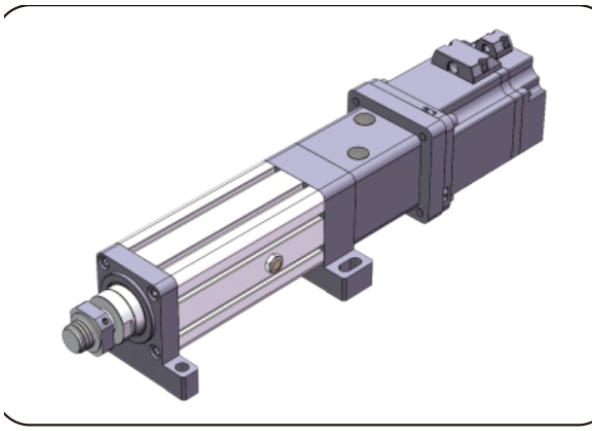

製品イラスト

基本パラメータ

(注：推力・ストローク・速度は実使用に合わせて組み合わせてください。三者の上限値は同時に使えません。)

外径	内径	最大許容推力	伸縮長さ	許容最高速度 ピストンロッド回転角	ピストンロッド回転角	リミットスイッチ
phi210 mm	phi180mm	<=400KN	<=2000mm	<=250 mm/s	+/-0.3 deg	近接スイッチ

ドライブとモータのオプション

ボールねじリード	同期プーリー速度比（入力：出力)	同期プーリー速度比（入力：出力)	同期プーリー速度比（入力：出力)	直接取付できるモータ仕様	組み合わせ可能な減速機	組み合わせ可能な減速機
20mm	1:1	/	/	NO	180A	180A, 200A, 220A
20mm	1:1	/	/	NO	220A	180A, 200A, 220A

EDA245

電動シリンダー

ボールねじのパラメータ

(注：ボールねじのパラメータはストローク〈= 300mm に適用します。300mm を超えるストロークは技術担当へご相談ください。)

ボールねじ型式	種類	直径	ボールねじリード	Ca (KN)	Coa (KN)	ボールねじ剛性	ボール径	ねじ軸	細長比	位置決め精度 | 精度等級	位置決め精度 | 精度等級
JF8020-8	ボールねじ	80 mm	20mm	403.3 KN	1210.7 KN	/	12.7mm	70K20	1:50	C5/+/-0.01	C7/+/-0.02

ベアリングのパラメータ

軸受型式	Cr (KN)	Cor (KN)
円筒ころ軸受 NJ2215EMx2	136 KN	172 KN
スラスト自動調心ころ軸受 29415	490 KN	1370 KN

タイミングプーリーとベルト

同期プーリ速度比	駆動歯車仕様	被動歯車仕様	駆動歯車の歯数	従動輪の歯数	タイミングプーリ中心距離	同期ベルト周長	同期ベルト幅
1:1	14M50T86	14M50T86	45	45	280mm	1190	50mm

寸法対応表 (mm)

負荷接続方式	phiA	phiB	phiC	C	D	E	F	H	G	M
おねじ	phi180	phi140	-	90	150	8	24	-	-	M80x2
めねじ	phi180	phi140	phi70	-	285	8	55	-	-	-

emmy@htrobot.com www.htrobot.com