EDA140

กระบอกไฟฟ้าเซอร์โวความแม่นยำสูง รับภาระสูง ปรับช่วงชักได้ EDA140 EDA140

ผลิตภัณฑ์

กระบอกไฟฟ้าเซอร์โวสำหรับการเคลื่อนที่เส้นตรงแบบมีไกด์ในเครื่องจักรหรือสายผลิต

ข้อมูลจำเพาะทางเทคนิค

ลิมิตสวิตช์	สวิตช์ระยะใกล้
ความเร็วสูงสุดที่อนุญาต	**<=250 mm/s**
แรงขับสูงสุดที่อนุญาต	**<=130kN**
มุมหมุนของก้านลูกสูบ	**+/-0.3 deg**
ความยาวยืดได้	**<=2000mm**
เส้นผ่านศูนย์กลางภายใน	**phi110mm**

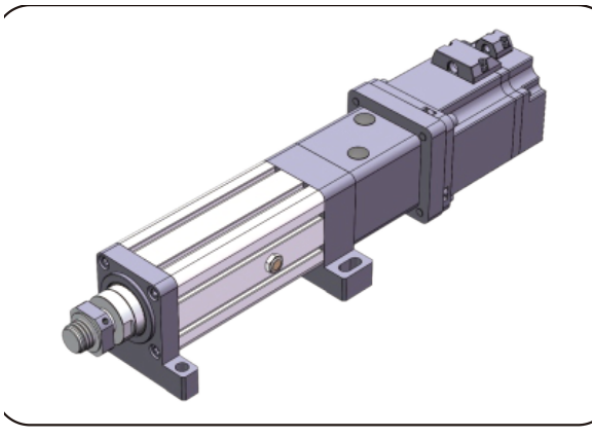

ภาพผลิตภัณฑ์

การเลือก

เลือกแรงผลัก ช่วงชัก และความเร็วเป็นดิวตี้เดียว ค่าสูงสุดในแคตตาล็อกไม่ได้แปลว่าค่าสูงสุดอื่นใช้พร้อมกัน ยืนยันลีดสกรู การติดตั้งมอเตอร์ การลดเกียร์ และการต่อภาระก่อนสั่ง

พารามิเตอร์พื้นฐาน

(หมายเหตุ: แรงผลัก ช่วงชัก และความเร็วต้องใช้ร่วมกับสภาพการใช้งานจริง และค่าขีดจำกัดสูงสุดทั้งสามอย่างใช้พร้อมกันไม่ได้)

เส้นผ่านศูนย์กลางภายนอก	เส้นผ่านศูนย์กลางภายใน	แรงขับสูงสุดที่อนุญาต	ความยาวยืดได้	ความเร็วสูงสุดที่อนุญาต	มุมหมุนก้า	มุมหมุนของก้านลูกสูบ	ลิมิตสวิตช์
phi132 mm	phi110mm	<=130KN	<=2000mm	<=250 mm/s		+/-0.3 deg	สวิตช์ระยะใกล้

ตัวเลือกไดรฟ์และมอเตอร์

ระยะนำของลสกรู	อัตราส่วนความเร็วของล้อชิงโครนัส (ขาเข้า: ขาออก)	อัตราส่วนความเร็วของล้อชิงโครนัส (ขาเข้า: ขาออก)	อัตราส่วนความเร็วของล้อชิงโครนัส (ขาเข้า: ขาออก)	ข้อมูลจำเพาะมอเตอร์ที่ติดตั้งตรงได้	ชุดทดรอบที่สามารถจับคู่ได้	ชุดทดรอบที่สามารถจับคู่ได้
10mm	1:1	/	/	NO	142A	130A, 180A
20mm	1:1	/	/	NO	142A	130A, 180A

emmy@htrobot.com www.htrobot.com

EDA140

กระบอกสูบไฟฟ้า

พารามิเตอร์บอลสกรู

(หมายเหตุ: พารามิเตอร์บอลสกรูใช้กับช่วงชัก <= 300mm สำหรับช่วงชักมากกว่า 300mm กรุณาปรึกษาเจ้าหน้าที่เทคนิค)

รุ่นบอลสกรู	ประเภท	เส้นผ่านศูนย์กลาง	ระยะนำบอลสกรู	Ca (KN)	Coa (KN)	ความแข็งแกร่งของบอลสกรู	เส้นผ่านศูนย์กลางลูกบอล	เพลาสกรู	อัตราส่วนความชะลูด	ความแม่นยำในการกำหนดตำแหน่ง | ระดับความแม่นยำ	ความแม่นยำในการกำหนดตำแหน่ง | ระดับความแม่นยำ
JFZ5010-8	บอลสกรู	50 mm	10mm	104.1 KN	251.2 KN	/	7.144mm	40K12	1:50	C5/+/-0.01	C7/+/-0.02
SFU5010-8	บอลสกรู	50 mm	10mm	104.1 KN	251.2 KN	/	7.144mm	40K12	1:50	C5/+/-0.01	C7/+/-0.02
JFZ5020-7	บอลสกรู	50 mm	20mm	955 KN	230.7 KN	/	7.144mm	40K12	1:50	C5/+/-0.01	C7/+/-0.02

พารามิเตอร์ตลับลูกปืน

รุ่นตลับลูกปืน	Cr (KN)	Cor (KN)
ตลับลูกปืนร่องลึก 6009-ZZx2	19.9 KN	14 KN
ตลับลูกปืนรับแรงตามแนวแกนแบบแบน 51212	73.5 KN	179 KN

พูลเลย์ไทมิงและสายพาน

อัตราส่วนความเร็วของล้อชิงโครนัส	สเปกเกียร์ขับ	สเปกเกียร์ถูกขับ	จำนวนฟันเฟืองขับ	จำนวนฟันเฟืองตาม	ระยะศูนย์กลางของล้อชิงโครนัส	เส้นรอบวงสายพานชิงโครนัส	ความกว้างสายพานชิงโครนัส
1:1	14M65T77	14M65T77	28	28	196mm	784	50mm

ตารางเทียบขนาด (mm)

ประเภทการเชื่อมต่อโหลด	phiA	phiB	phiC	C	D	E	F	H	G	M
เกลียวนอก	phi110	phi90	-	70	120	10	14	-	-	M50x2
เกลียวใน	phi110	phi90	-	45	50	10	-	-	-	M30x1.5
ข้อต่อชนิด I	phi110	phi90	phi40	-	245	10	40	85	-	-
ตลับลูกปืนตาปลา	phi110	phi90	phi50	-	165	10	60	-	-	-
ข้อต่อ Y	phi110	phi90	phi40	-	245	10	40.3	86	85	-