Siri paksi teleskopik HTSL150

SL150 · Siri paksi teleskopik

Semak sokongan dan pemasangan merentasi julat unjuran lengkap. Sertakan momen beban dan ruang kabel dalam semakan pemasangan.

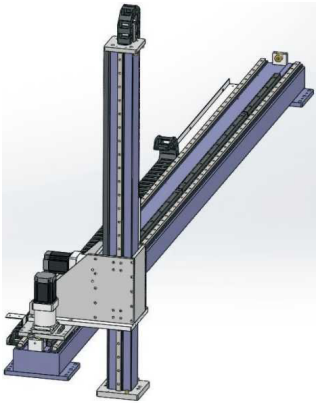

Ilustrasi siri SL

Spesifikasi disemak

Parameter teknikal	Nilai
Kebolehulangan	±0.1 mm
Beban menegak	300 kg
lead gear	250 mm
Nombor kotak gear (pengepala cetak mm)	180 mm
Spesifikasi gear	3M
Galas linier (kod sumber)	30
Contoh pesanan (rujukan)	SL150-L250-S500-R160-C4-D
Model penderia	Luar FC307 (NPN)
Julat lejang dan pic	100-2050mm/selang 50

Lukisan pemasangan ada dalam atlas dimensi yang berasingan.

emmy@htrobot.com www.htrobot.com

Rujukan kejuruteraan

Nota aplikasi

Rujukan aplikasi: Sumber menyifatkan aci teleskopik untuk pengendalian, paletisasi dan pengisihan dalam logistik, automotif dan peralatan perubatan, dengan pengangkutan menegak sebagai aplikasi jimat ruang.

Rujukan pemasangan: Dengan dan tanpa penutup belos ditunjukkan pada halaman lukisan sumber berhadapan.

Perbezaan pesanan dan spesifikasi: Kotak gear contoh ialahR160 dan anotasinya160mm; jadual asas menyatakan180mm.