MKK86 Dimensioni

Viste di dimensioni e installazione. Le unità sono le etichette stampate su ciascuna vista.

Questi disegni non selezionano una corsa. Confermare il montaggio rispetto alla configurazione ordinata.

F0 senza coperchio: 1 viste. pannello 1

H0 senza coperchio: 1 viste. pannello 2

HR senza coperchio: 1 viste. pannello 1

HL senza coperchio: 1 viste. pannello 2

HS senza coperchio: 1 viste. pannello 1

HM senza coperchio: 1 viste. pannello 2

F0 con coperchio: 1 viste. pannello 1

H0 con coperchio: 1 viste. pannello 2

HR con coperchio: 1 viste. pannello 1

HL con coperchio: 1 viste. pannello 2

HS con coperchio: 1 viste. pannello 1

HM con coperchio: 1 viste. pannello 2

F0 coperchio telescopico: 1 viste. pannello 1

H0 coperchio telescopico: 1 viste. pannello 2

HR coperchio telescopico: 1 viste. pannello 1

HL coperchio telescopico: 1 viste. pannello 2

HS coperchio telescopico: 1 viste. pannello 1

HM coperchio telescopico: 1 viste. pannello 2

F0 senza coperchio: 1 viste. pannello 1

H0 senza coperchio: 1 viste. pannello 2

HR senza coperchio: 1 viste. pannello 1

HL senza coperchio: 1 viste. pannello 2

HS senza coperchio: 1 viste. pannello 1

HM senza coperchio: 1 viste. pannello 2

F0 con coperchio: 1 viste. pannello 1

H0 con coperchio: 1 viste. pannello 2

HR con coperchio: 1 viste. pannello 1

HL con coperchio: 1 viste. pannello 2

HS con coperchio: 1 viste. pannello 1

HM con coperchio: 1 viste. pannello 2

F0 coperchio telescopico: 1 viste. pannello 1

H0 coperchio telescopico: 1 viste. pannello 2

HR coperchio telescopico: 1 viste. pannello 1

HL coperchio telescopico: 1 viste. pannello 2

HS coperchio telescopico: 1 viste. pannello 1

HM coperchio telescopico: 1 viste. pannello 2

F0: 1 viste. montaggio F0

F1: 1 viste. montaggio F1

F2: 1 viste. montaggio F2

F3: 1 viste. montaggio F3

F4: 1 viste. montaggio F4

F5: 1 viste. montaggio F5

F6: 1 viste. montaggio F6

H0: 1 viste. montaggio H0

MKK86 · F0 senza coperchio · pannello 1

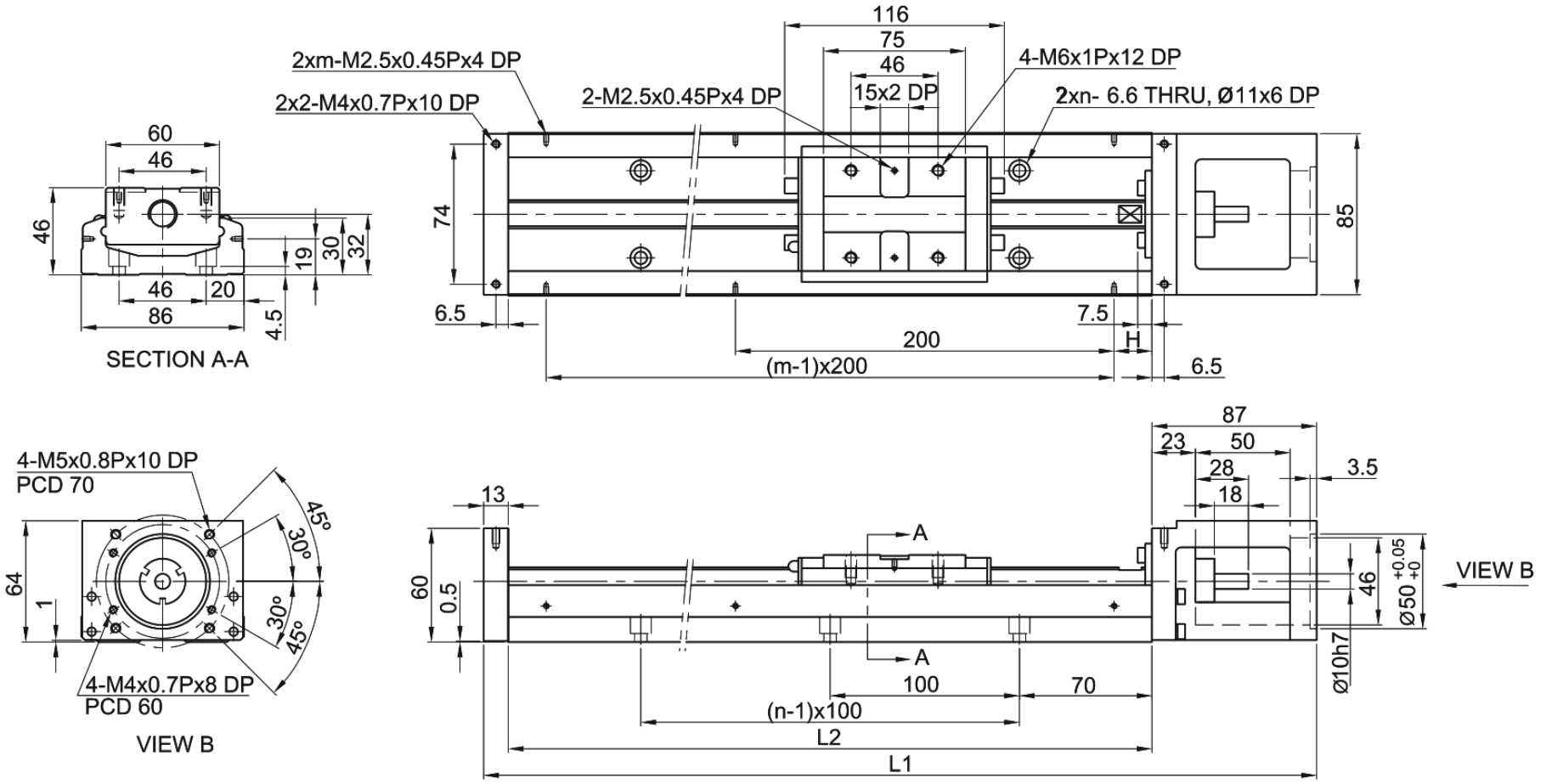

MKK86 · H0 senza coperchio · pannello 2

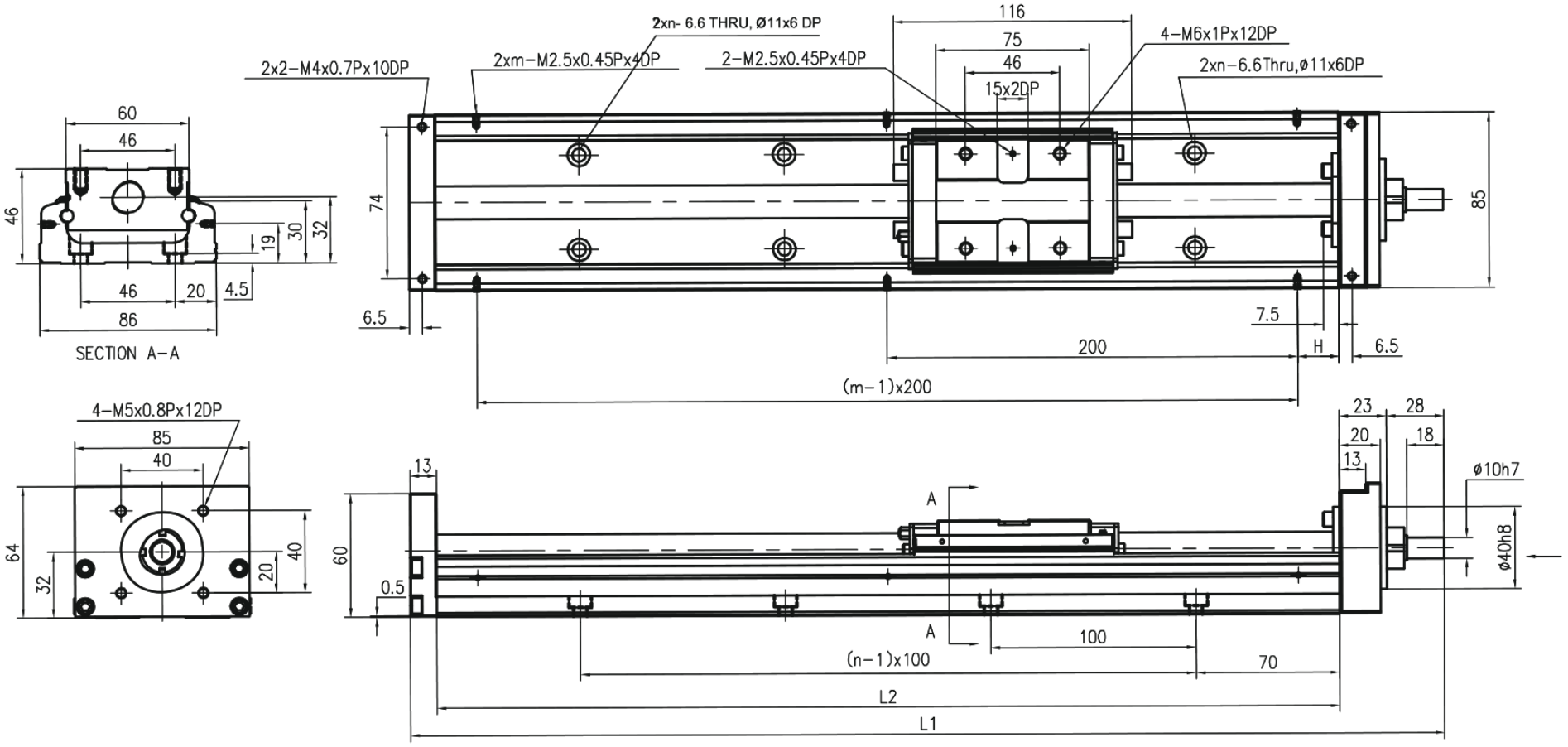

MKK86 · HR senza coperchio · pannello 1

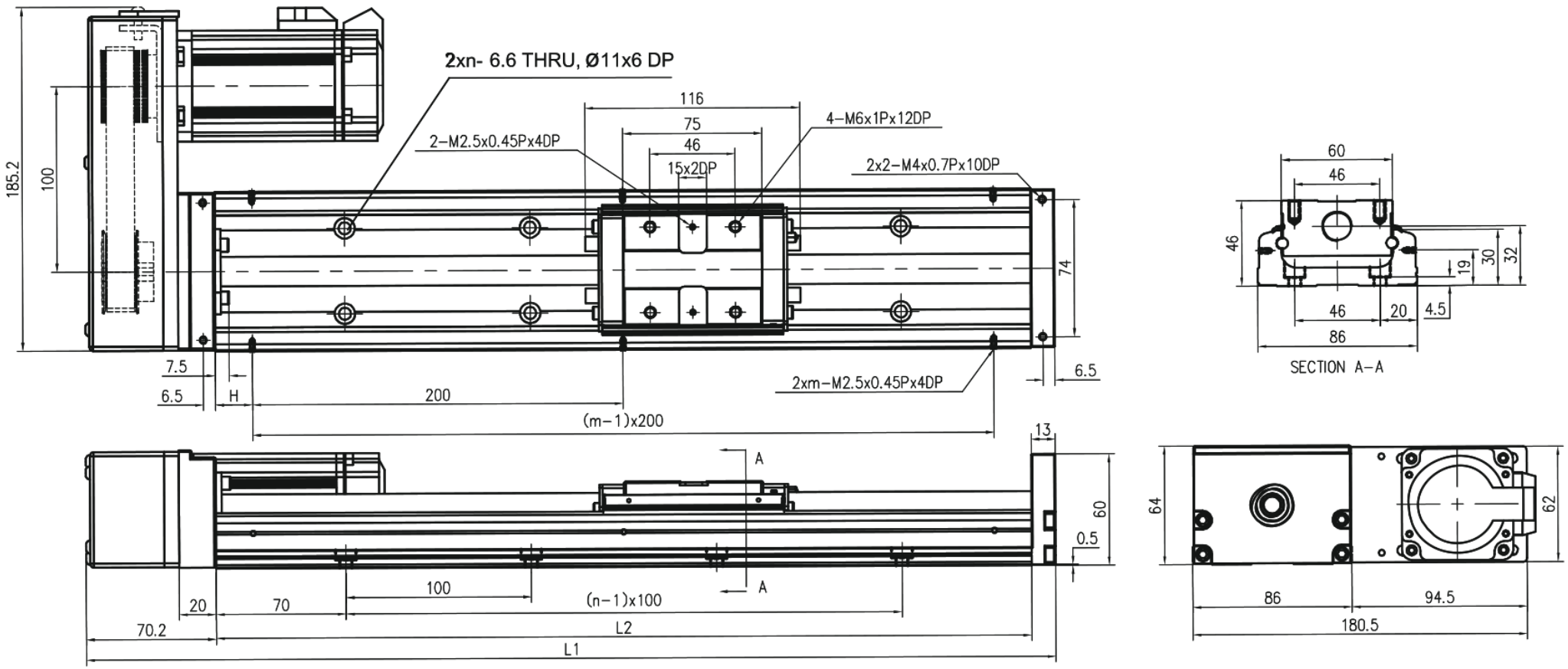

MKK86 · HL senza coperchio · pannello 2

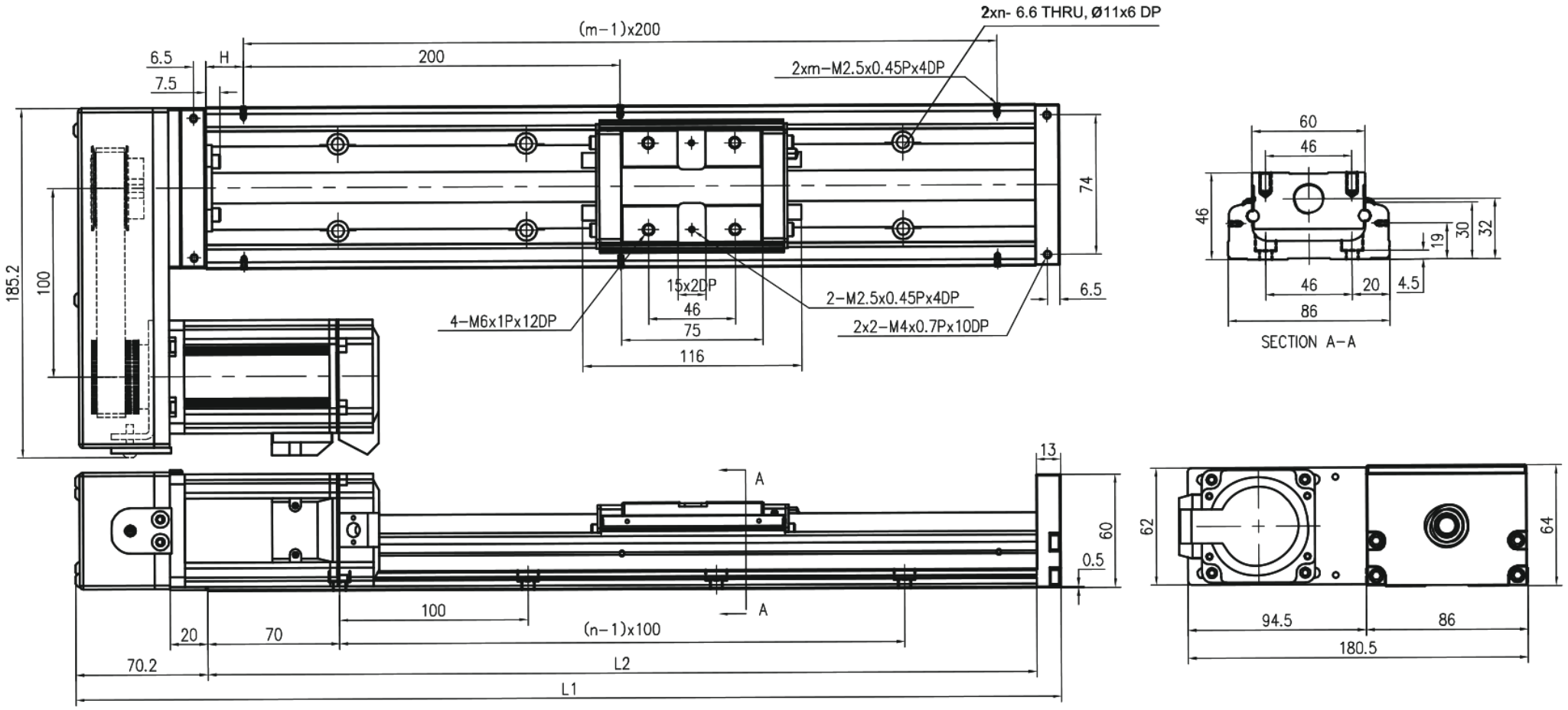

MKK86 · HS senza coperchio · pannello 1

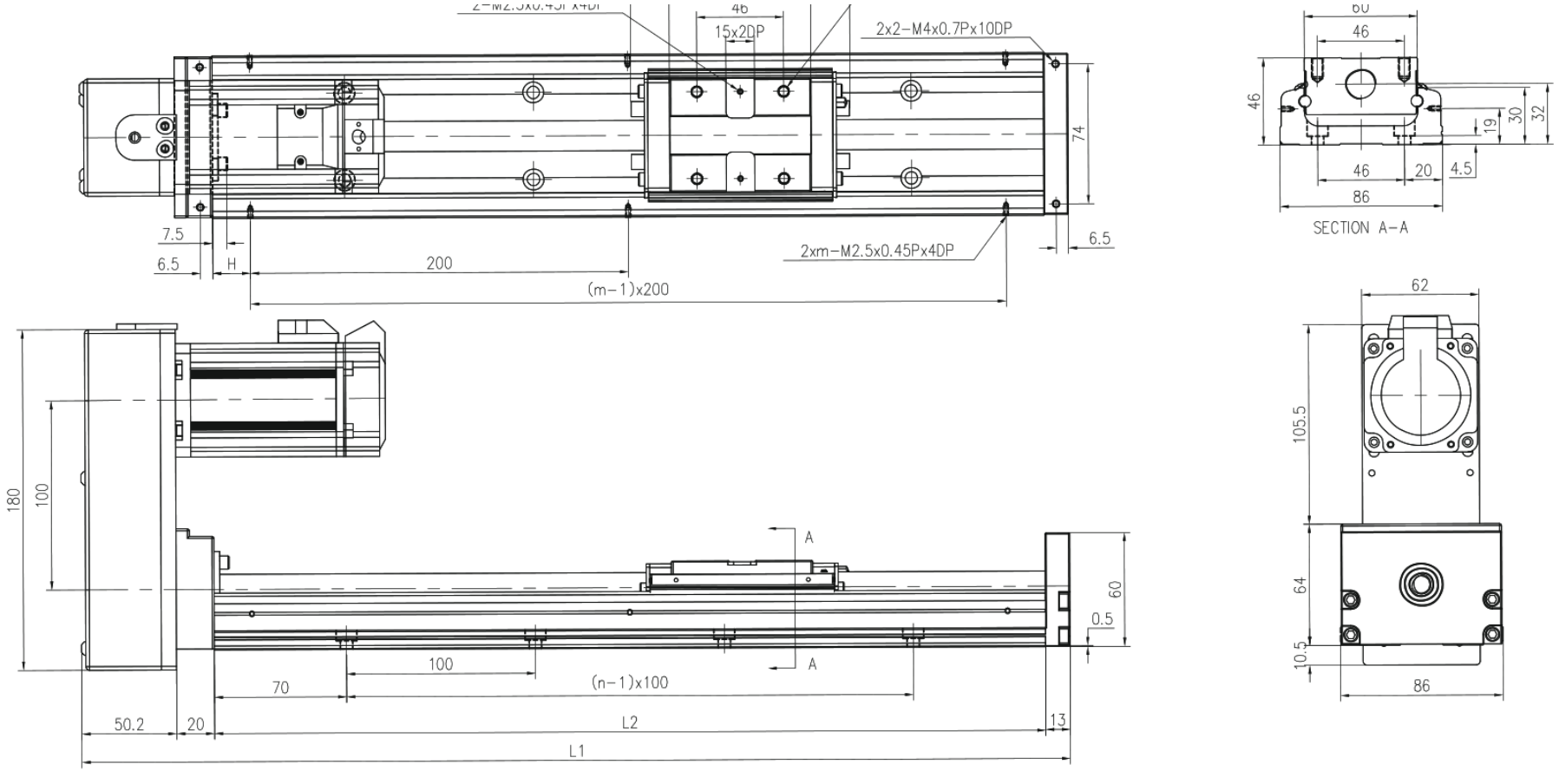

MKK86 · HM senza coperchio · pannello 2

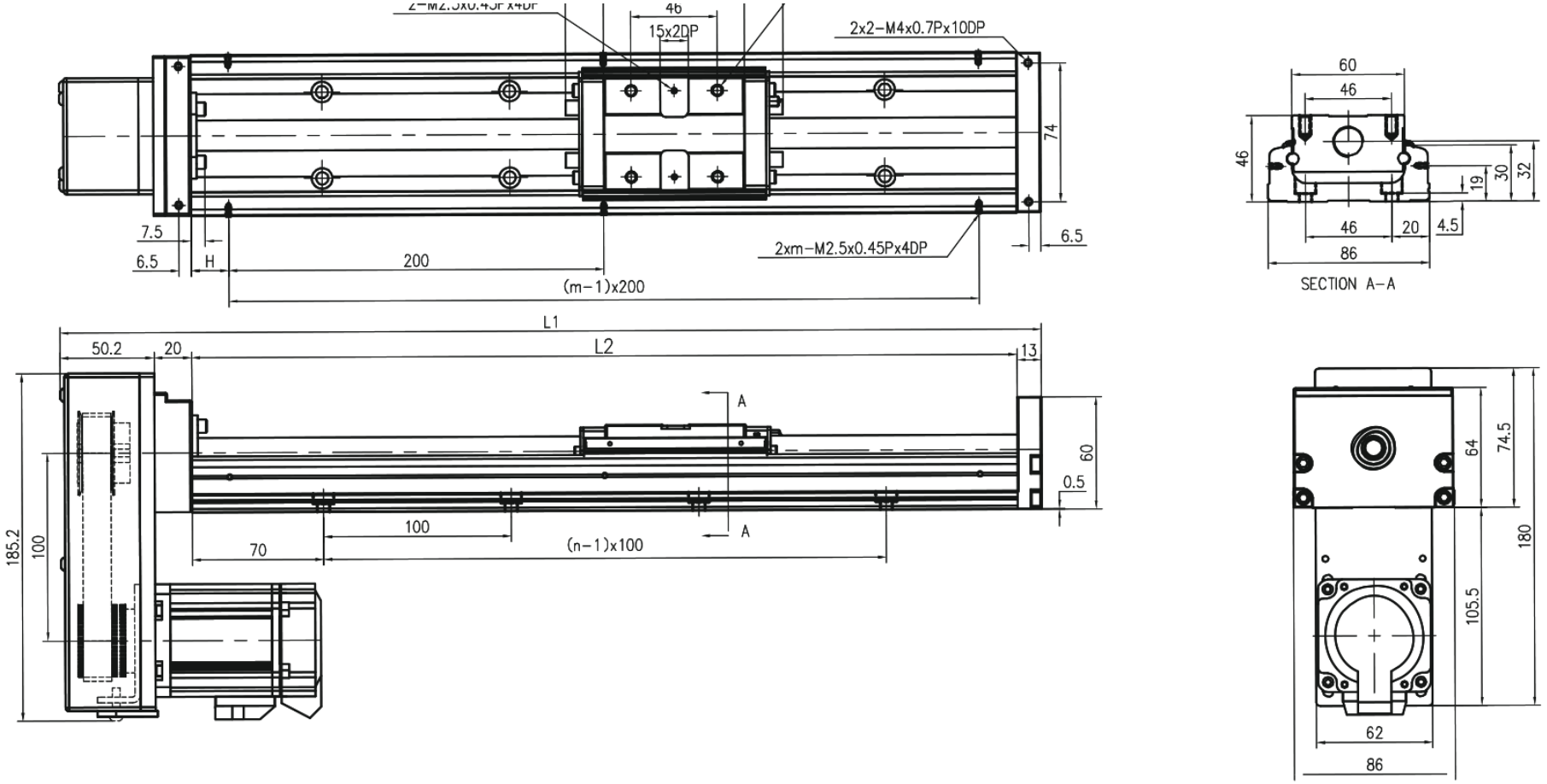

MKK86 · F0 con coperchio · pannello 1

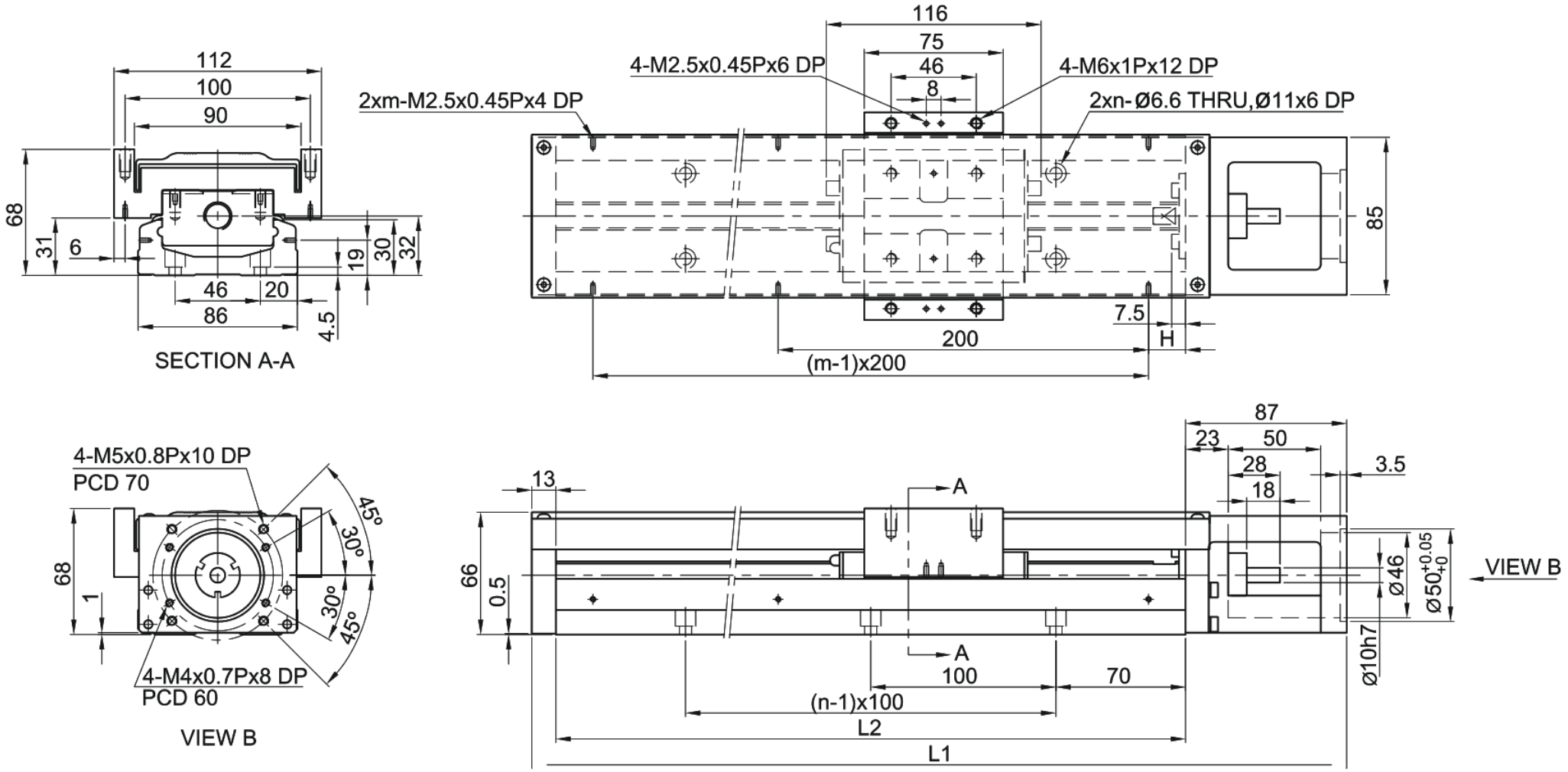

MKK86 · H0 con coperchio · pannello 2

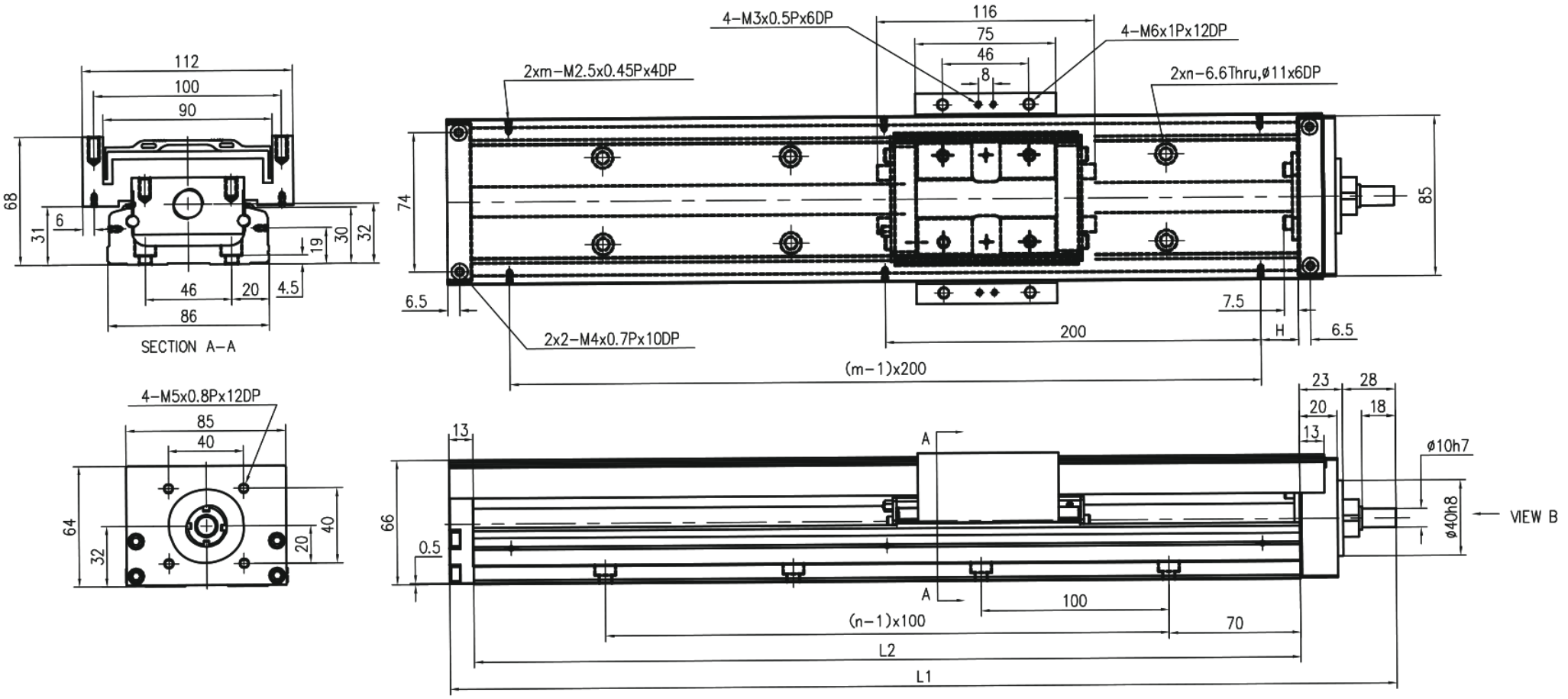

MKK86 · HR con coperchio · pannello 1

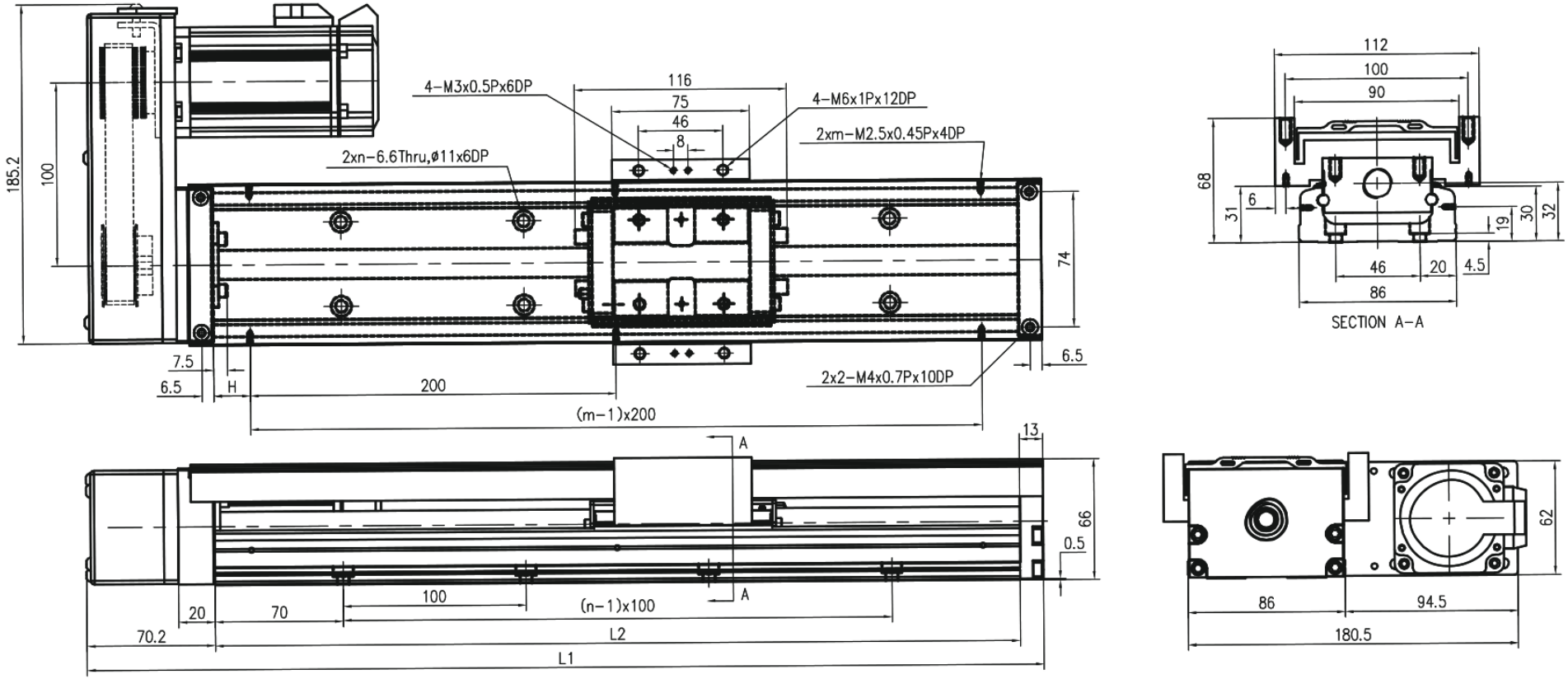

MKK86 · HL con coperchio · pannello 2

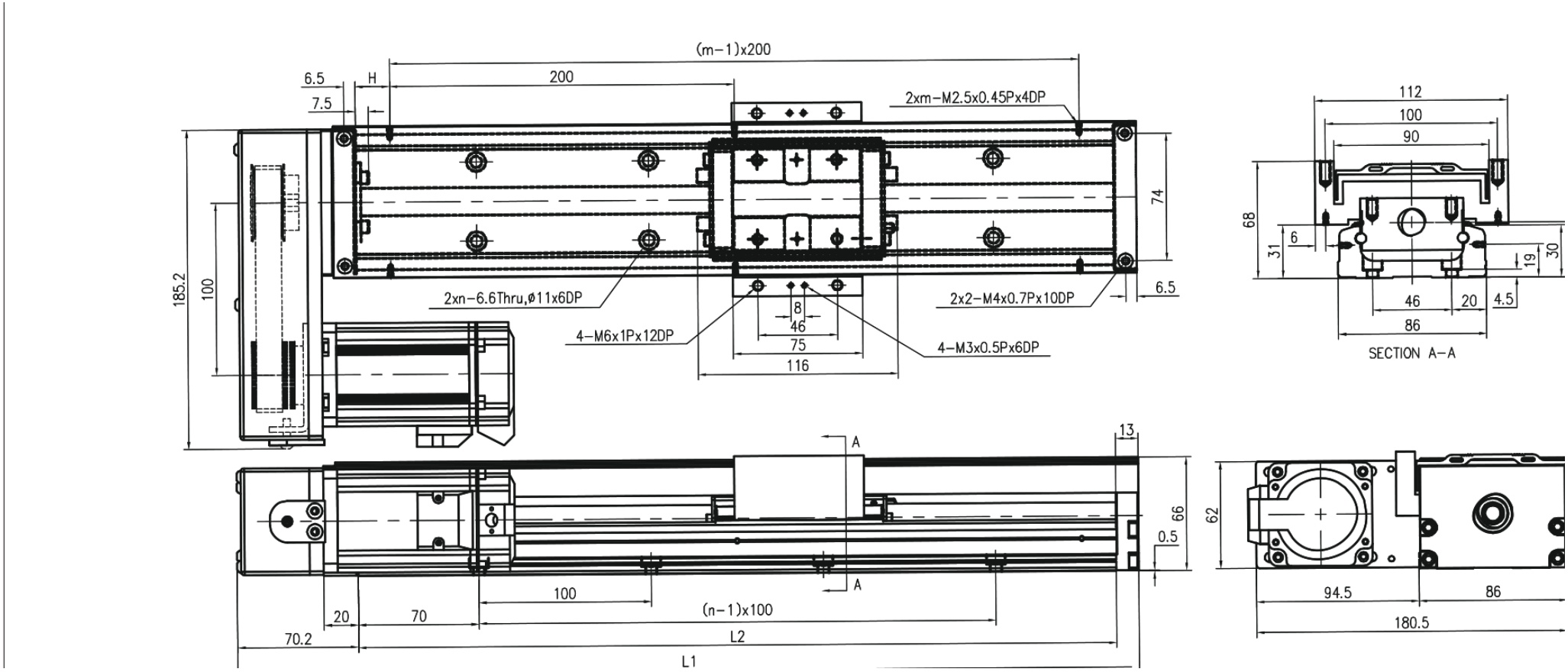

MKK86 · HS con coperchio · pannello 1

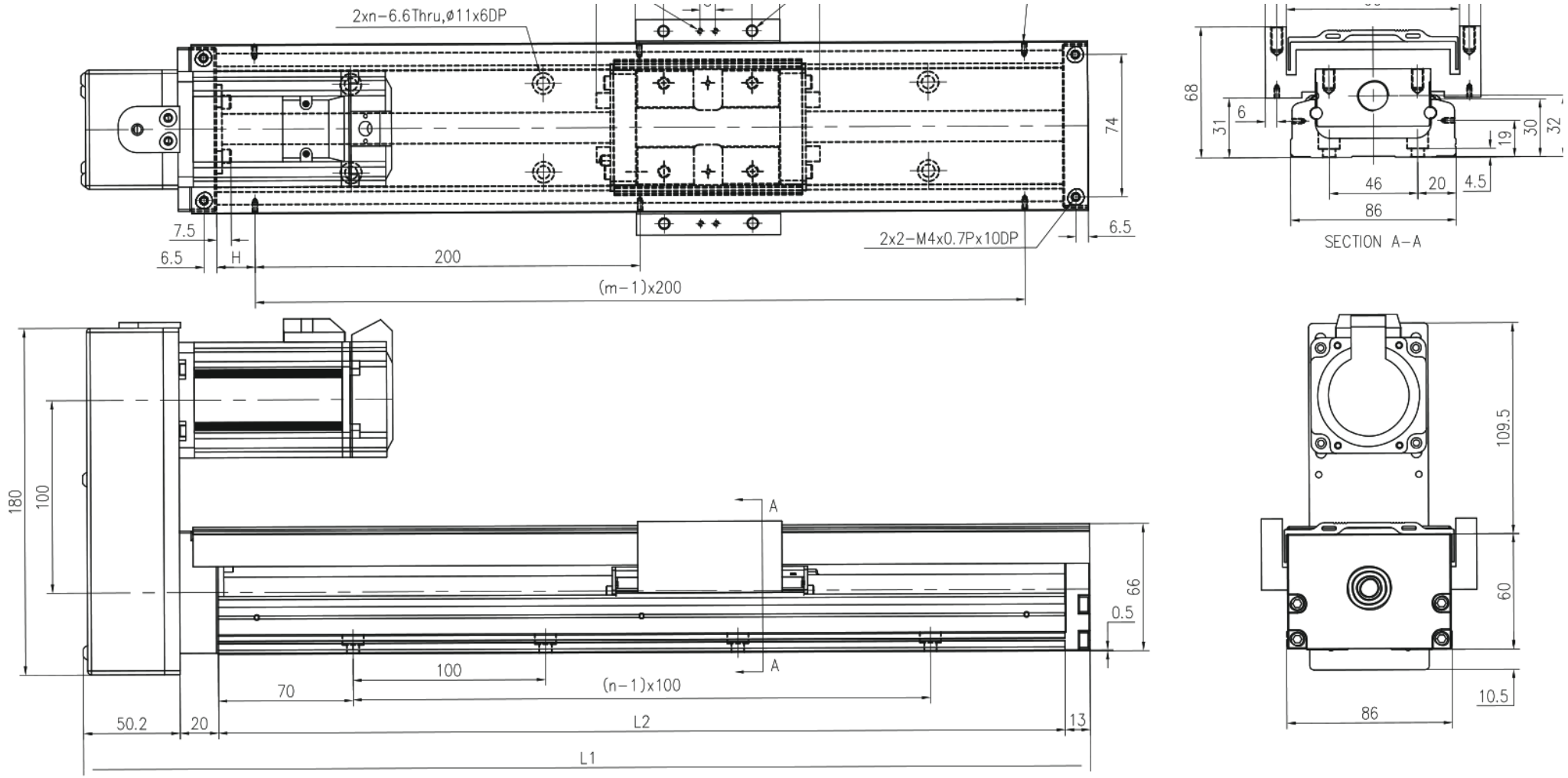

MKK86 · HM con coperchio · pannello 2

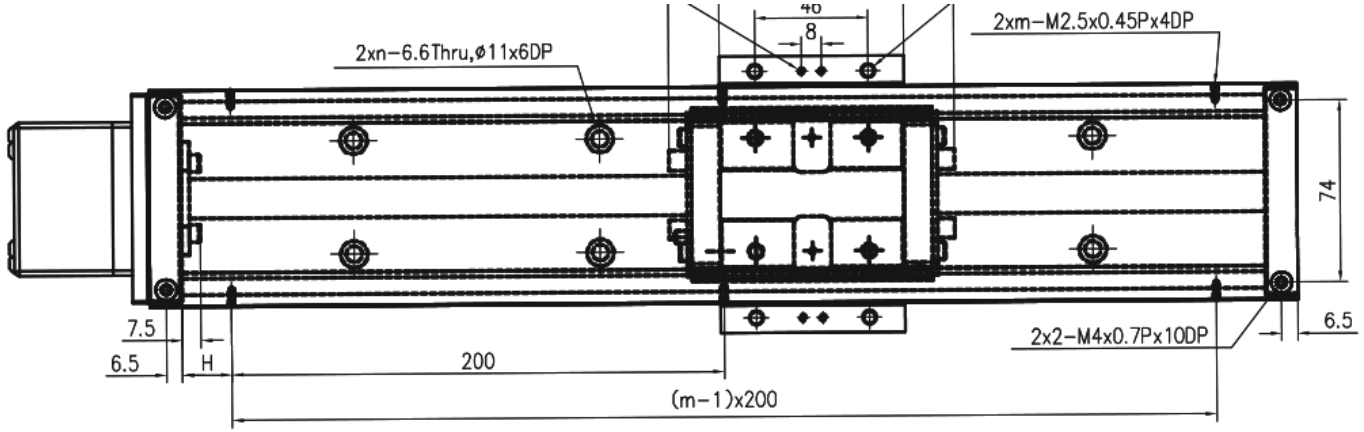

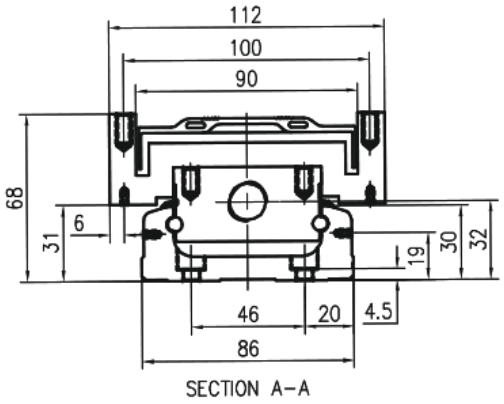

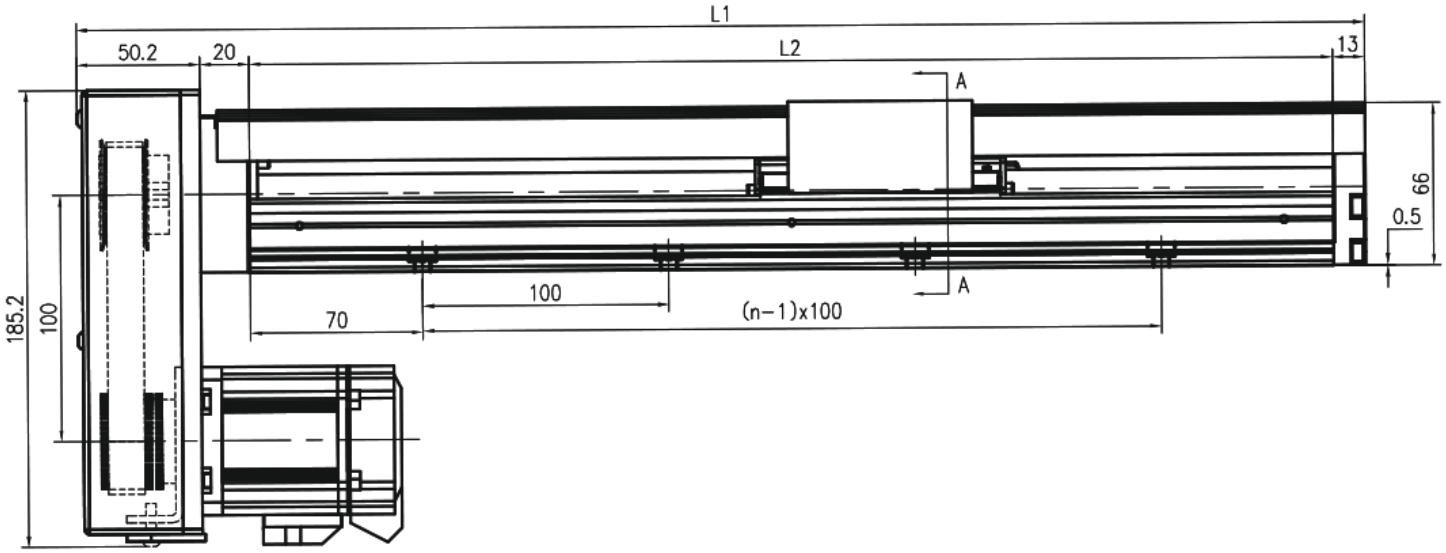

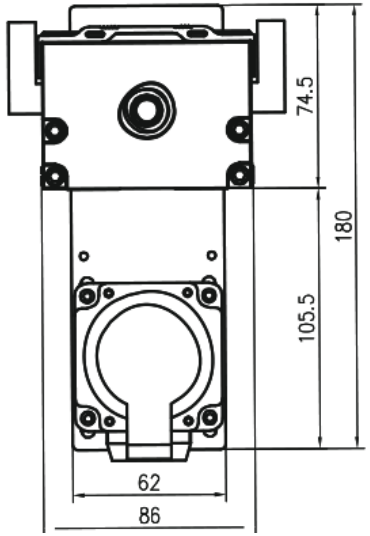

MKK86 · F0 coperchio telescopico · pannello 1

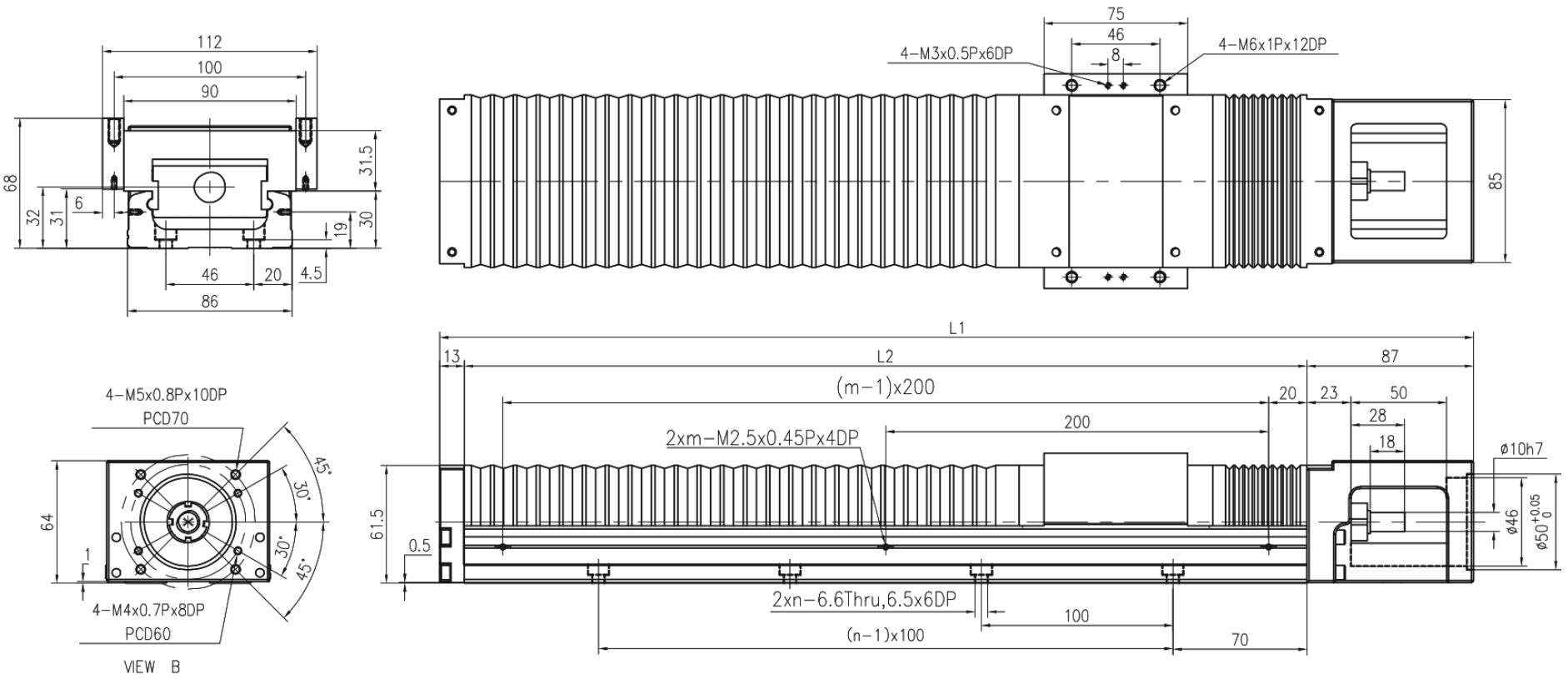

MKK86 · H0 coperchio telescopico · pannello 2

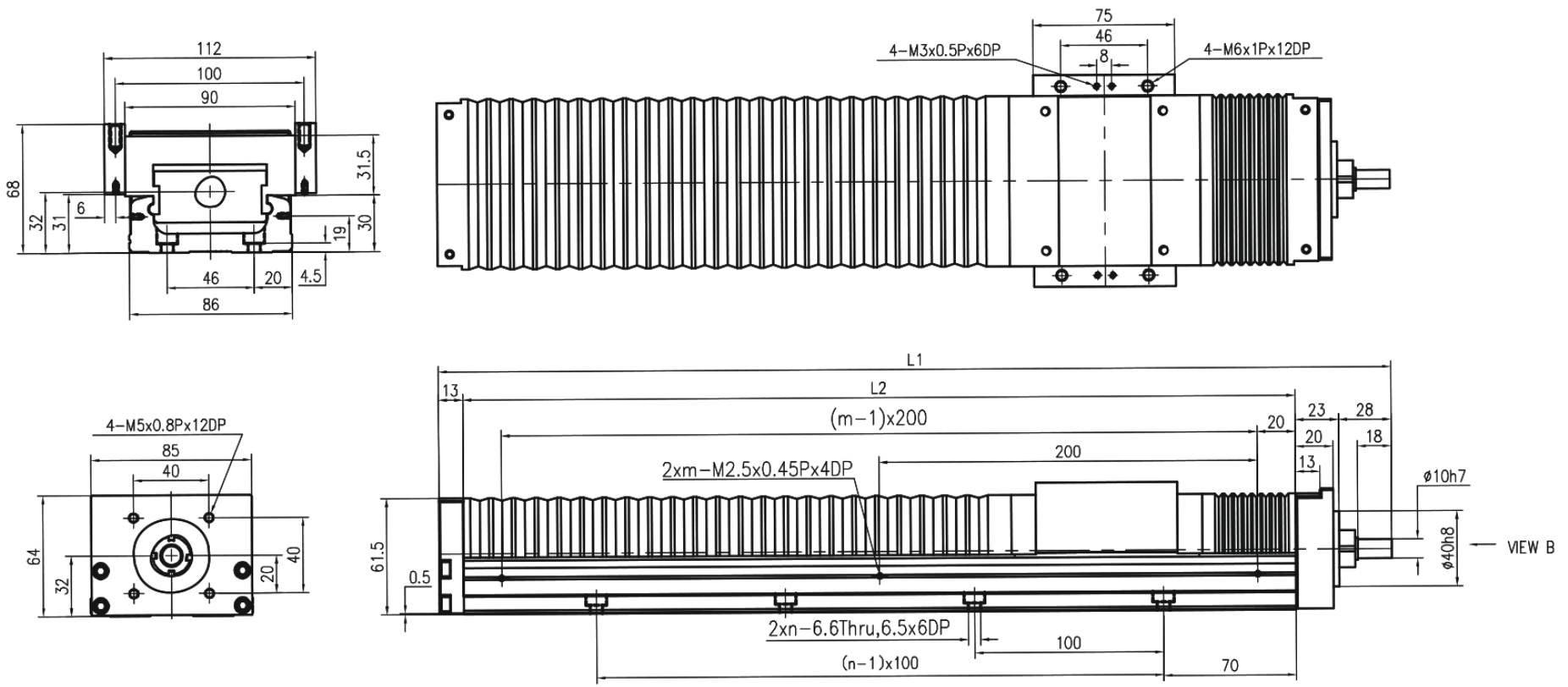

MKK86 · HR coperchio telescopico · pannello 1

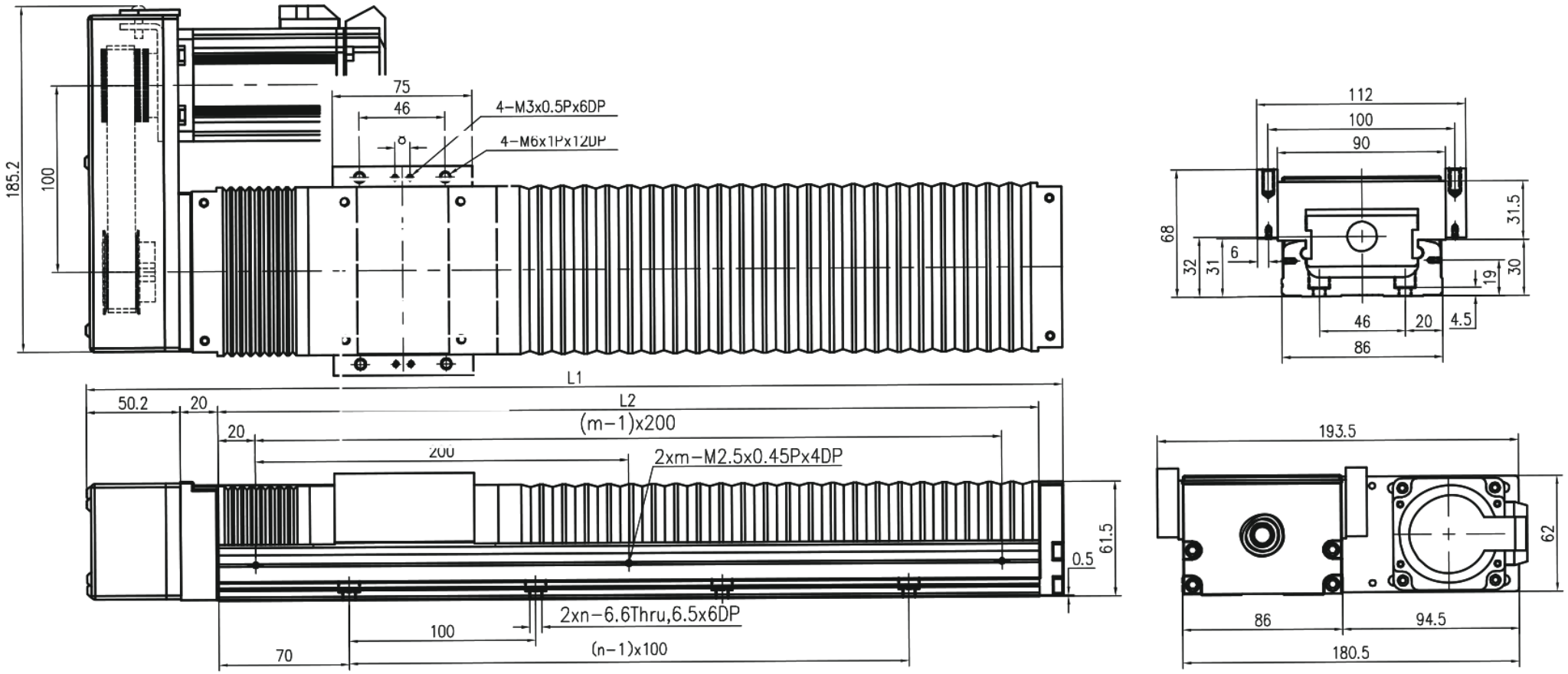

MKK86 · HL coperchio telescopico · pannello 2

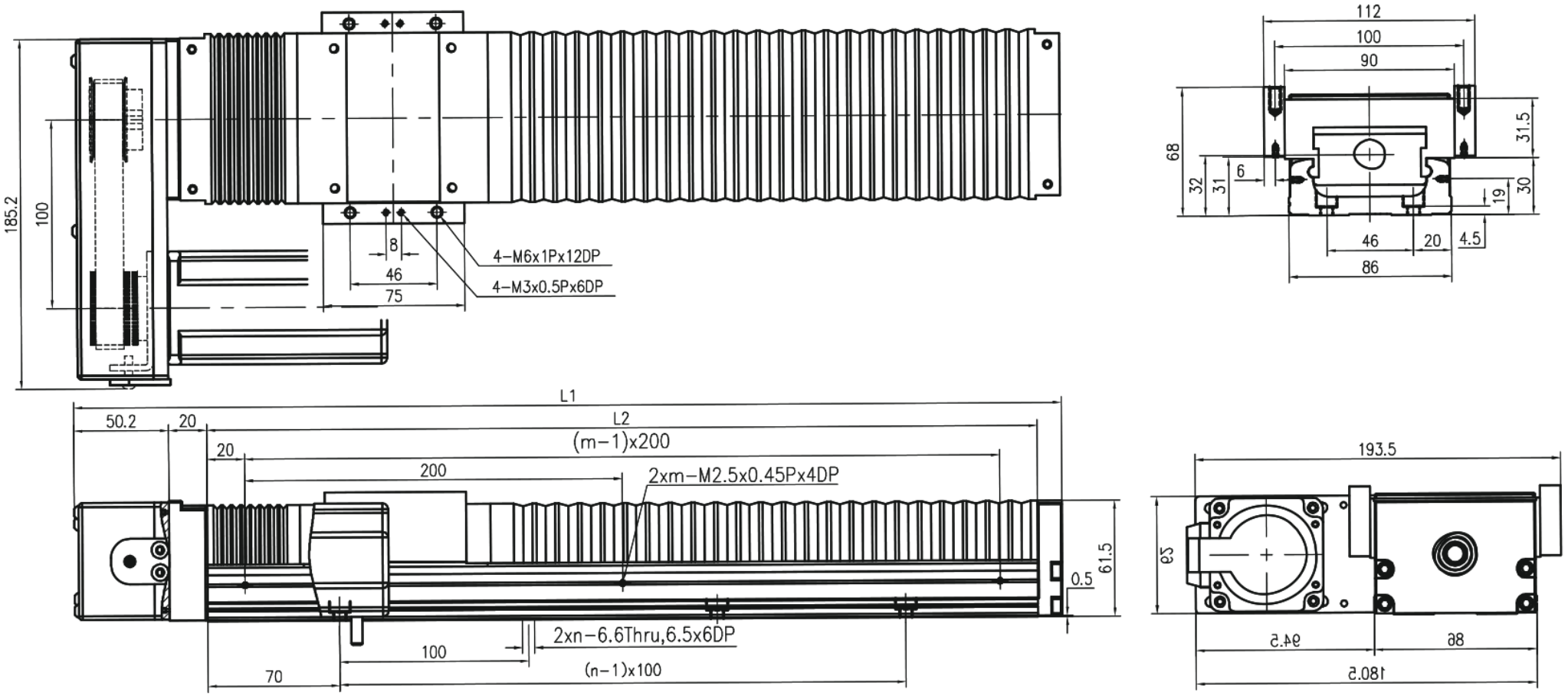

MKK86 · HS coperchio telescopico · pannello 1

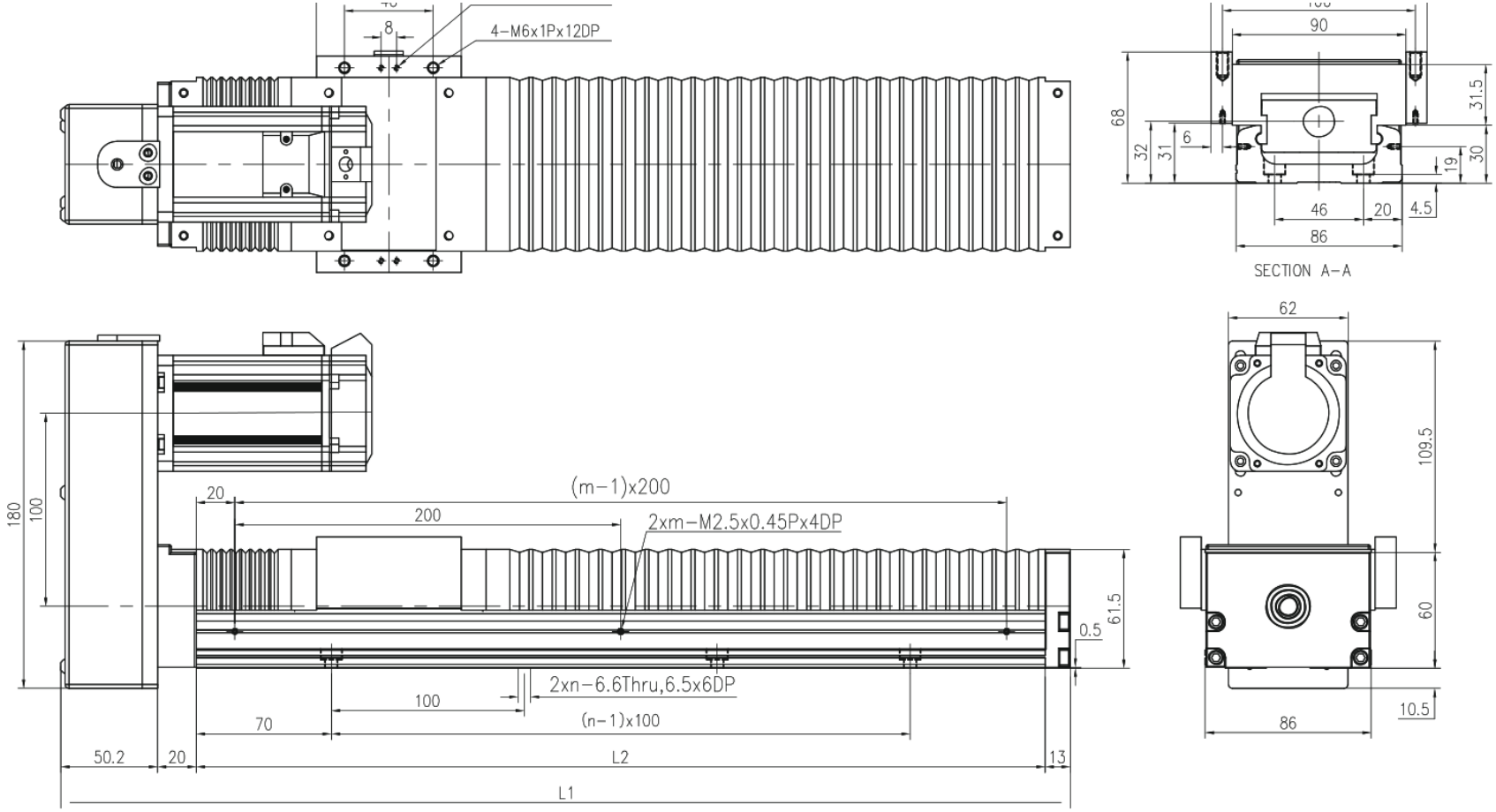

MKK86 · HM coperchio telescopico · pannello 2

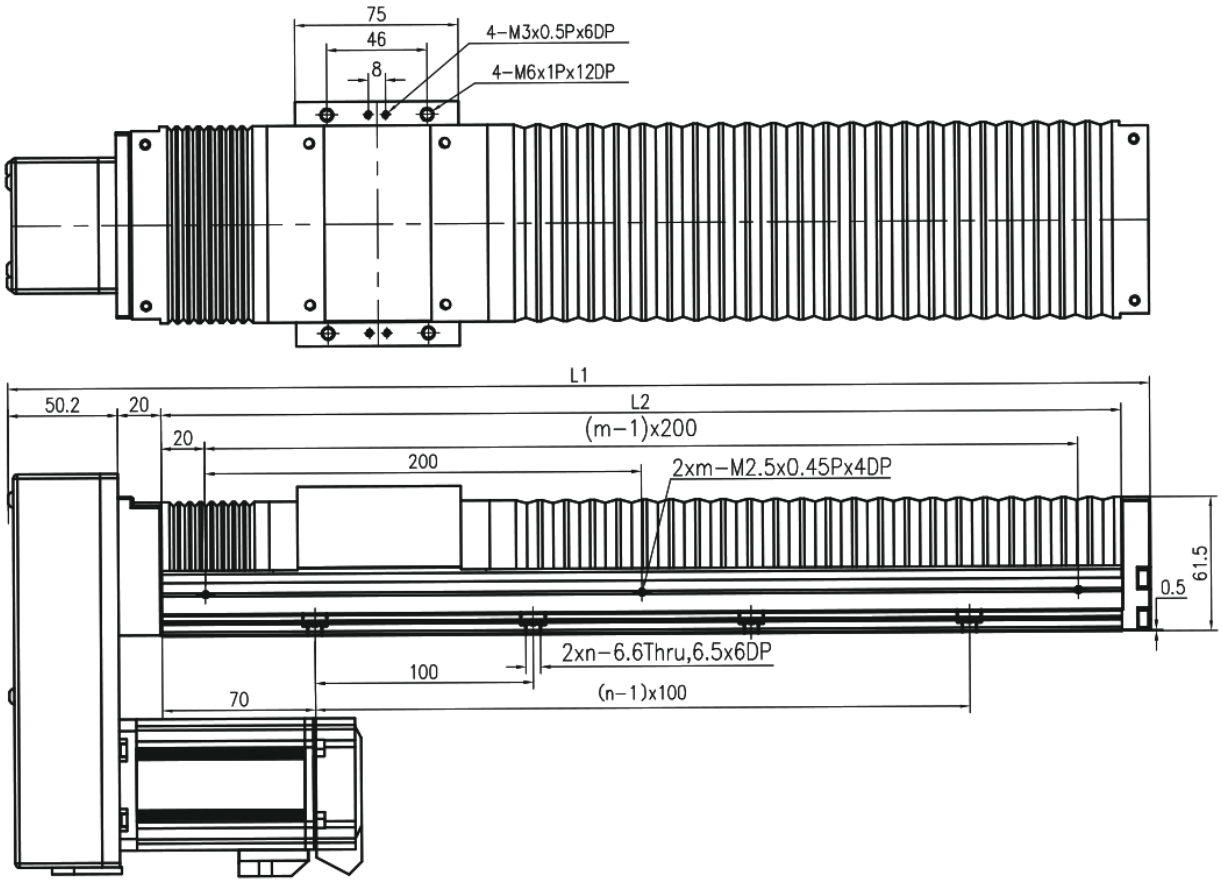

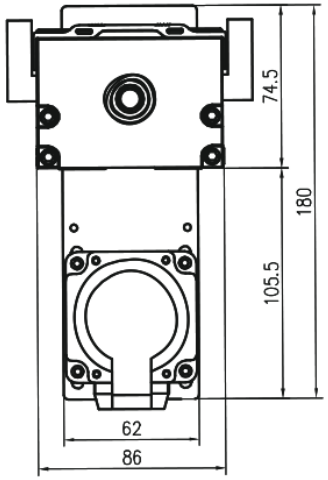

MKK86 · F0 senza coperchio · pannello 1

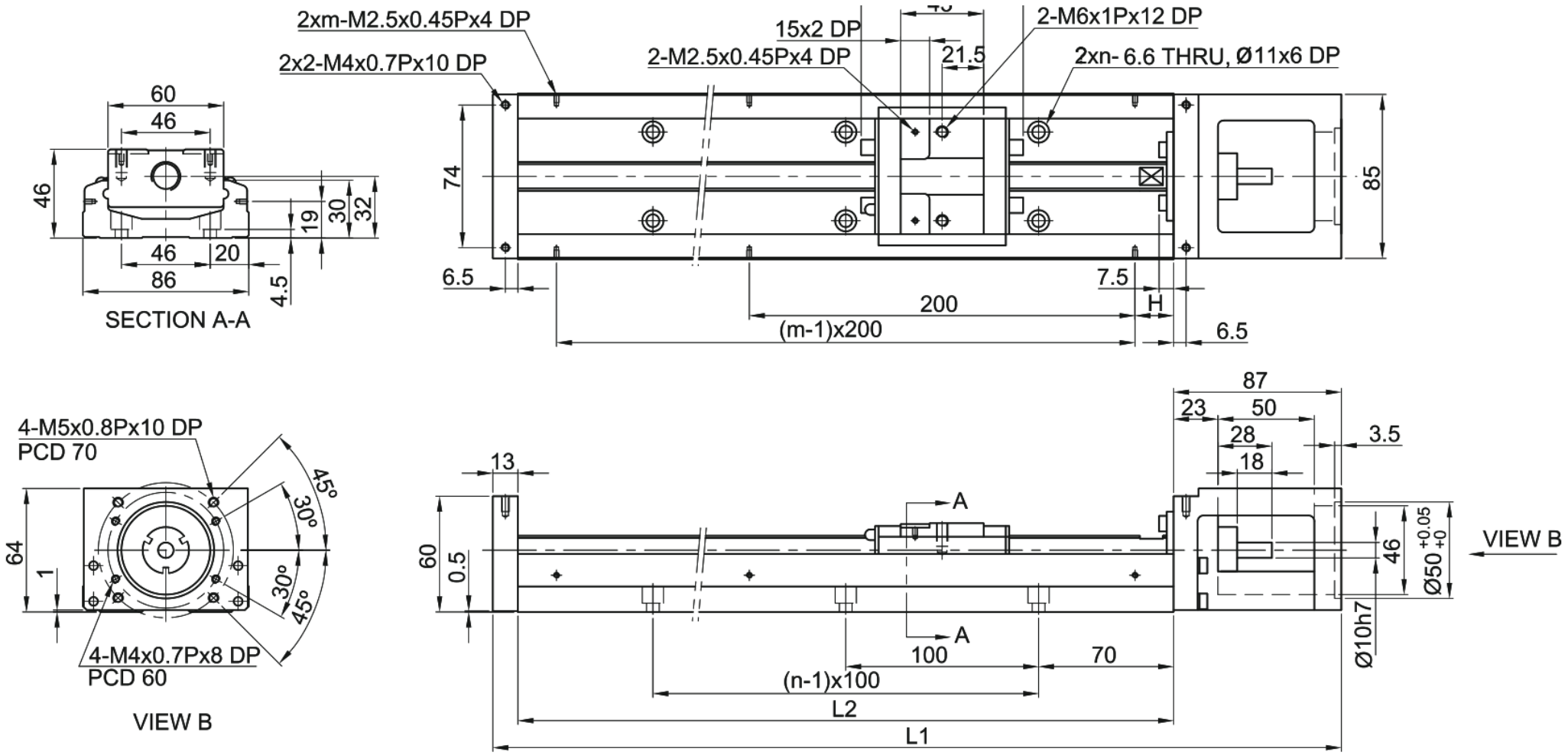

MKK86 · H0 senza coperchio · pannello 2

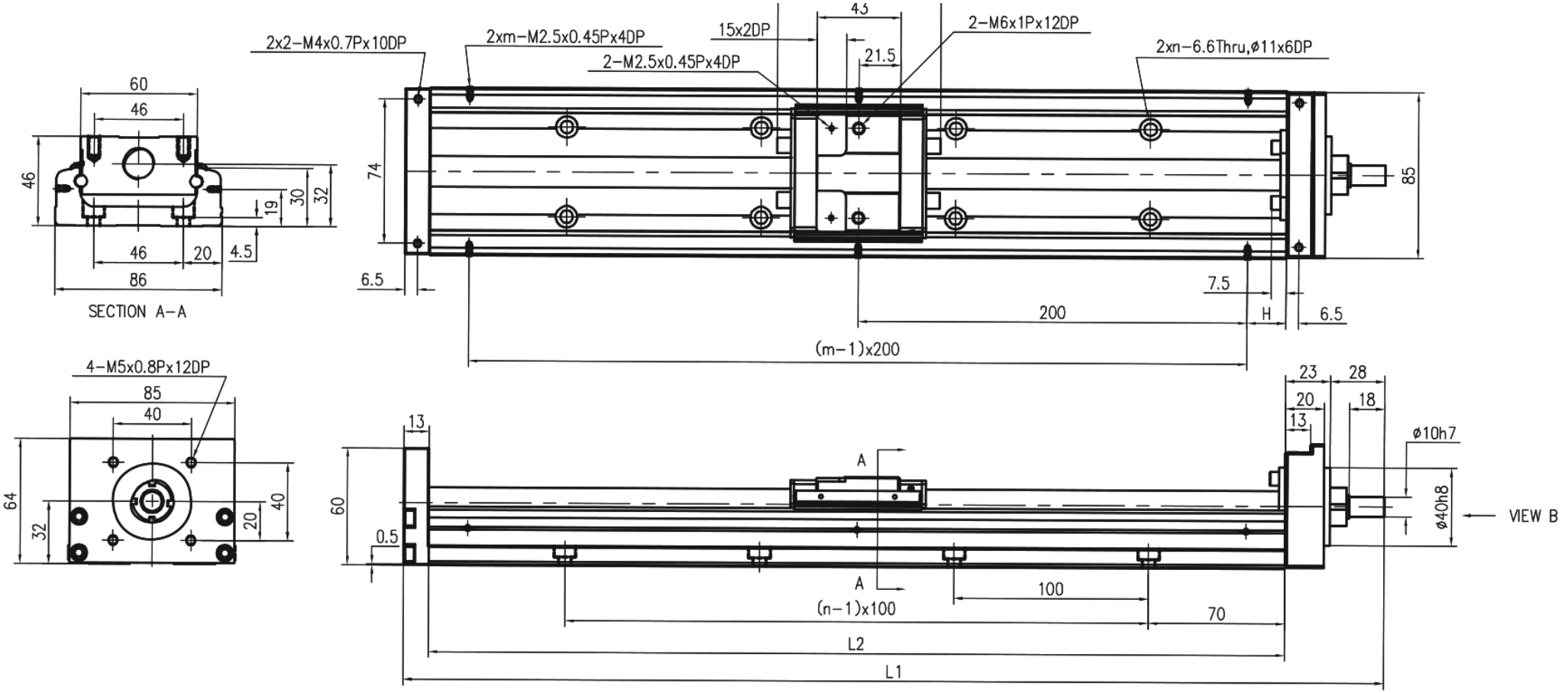

MKK86 · HR senza coperchio · pannello 1

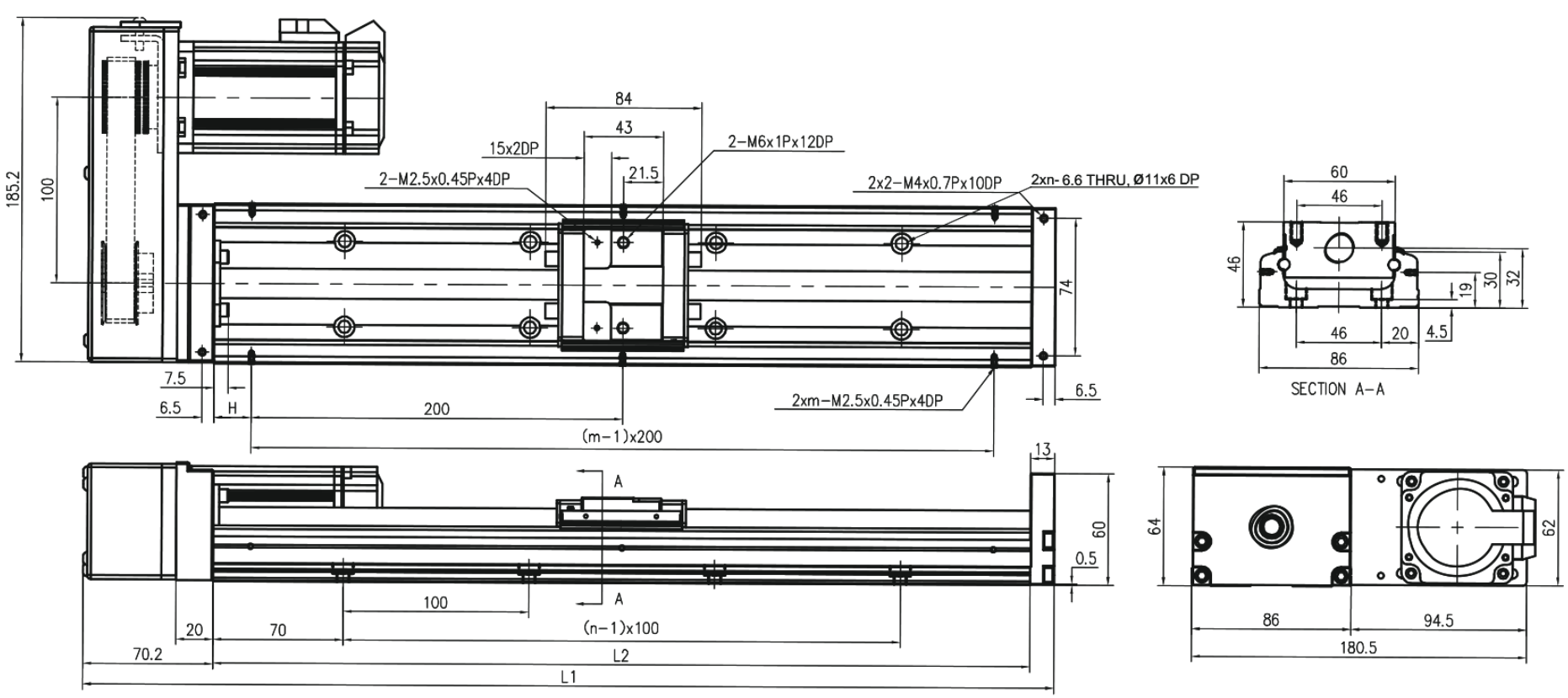

MKK86 · HL senza coperchio · pannello 2

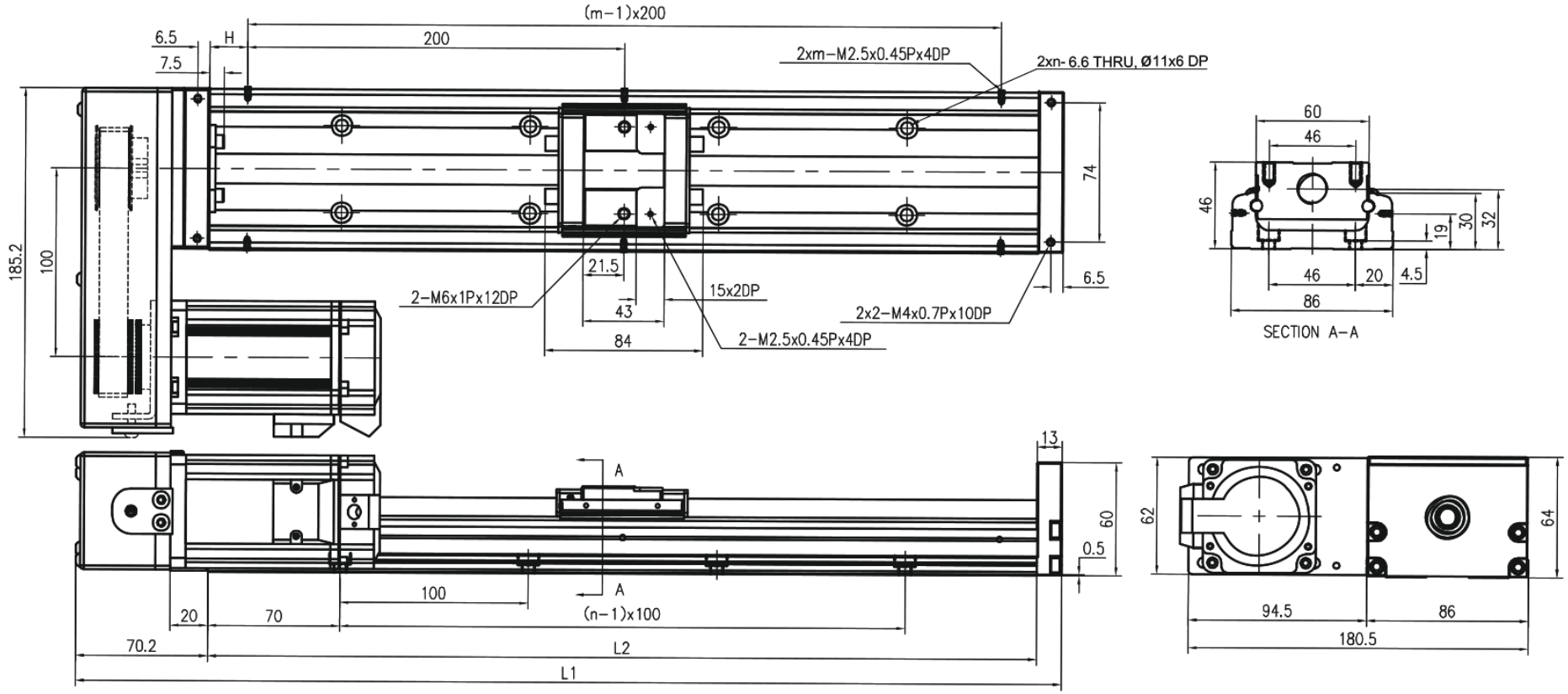

MKK86 · HS senza coperchio · pannello 1

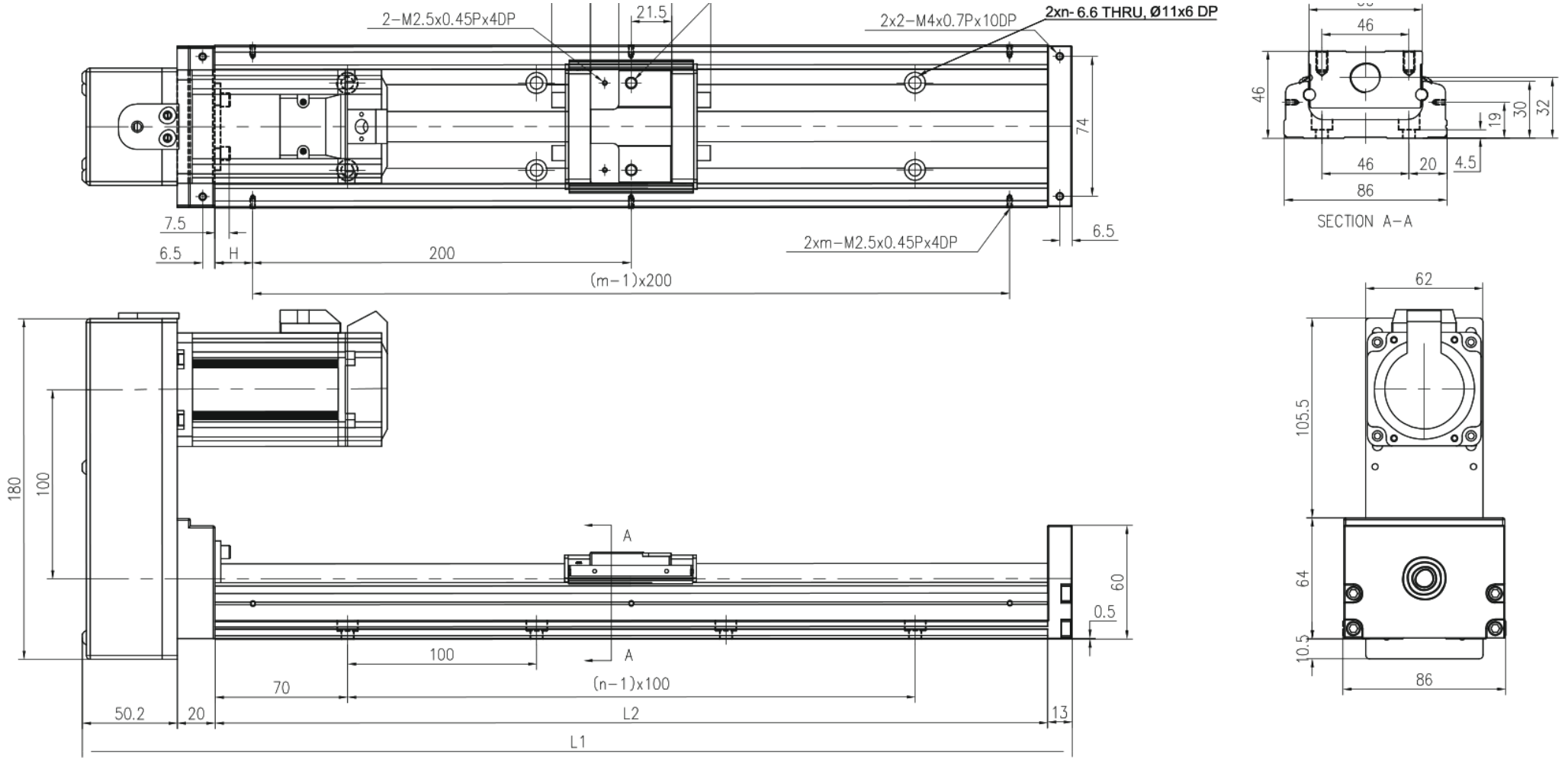

MKK86 · HM senza coperchio · pannello 2

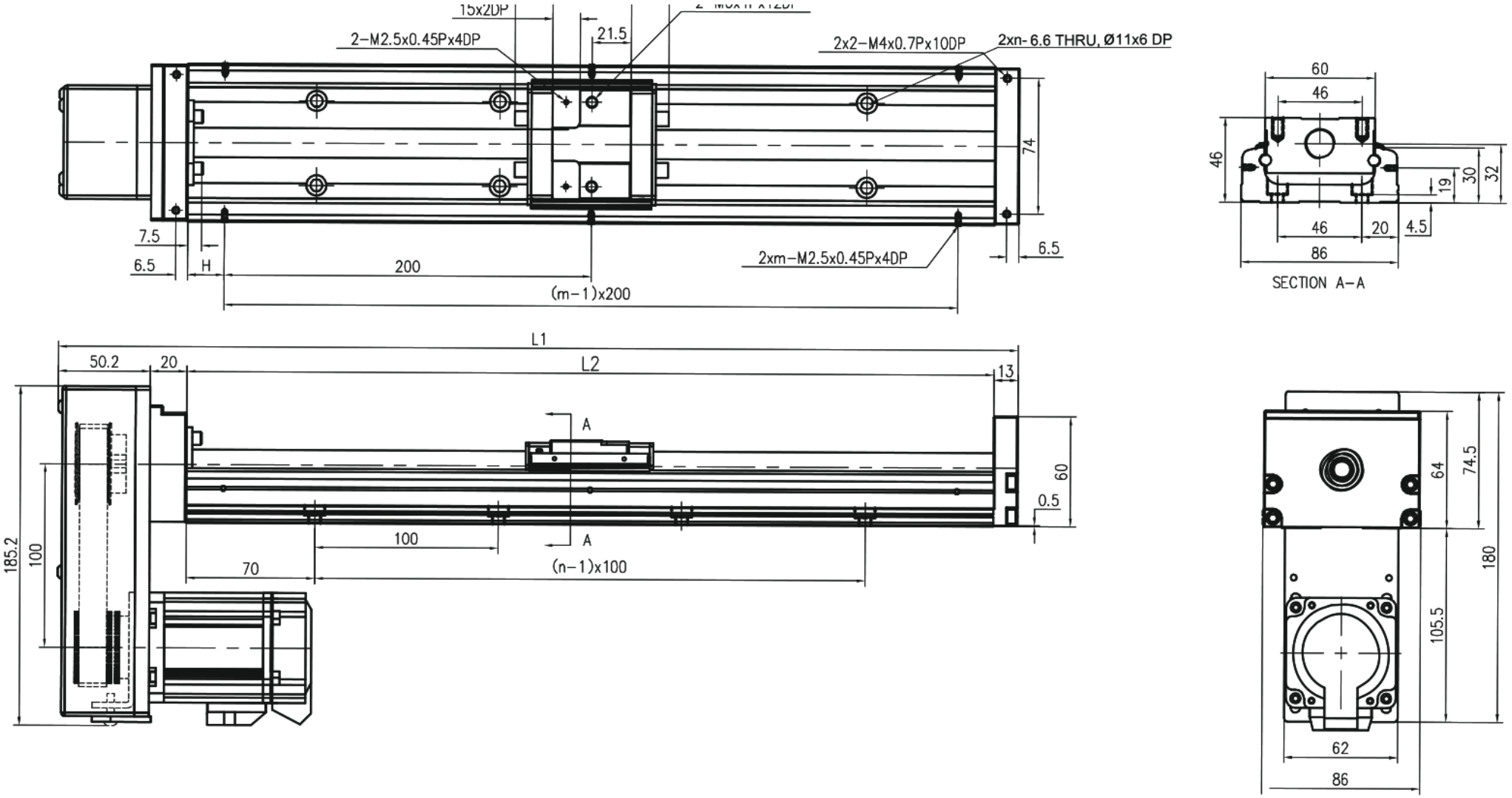

MKK86 · F0 con coperchio · pannello 1

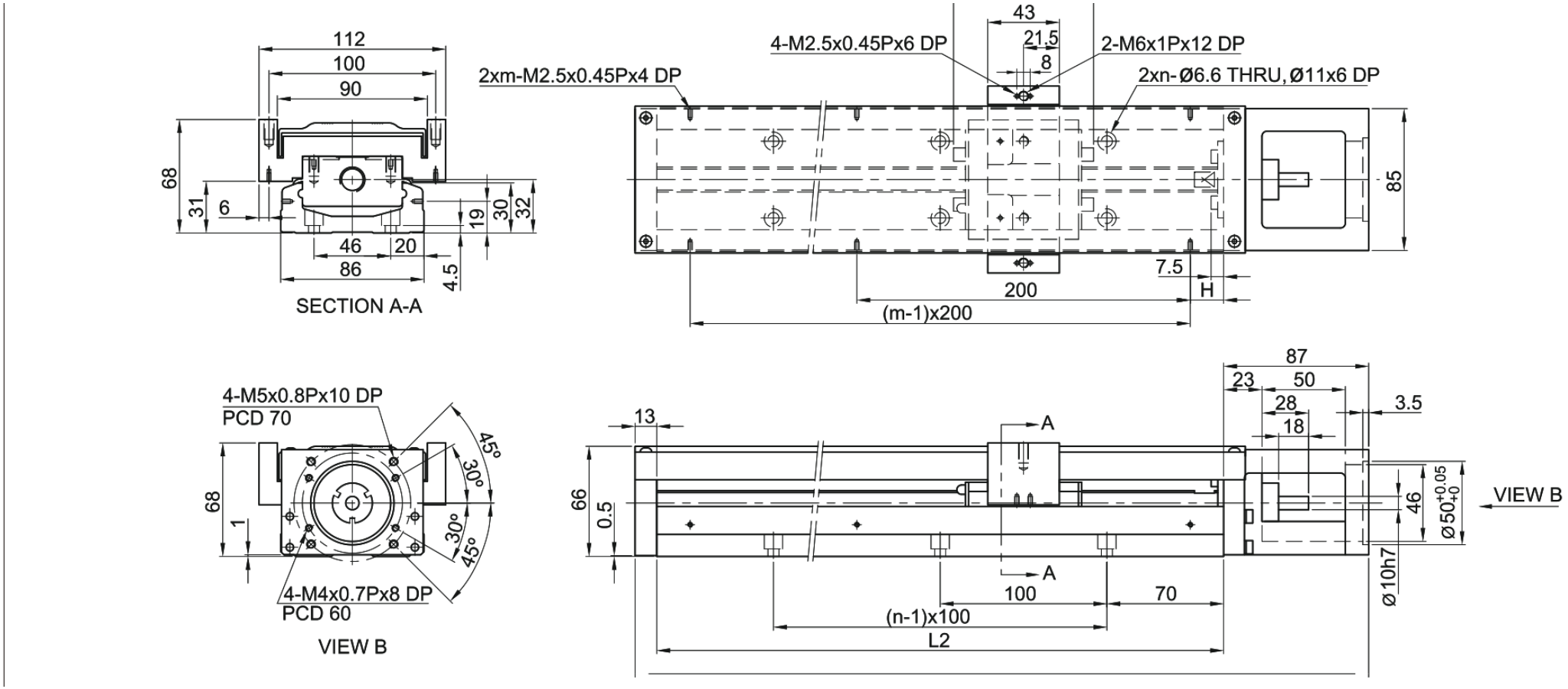

MKK86 · H0 con coperchio · pannello 2

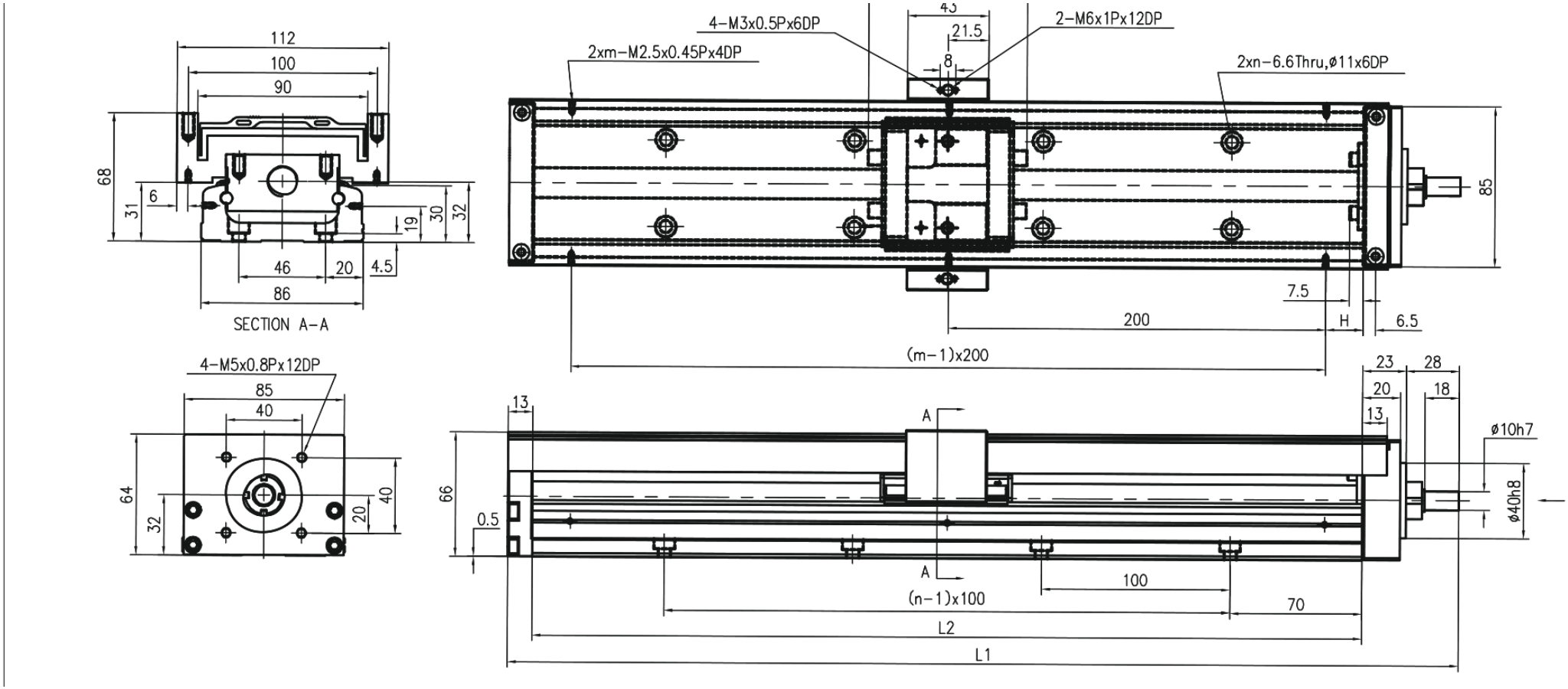

MKK86 · HR con coperchio · pannello 1

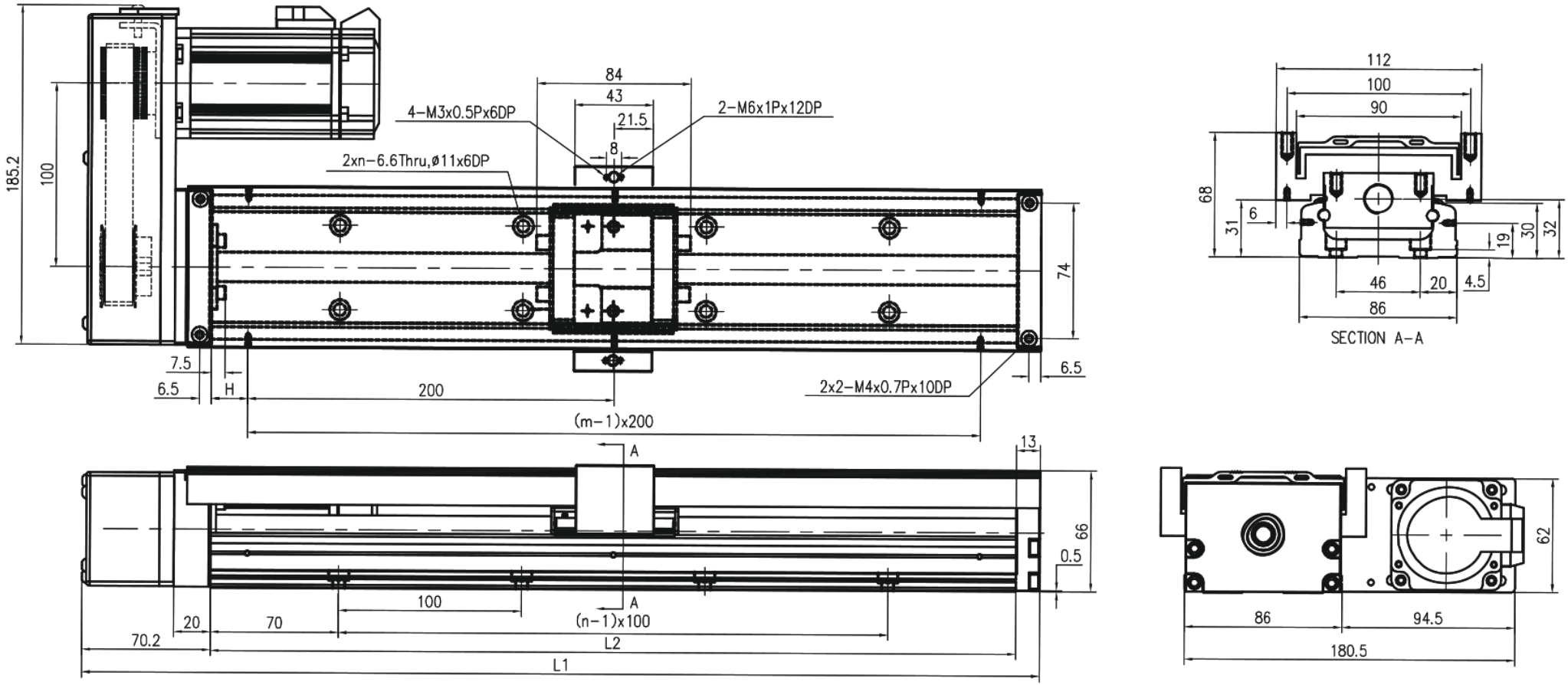

MKK86 · HL con coperchio · pannello 2

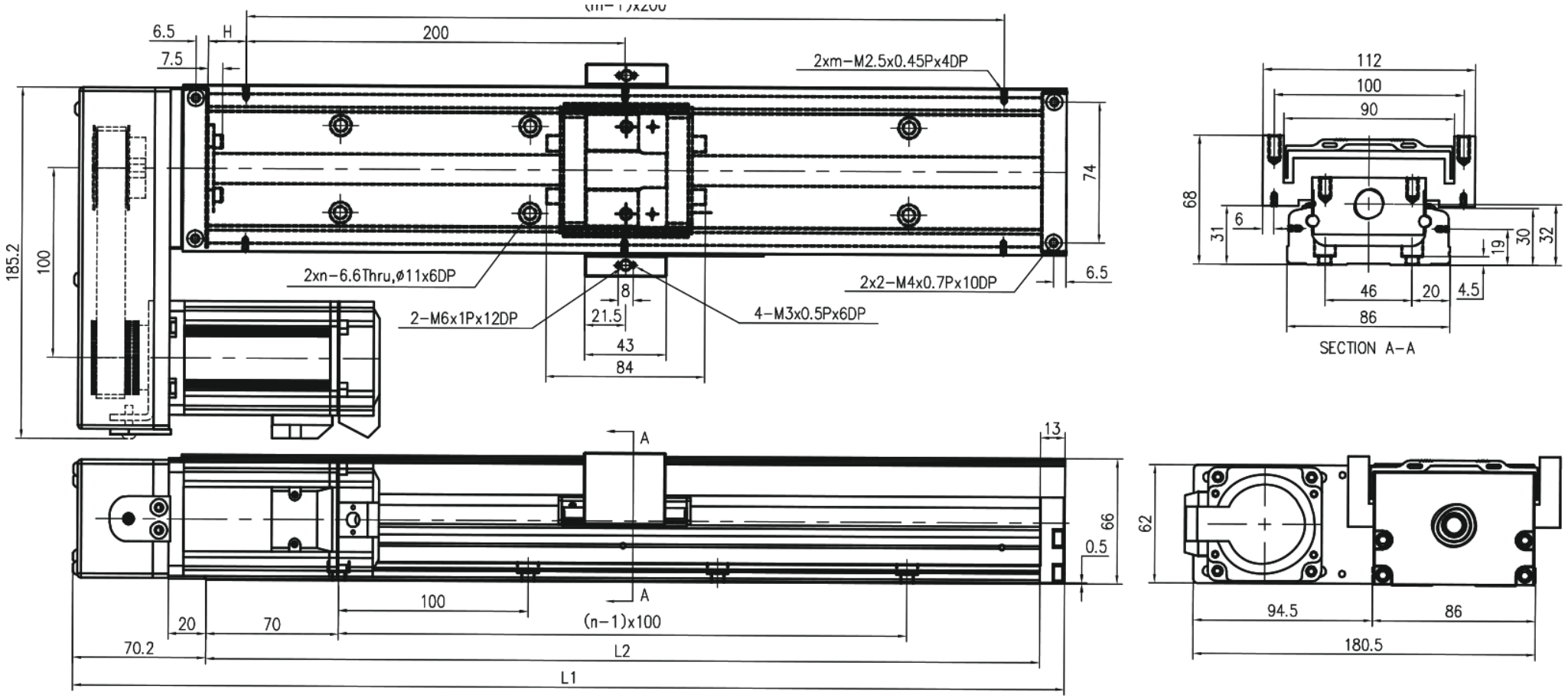

MKK86 · HS con coperchio · pannello 1

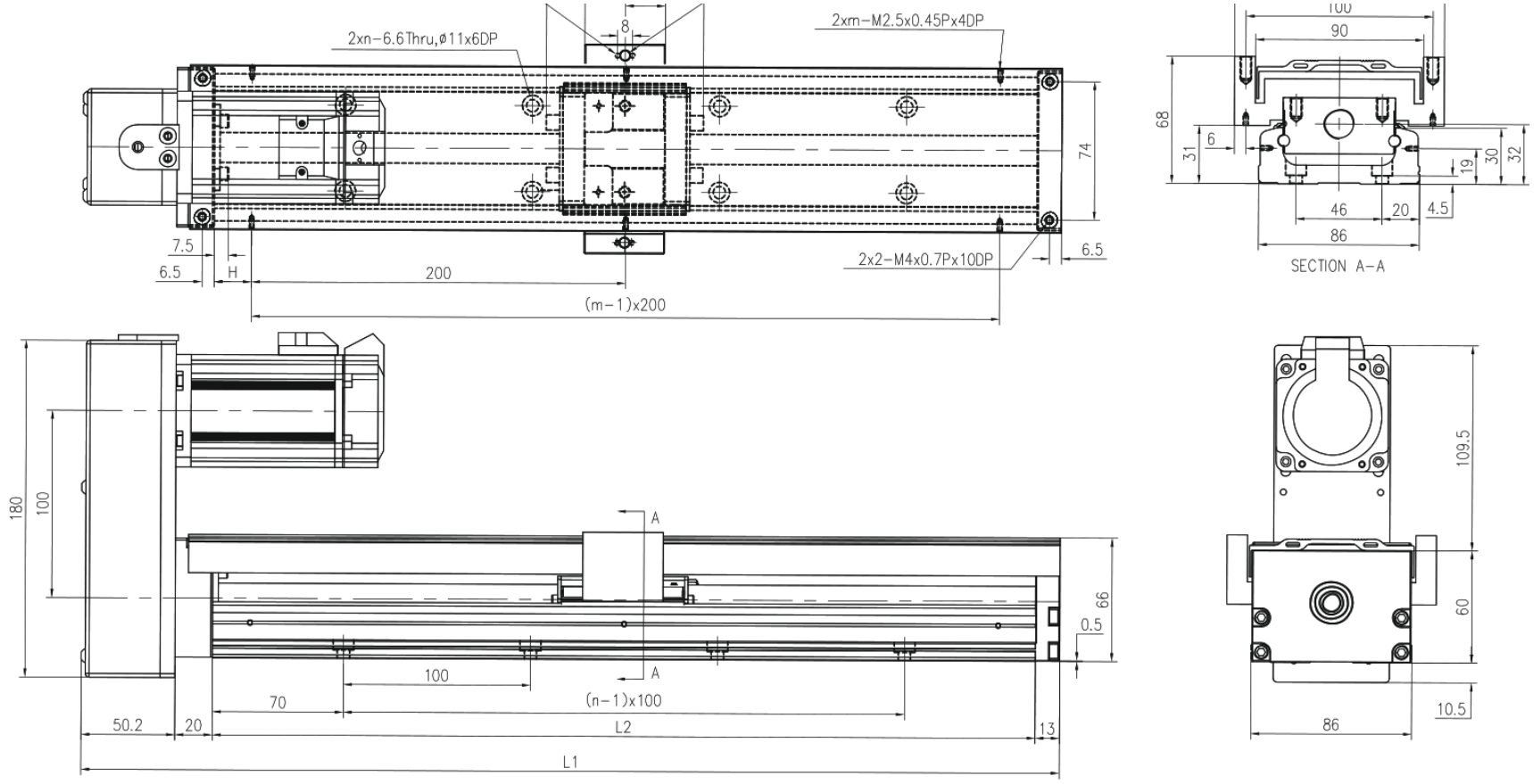

MKK86 · HM con coperchio · pannello 2

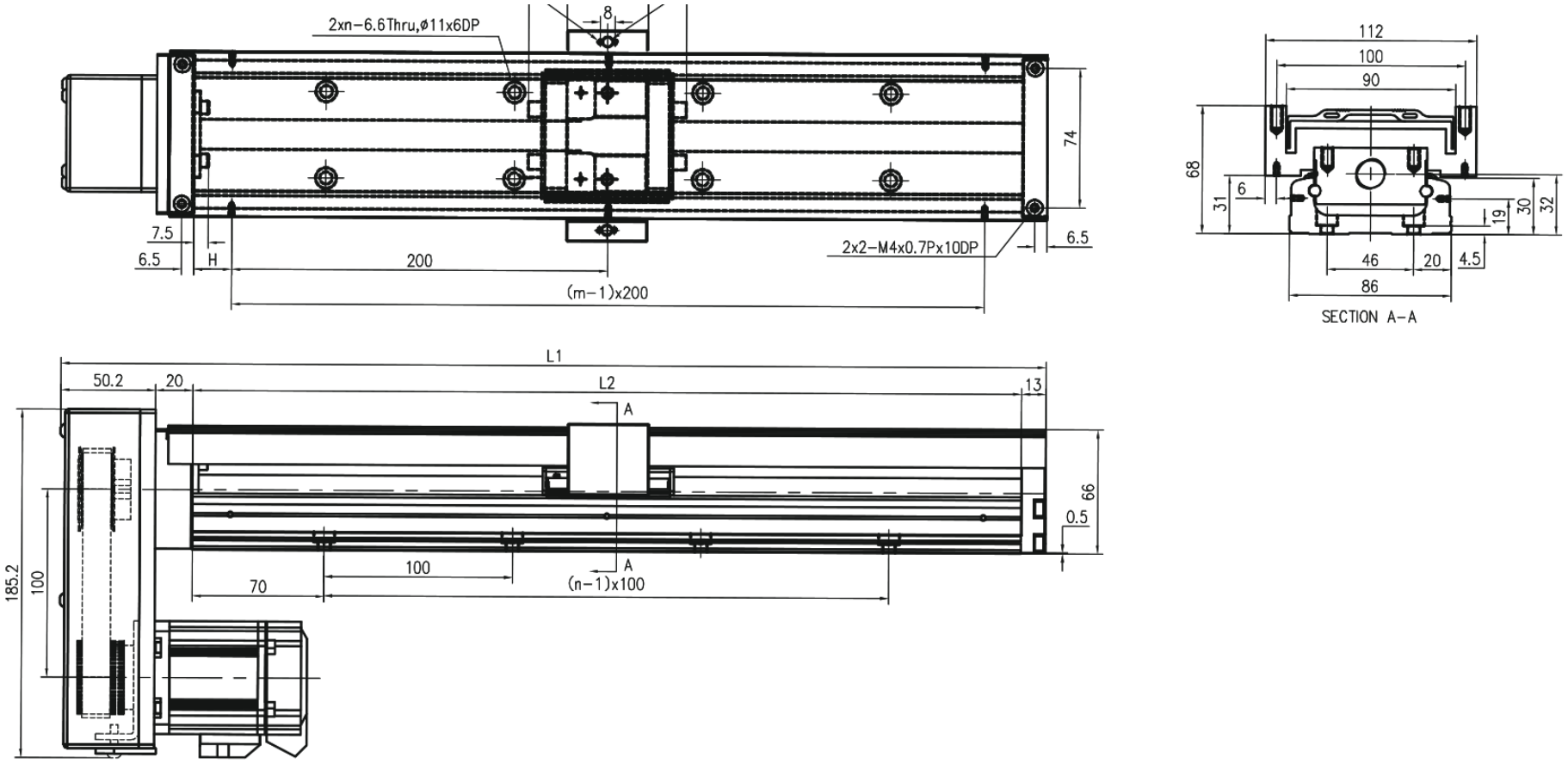

MKK86 · F0 coperchio telescopico · pannello 1

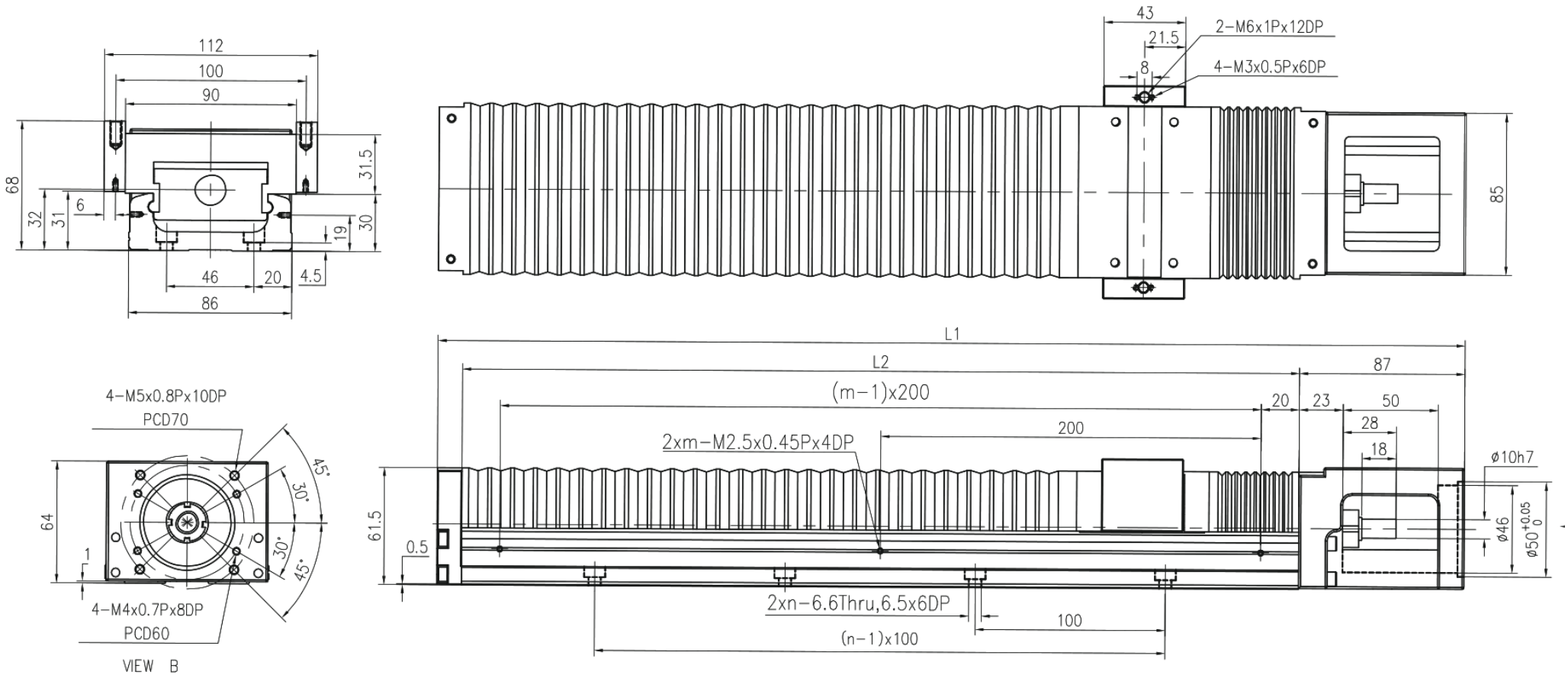

MKK86 · H0 coperchio telescopico · pannello 2

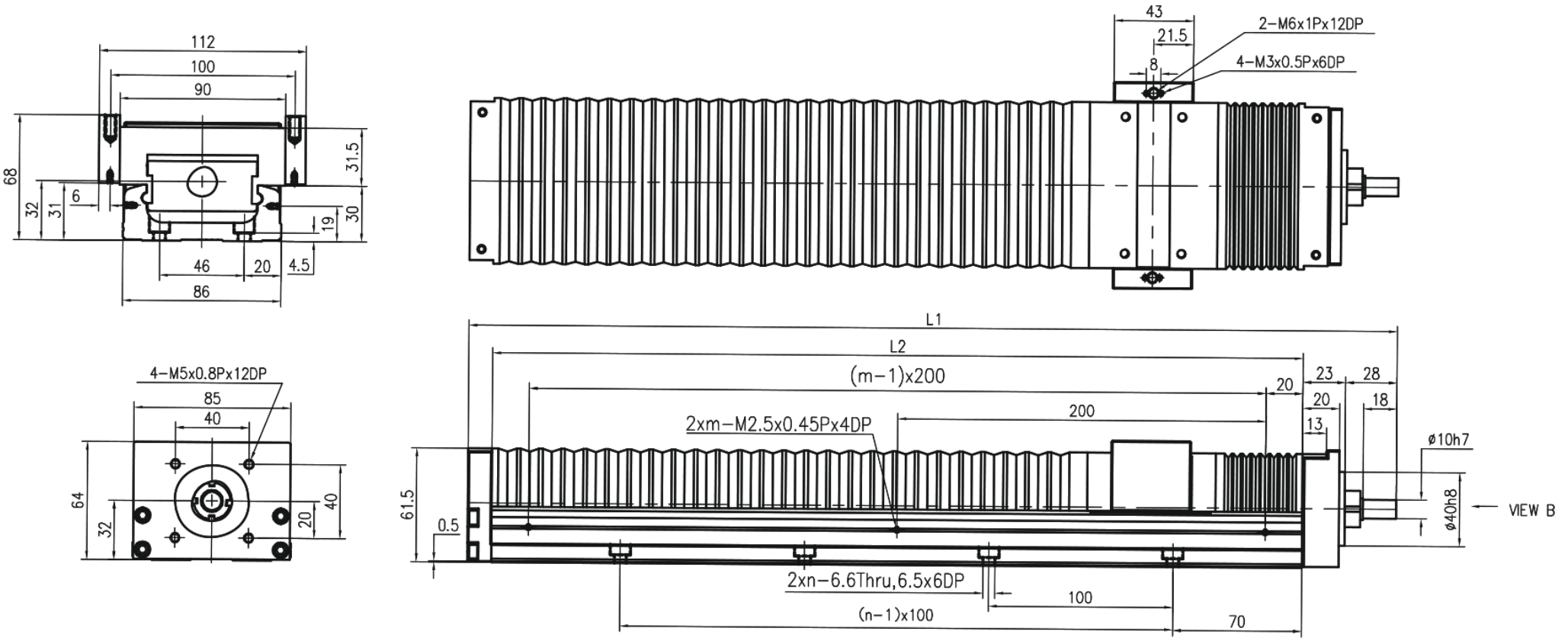

MKK86 · HR coperchio telescopico · pannello 1

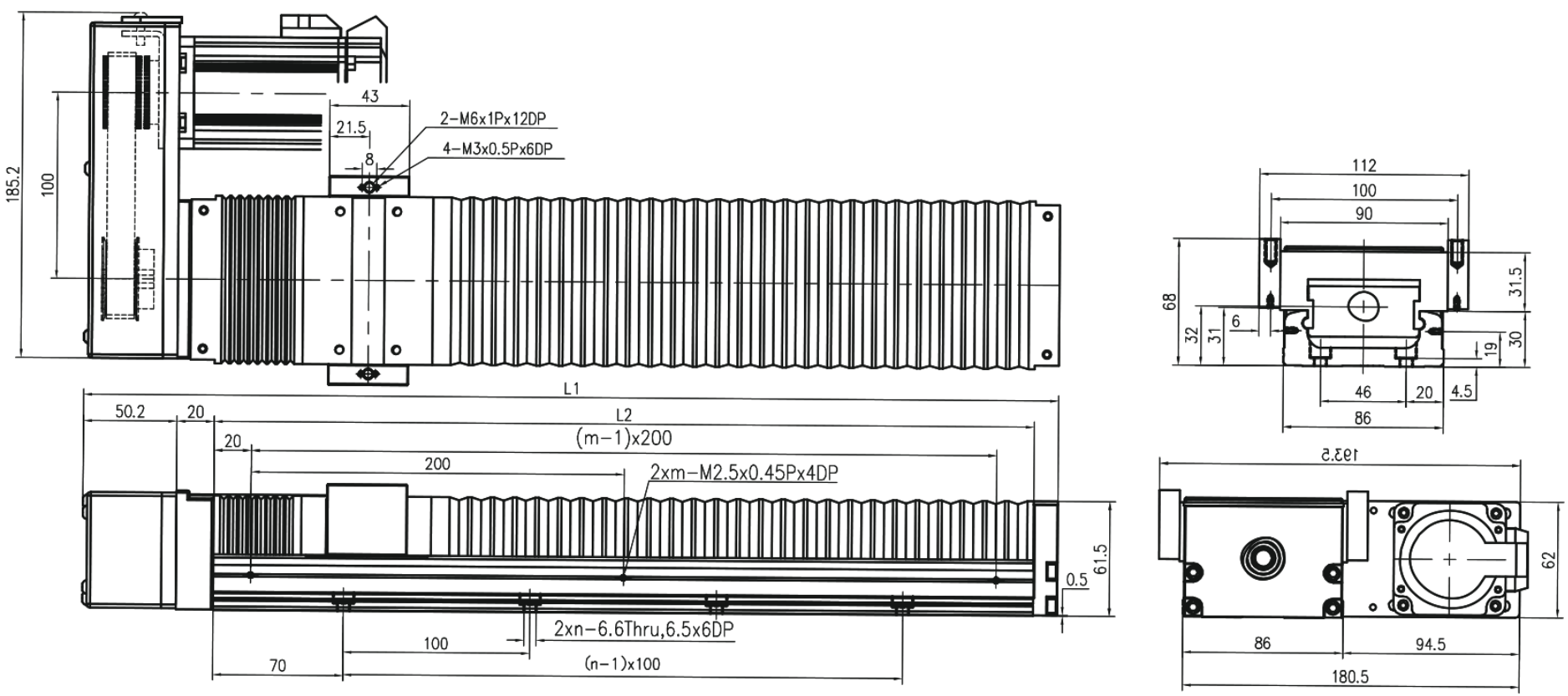

MKK86 · HL coperchio telescopico · pannello 2

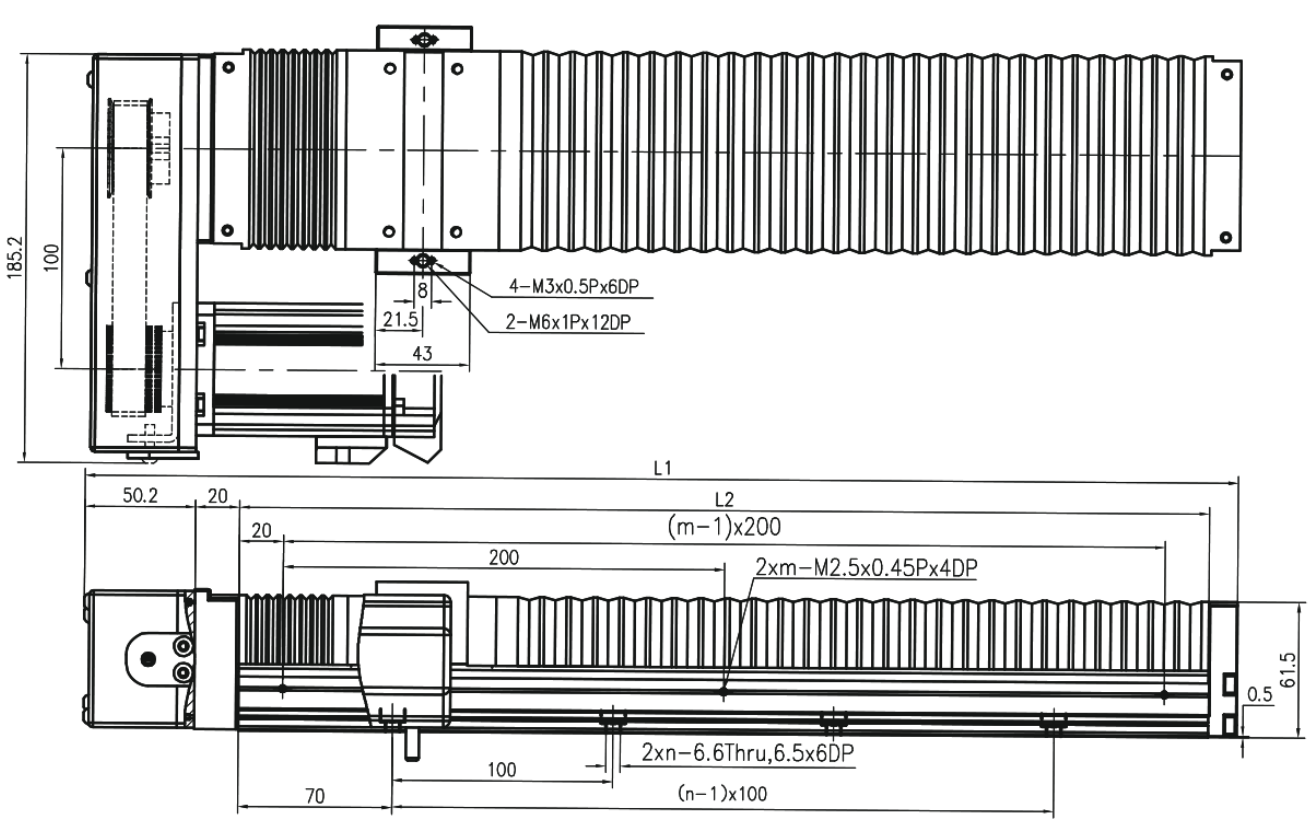

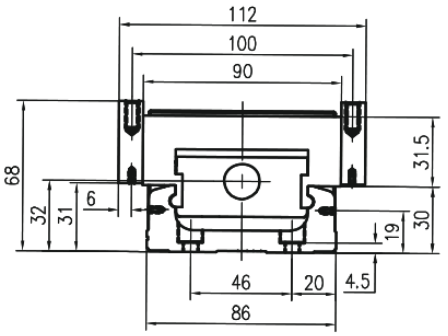

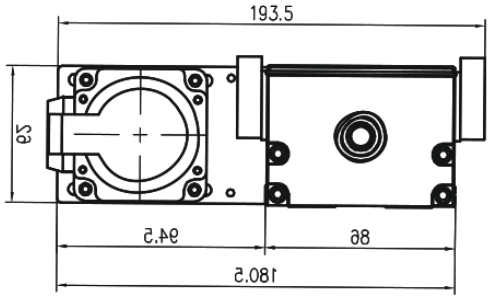

MKK86 · HS coperchio telescopico · pannello 1

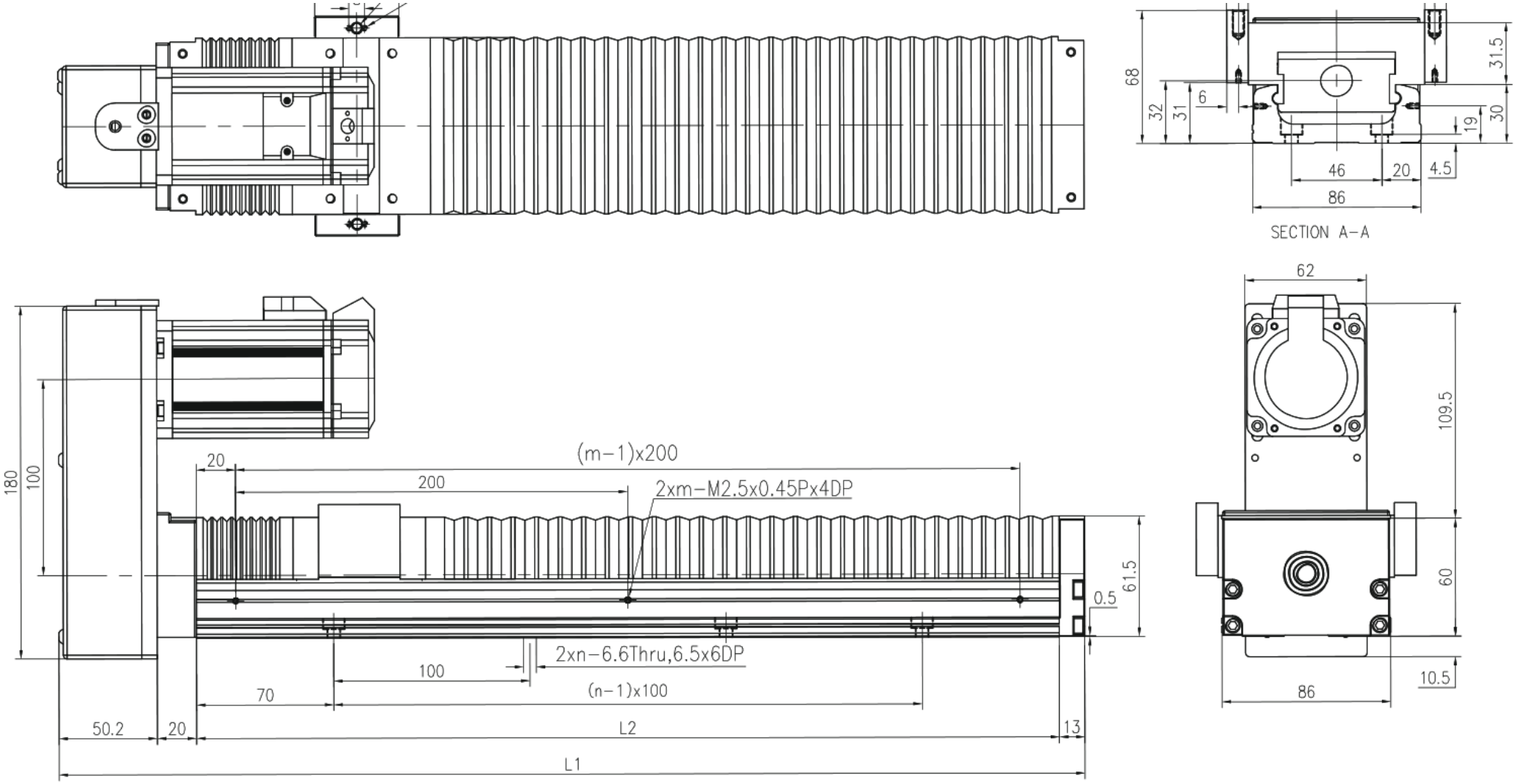

MKK86 · HM coperchio telescopico · pannello 2

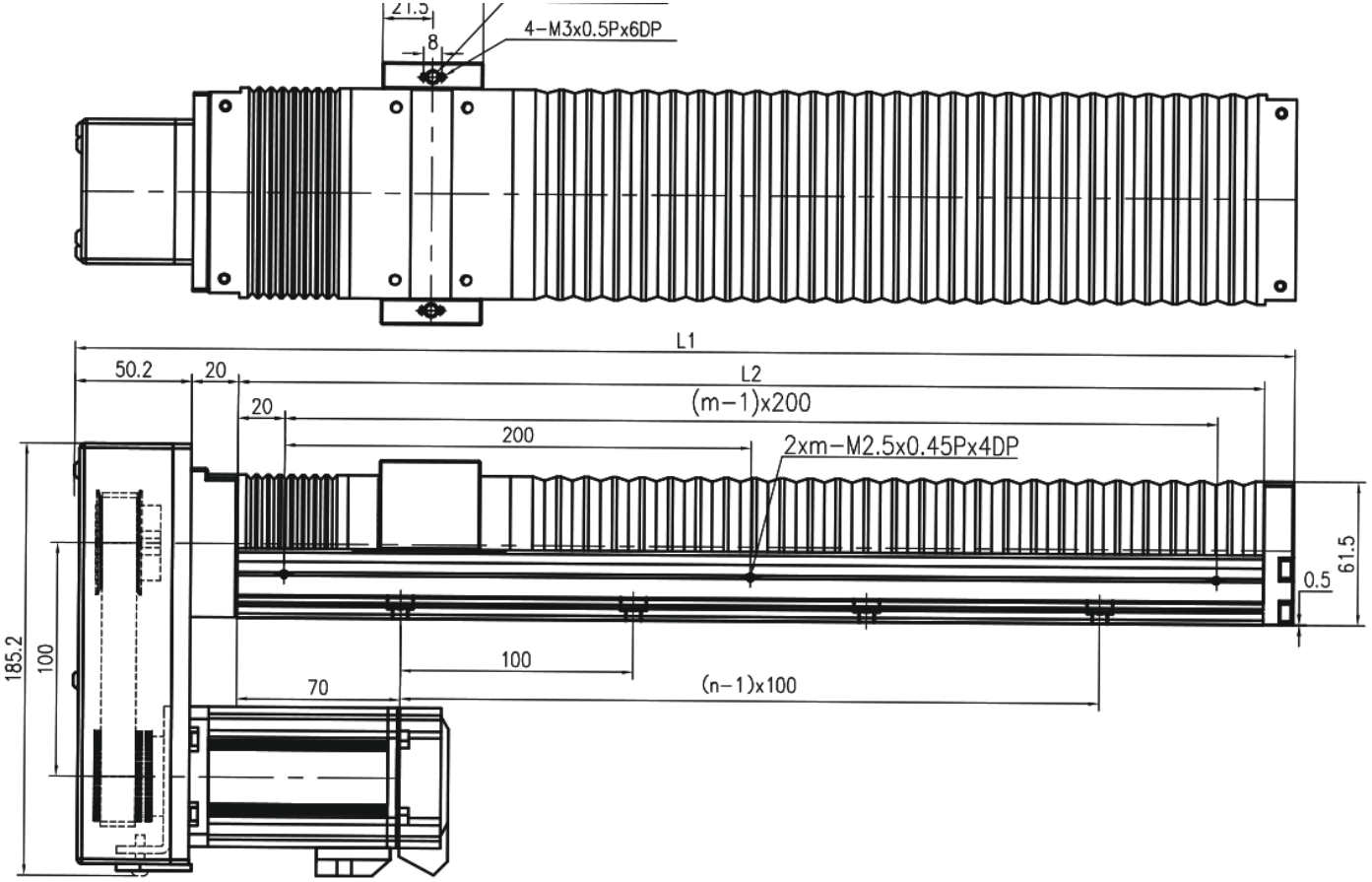

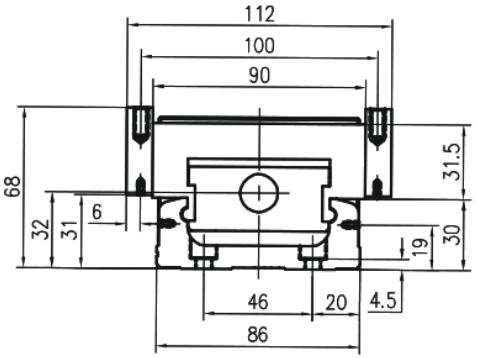

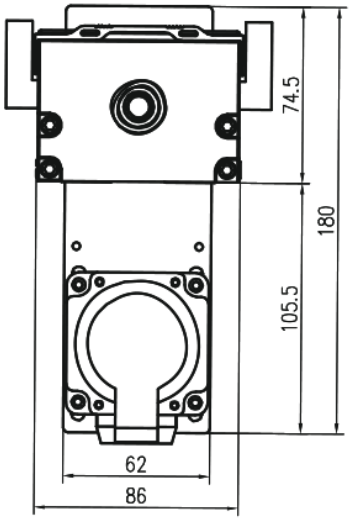

MKK86 · F0 · montaggio F0

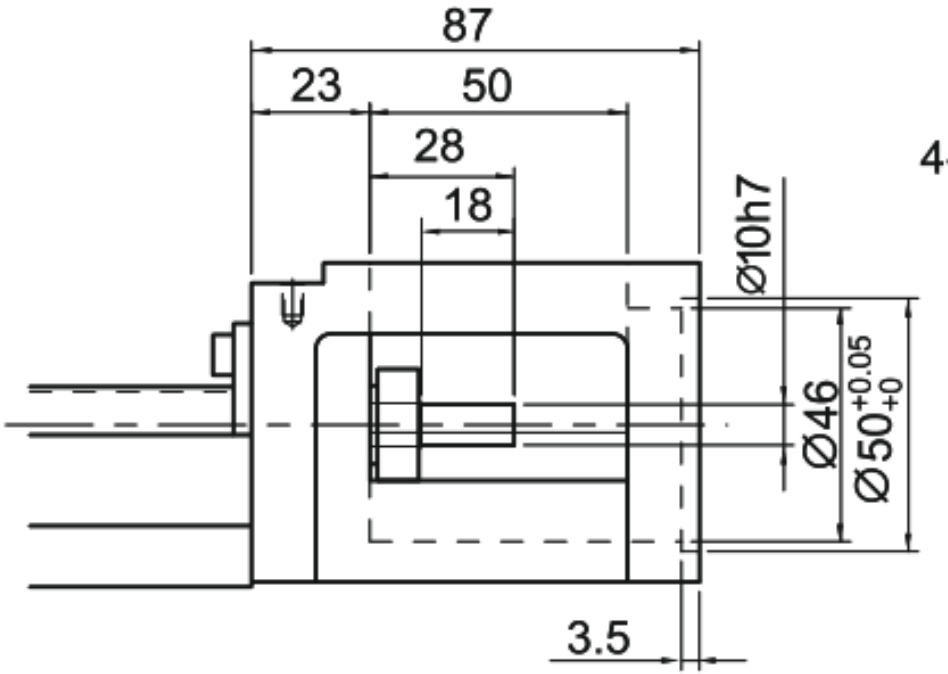

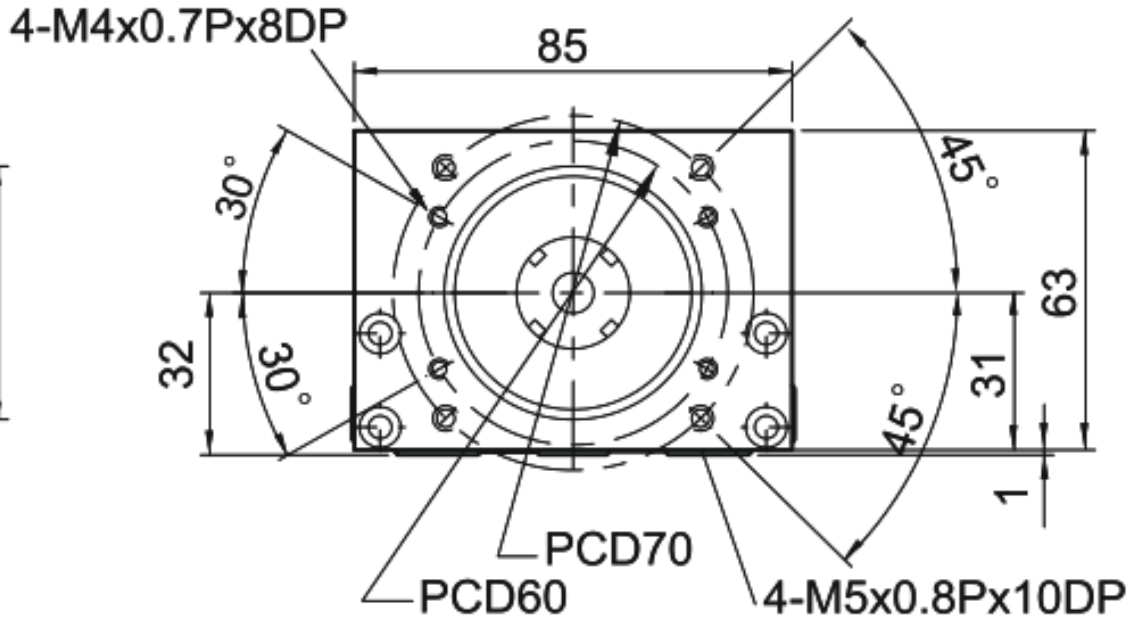

MKK86 · F1 · montaggio F1

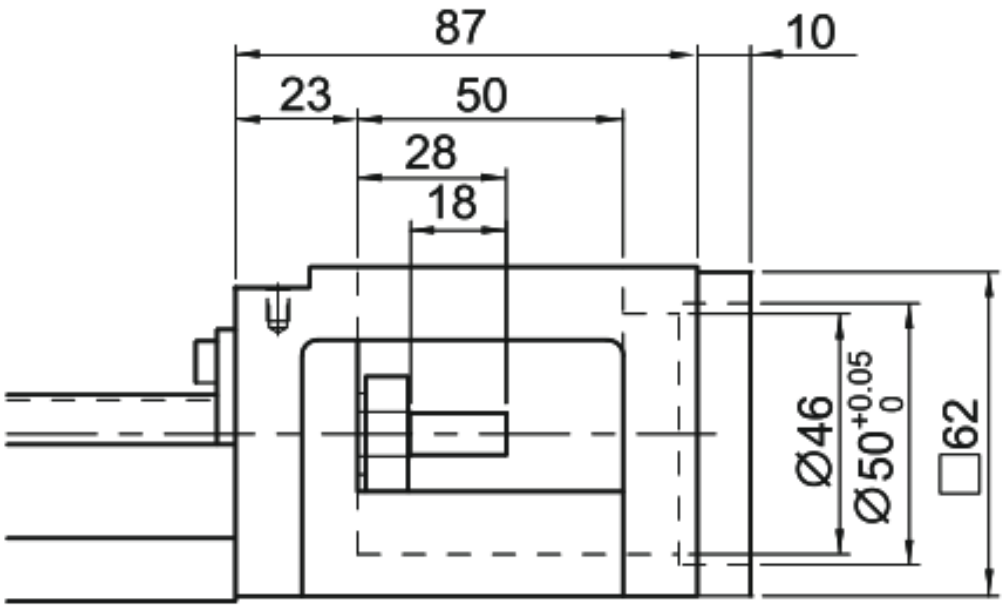

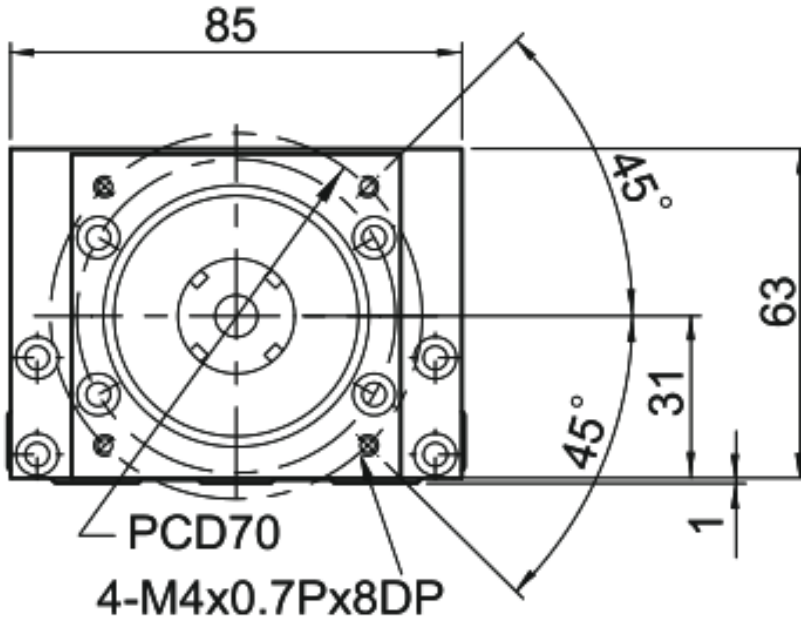

MKK86 · F2 · montaggio F2

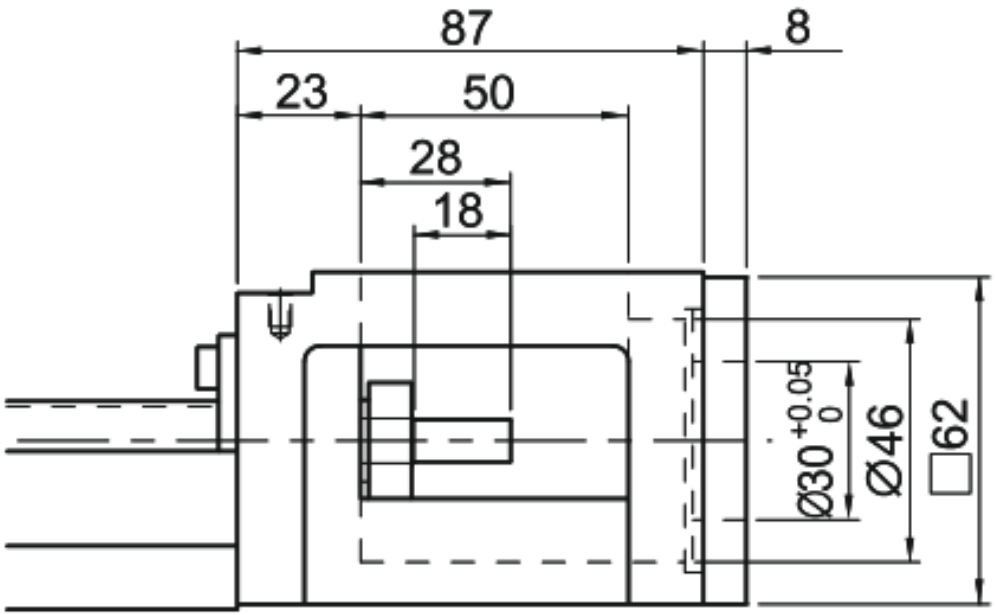

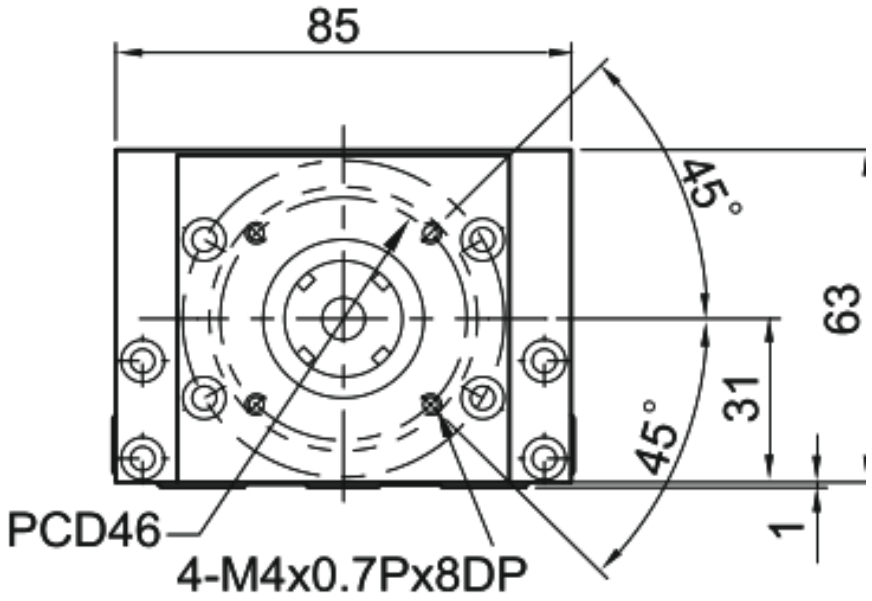

MKK86 · F3 · montaggio F3

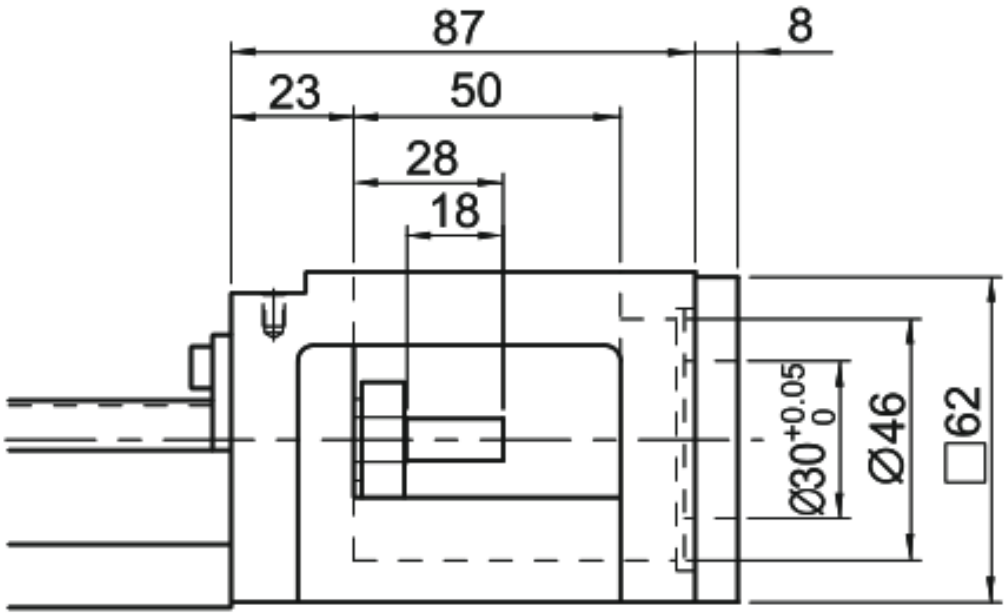

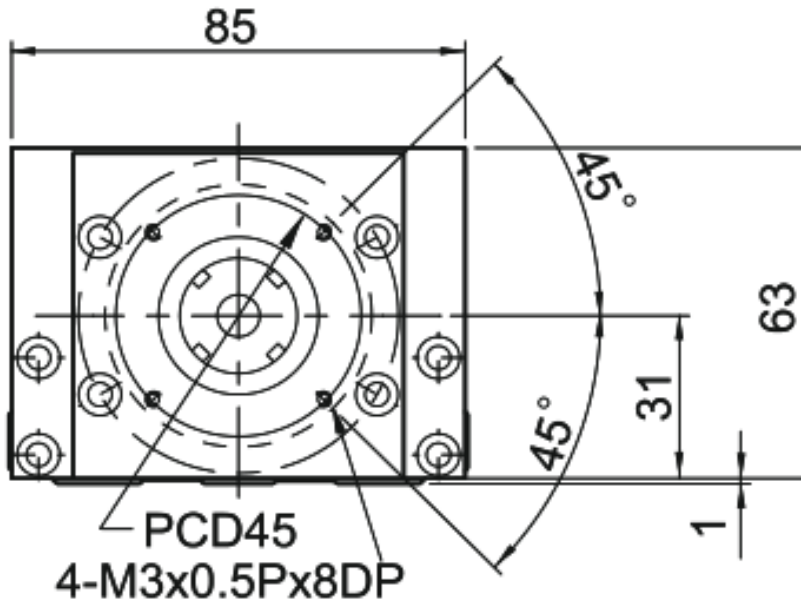

MKK86 · F4 · montaggio F4

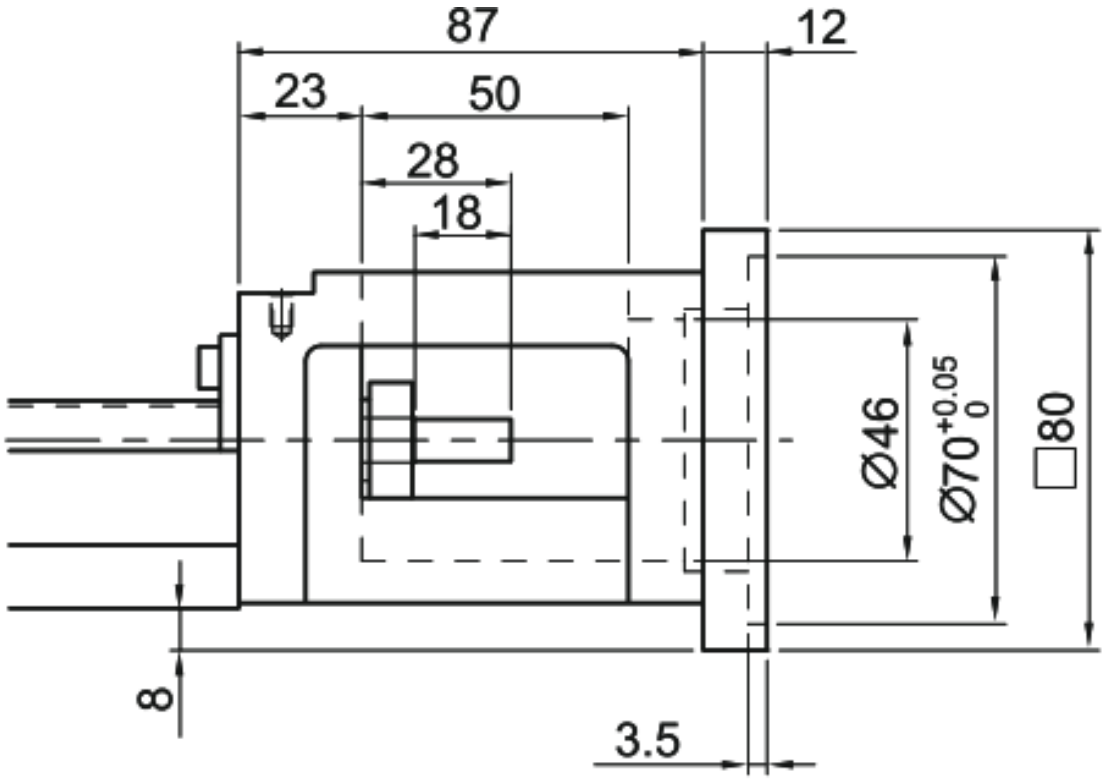

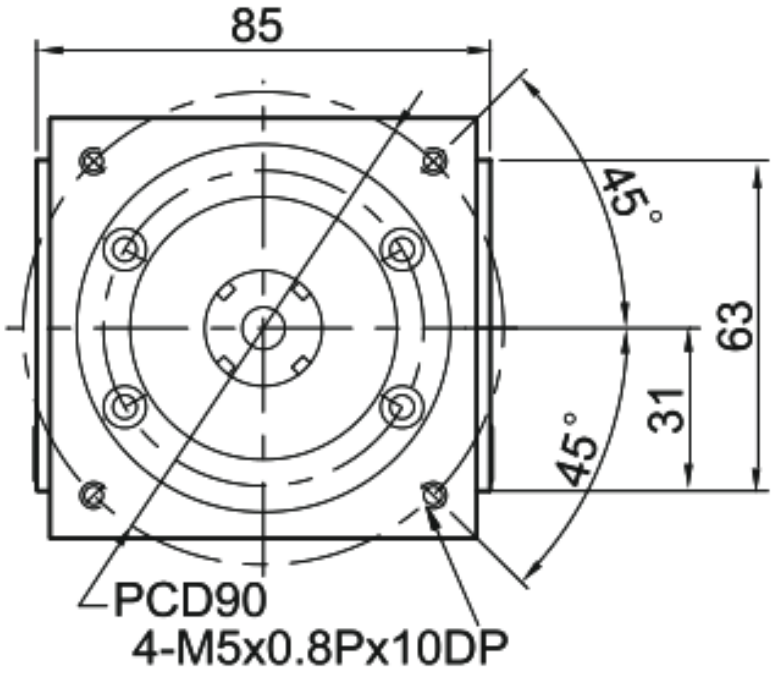

MKK86 · F5 · montaggio F5

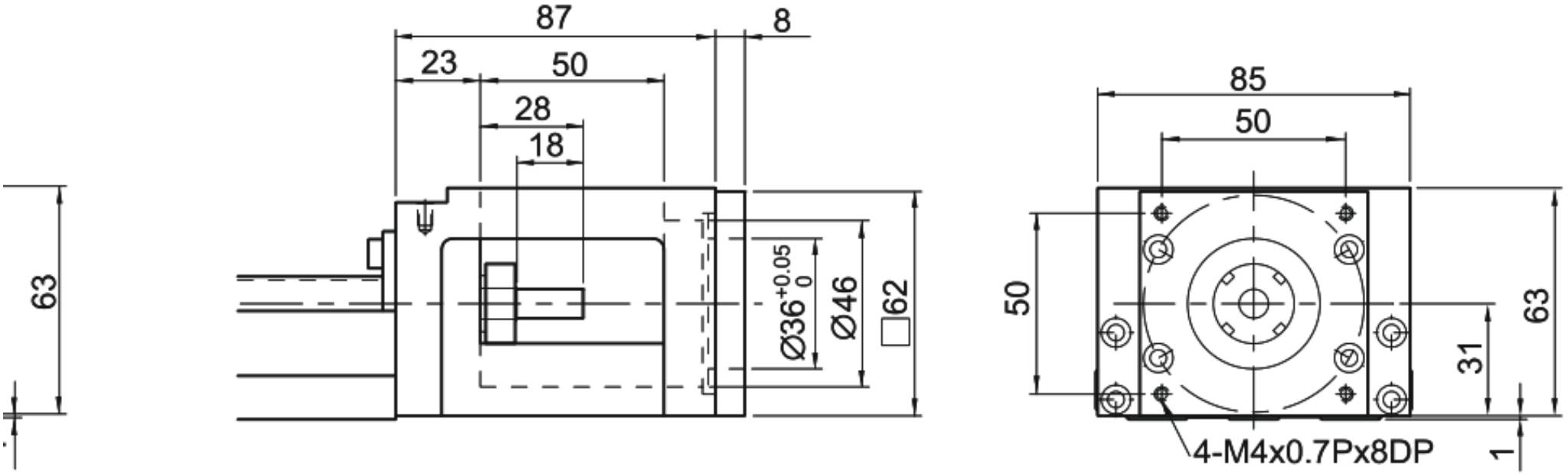

MKK86 · F6 · montaggio F6

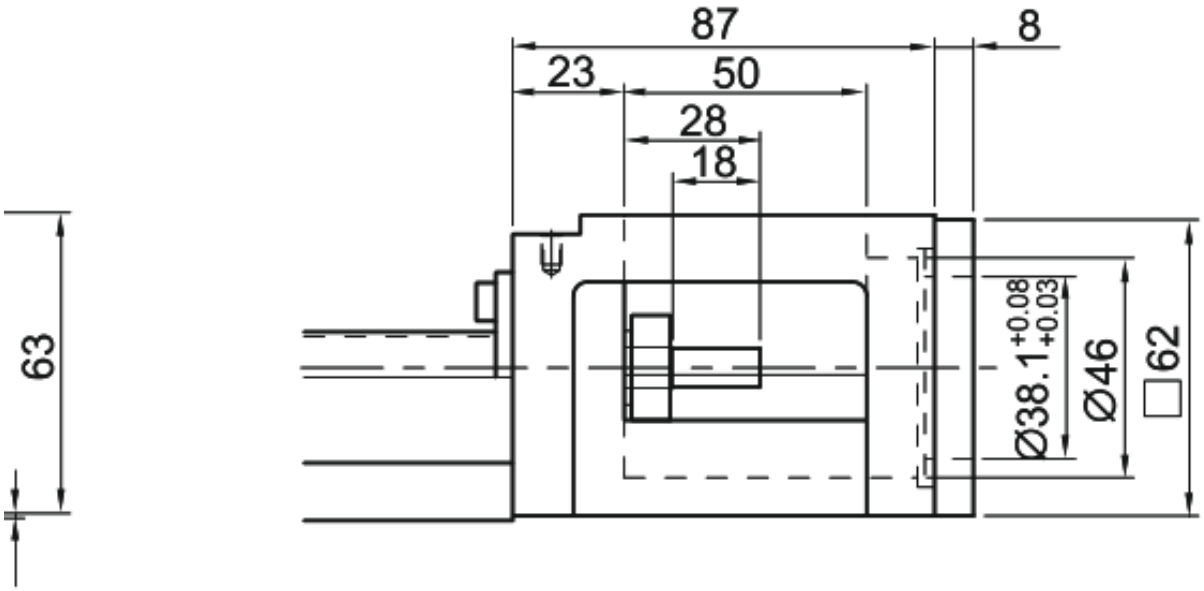

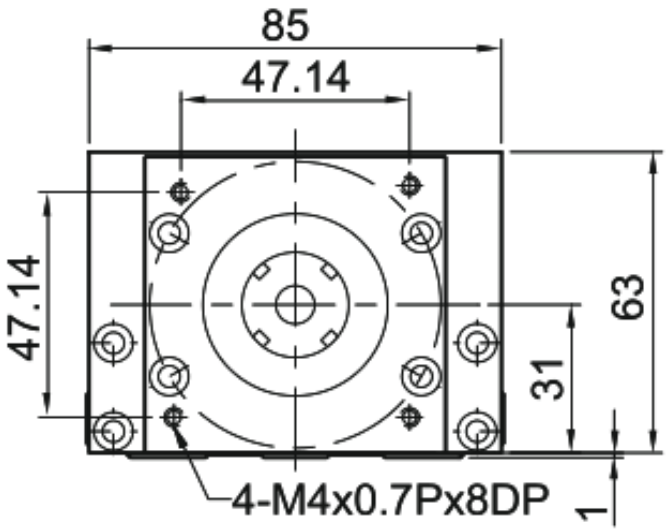

MKK86 · H0 · montaggio H0

