EDA300

ກະບອກໄຟຟ້າເຊີ ໂວຄວາມແມ່ນຍໍາສູງ ຮັບນ້ໍາໜັກສູງ ຊະໂກສັ້ງເຮັດໄດ້ EDA300

ຜະລິດຕະພັນ

ກະບອກໄຟຟ້າເຊີ ໂວສໍາລັບການເຄື່ອນທີ່ເສັ້ນຊື່ທີ່ມີການນໍາໃນເຄື່ອງຫຸ ສາຍຜະລິດ.

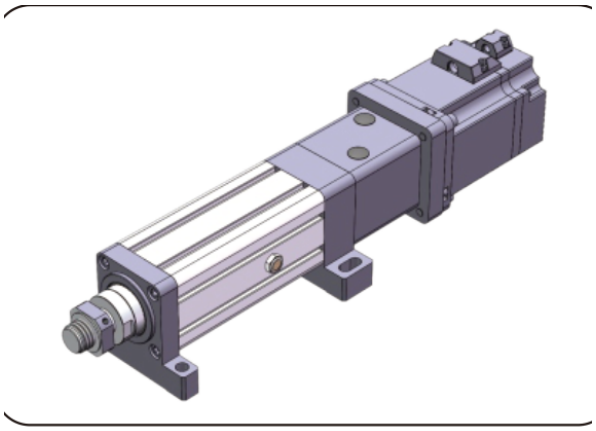

ຮູບຜະລິດຕະພັນ

ຂໍ້ມູນຈໍາເພາະທາງເຕັກນິກ

ລາຍລະອຽດ	ສະເໜີ
ຄວາມໄວສູງສຸດທີ່ອະນຸຍາດ	**<=250 mm/s**
ແຮງຜັກດັນສູງສຸດທີ່ອະນຸຍາດ	**<=600kN**
ມຸມຫມຸນຂອງແກນລູກສູບ	**+/-0.3 deg**
ຄວາມຍາວຍືດໄດ້	**<=2000mm**
ເສັ້ນຜ່າສູນກາງພາຍໃນ	**phi230mm**

ການເລືອກ

ເລືອກແຮງຫູ້ ຊະໂກ ແລະຄວາມໄວເປັນດ້ວຕ້ດ້ງ. ຄ່າສູງສຸດໃນລາຍການບໍ່ໝາຍຄວາມວ່າຄ່າສູງສຸດອື່ນໃຊ້ພ້ອມກັນ. ຢ່ືນຢັນລືດສະກຣູ ການຕ້ດຕ້ັງມ່ໍເຕ ການຫ ຸດຄວາມໄວ ແລະການເຊ ື່ອມຕ ່ການໂຫ ຼດກ່ອນສ ້ັ ງ.

ພາລາມ ິເຕ ິພ ິ ້ນຖານ

(ໝາຍເຫດ: ແຮງຫ ູ ້, ຊະໂກ ແລະຄວາມໄວຕ ້ອງຮ ່ວມກ ັ ບການໃຊ ້ ຈ ິ ງ ແລະຄ ່ າຂ ິ ດຈ ໍ ກ ັ ດສ ານຢ ່ າງບ ໍ ່ ສ ານ ິ ດໃຊ ້ ຮ ່ ວມກ ັ ນໄດ ້ .)

ເສ ້ ັ ນຜ ່ າສ ູ ນກ າ ງນອກ	ເສ ້ ັ ນຜ ່ າສ ູ ນກ າ ງພ າ ຍໃນ	ແຮ ງ ຜ ັ ກດ ັ ນສ ູ ງສ ຸ ດທ ິ ່ ອ ະ ນ ຸ ຍ າ ດ	ຄ ວ າ ມຍ າ ວຍ ິ ດ ໄ ດ ້	ຄ ວ າ ມ ໄ ວ ສ ູ ງ ສ ຸ ດ ທ ິ ່ ອ ະ ນ ຸ ຍ າ ດ ມ ຸ ມ ໝ ຸ ນ ກ ້ ານ ລ ູ ກ ສ ູ ບ	ມ ຸ ມ ຫ ມ ຸ ນ ຂ ອ ງ ແ ກ ນ ລ ູ ກ ສ ູ ບ	ລ ິ ມ ິ ດ ສ ะ ອ ິ ດ
phi280 mm	phi230mm	<=600KN	<=2000mm	<=250 mm/s	+/-0.3 deg	ສ ะ ອ ິ ດ ໃ ກ ້

ຕ ິ ວ ເ ລ ືອ ກ ຂ ້ ັ ບ ແ ລ ะ ມ ໍ ເ ຕ ิ

ໄ ລ ຍ ะ ນ ໍ ້ າ ຂ ອ ງ ສ ะ ກ ู ບ ຈ ู ນ	ອ ั ດ ຕ າ ສ ่ ວ ນ ຄ ວ າ ມ ໄ ວ ຂ ອ ງ ล ้ ู ช ิ ง ໂ ຄ ธ ม ั ส (ข ว ะ เ ข ้ ี ้ ว : ข า ว อ ก)	ອ ั ດ ຕ າ ສ ่ ວ ນ ຄ ວ າ ມ ໄ ວ ຂ ອ ງ ล ้ ู ช ิ ง ໂ ຄ ธ ม ั ส (ข ว ะ เ ข ้ ี ้ ว : ข า ว อ ก)	ອ ั ดตาสวนความไวของลูชิงโคธมัส (ขวะเข้ีว: ขาวอก)	ข ้ ั ม ู น จ ำ เ พ ะ ม ่ ำ เ ต ิ ท ิ ่ ต ิ ด ต ั ้ ง ก ิ ด ไ ด ้	ເ ກ ย ห ุ ด ค ว า ม ไ ว ท ิ ่ ส า ม า ด จ ั บ ย ึ ด ไ ด ้	ເ ກ ย ห ุ ด ค ว า ม ไ ว ท ิ ่ ส า ม า ด จ ั บ ย ึ ด ไ ด ้
20mm	1:1	/	/	NO	220A	180A, 200A, 220A
25mm	1:1	/	/	NO	220A	180A, 200A, 220A

EDA300

ກະບອກໄຟຟ້າ

ພາລາມິເຕີບານສະກຣູ

(ໝາຍເຫດ: ພາລາມິເຕີບານສະກຣູໃຊ້ໄດ້ກັບຊະໂກ <= 300mm. ສຳລັບຊະໂກຫຼາຍກວ່າ 300mm ກະລຸນາປຶກສາພະນັກງານວິຊາການ.)

ຮຸ່ນສະກູບານ	ປະເພດ	ເສັ້ນຜ່າສູນກາງ	ໄລຍະນຳຂອງສະກູບານ	Ca (KN)	Coa (KN)	ຄວາມແຂງຕຶງຂອງສະກູບານ	ເສັ້ນຜ່າສູນກາງລູກບານ	ແກນສະກູ	ອັດຕາສ່ວນຄວາມຊະລູດ	ຄວາມແມ່ນຍຳຂອງການກຳນົດຕຳແໜ່ງ | ລະດັບຄວາມແມ່ນຍຳ	ຄວາມແມ່ນຍຳຂອງການກຳນົດຕຳແໜ່ງ | ລະດັບຄວາມແມ່ນຍຳ
JF10020-8	ສະກູລູກປຶນ	100 mm	20mm	444.9 KN	1526.9 KN	/	12.7mm	75K20	1:50	C5/+/-0.01	C7/+/-0.02
JF10025-8	ສະກູລູກປຶນ	100 mm	25mm	603.3 KN	1891.2 KN	/	15.875mm	75K20	1:50	C5/+/-0.01	C7/+/-0.02

ພາລາມິເຕີລູກປຶນ

ຮຸ່ນລູກປຶນ	Cr (KN)	Cor (KN)
ລູກປຶນແຖວເລີກ 6217-ZZx2	83.3 KN	63.8 KN

ພາລາມິເຕີລູກປຶນ (ຕໍ່)

ຮຸ່ນລູກປຶນ	Cr (KN)	Cor (KN)
ລູກປຶນລູກກິ້ງຍູ້ຕັ້ງໃຈເອງ 29417	600 KN	1730 KN

ລໍ້ສາຍພານໄທມິງ ແລະ ສາຍພານ

ອັດຕາສ່ວນຄວາມໄວຂອງລໍ້ຊິງໂຄຣນັສ	ຂໍ້ກຳນົດເກຍຂັບ	ຂໍ້ກຳນົດເກຍຖຶກຂັບ	ຈຳນວນແຂ້ວຂອງເຟຶອງຂັບ	ຈຳນວນແຂ້ວຂອງລໍ້ທີ່ຖຶກຂັບ	ໄລຍະລະຫວ່າງຈຸດສູນກາງຂອງລໍ້ຊິງໂຄຣນັສ	ເສັ້ນຮອບວົງຂອງສາຍພານຊິງໂຄຣນັສ	ຄວາມກວ້າງຂອງສາຍພານຊິງໂຄຣນັສ
1:1	14M50T86	14M50T86	45	45	280mm	1190	50mm