# MTH8 寸法

寸法および取付ビュー。単位は各ビューに印刷されたラベルです。

これらの図面はストロークを選定しません。発注する構成に対して取付を確認してください。

外側 C: 4 図。図 1、図 2、図 3、断面フランジ

左側 L: 3 図。図 1、図 2、断面フランジ

右側 R: 3 図。図 1、図 2、断面フランジ

下側 B: 4 図。図 1、図 2、図 3、断面フランジ

外側 C: 1 図。技術概要

左側 L: 1 図。技術概要

右側 R: 1 図。技術概要

下側 B: 1 図。技術概要

## MTH8 · 外側 C · 図1

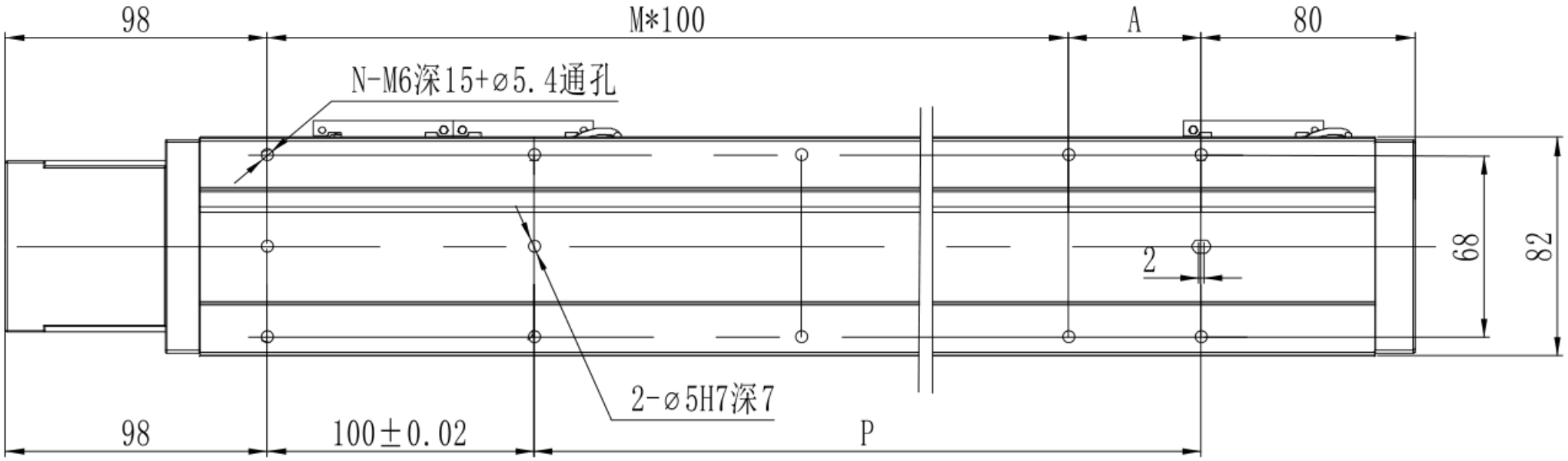

## MTH8 · 外側 C · 図2

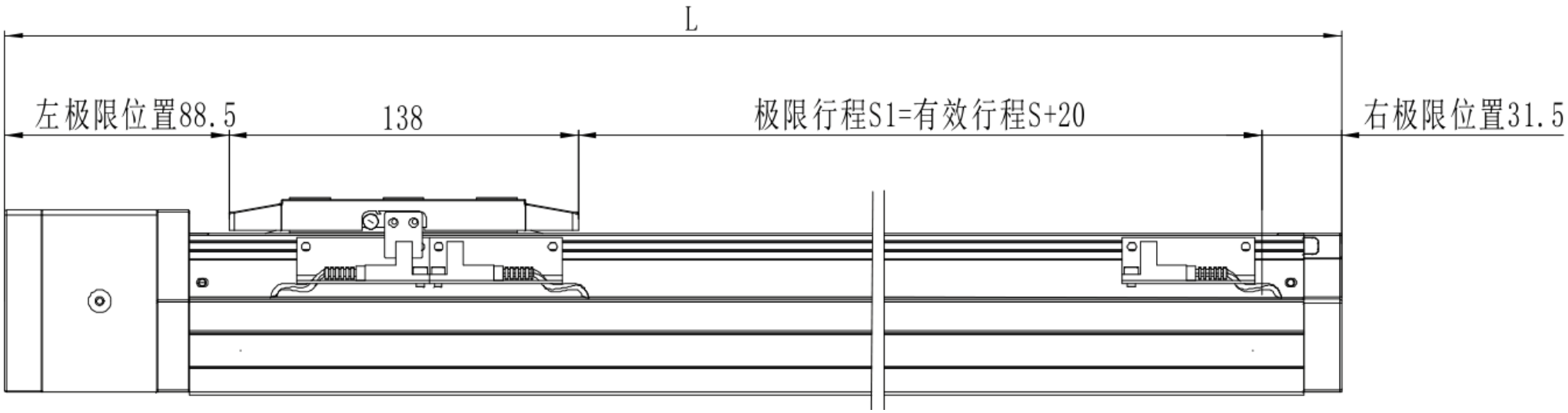

## MTH8 · 外側 C · 図3

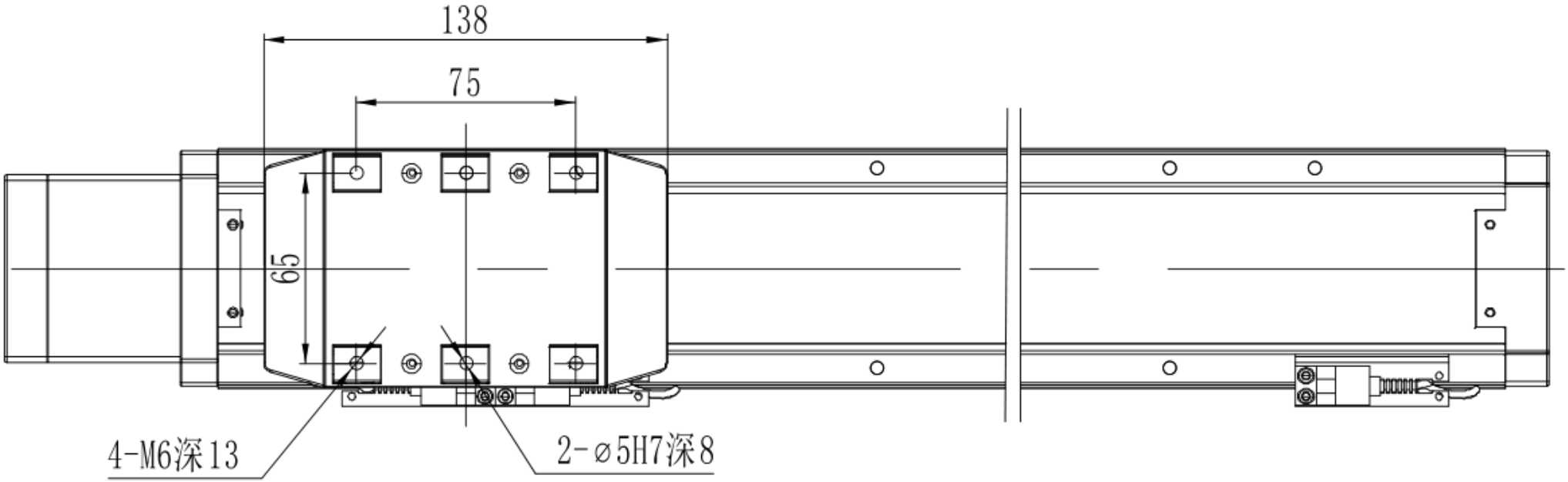

## MTH8 · 外側 C · 断面フランジ

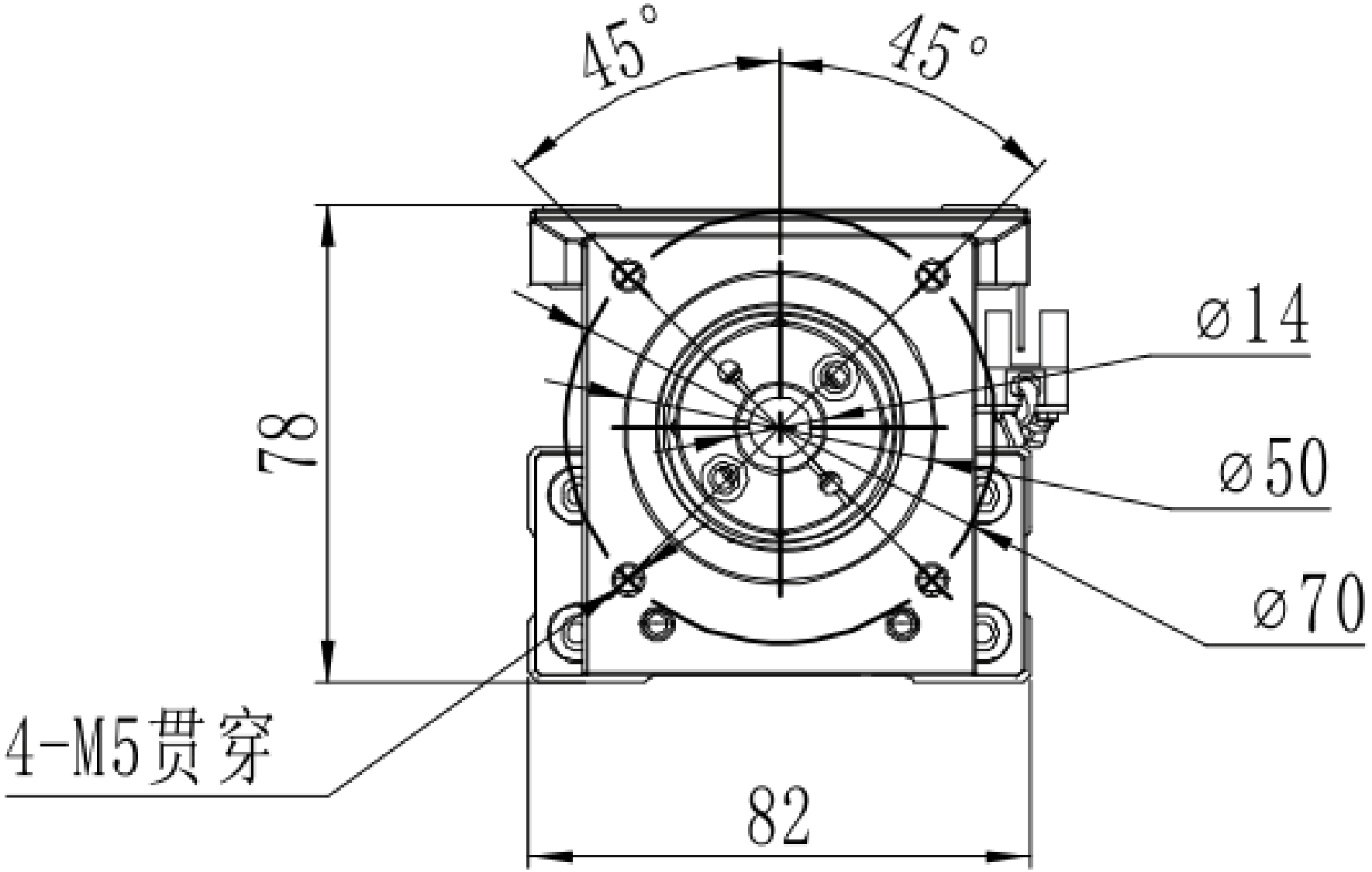

## MTH8 · 左側 L · 図1

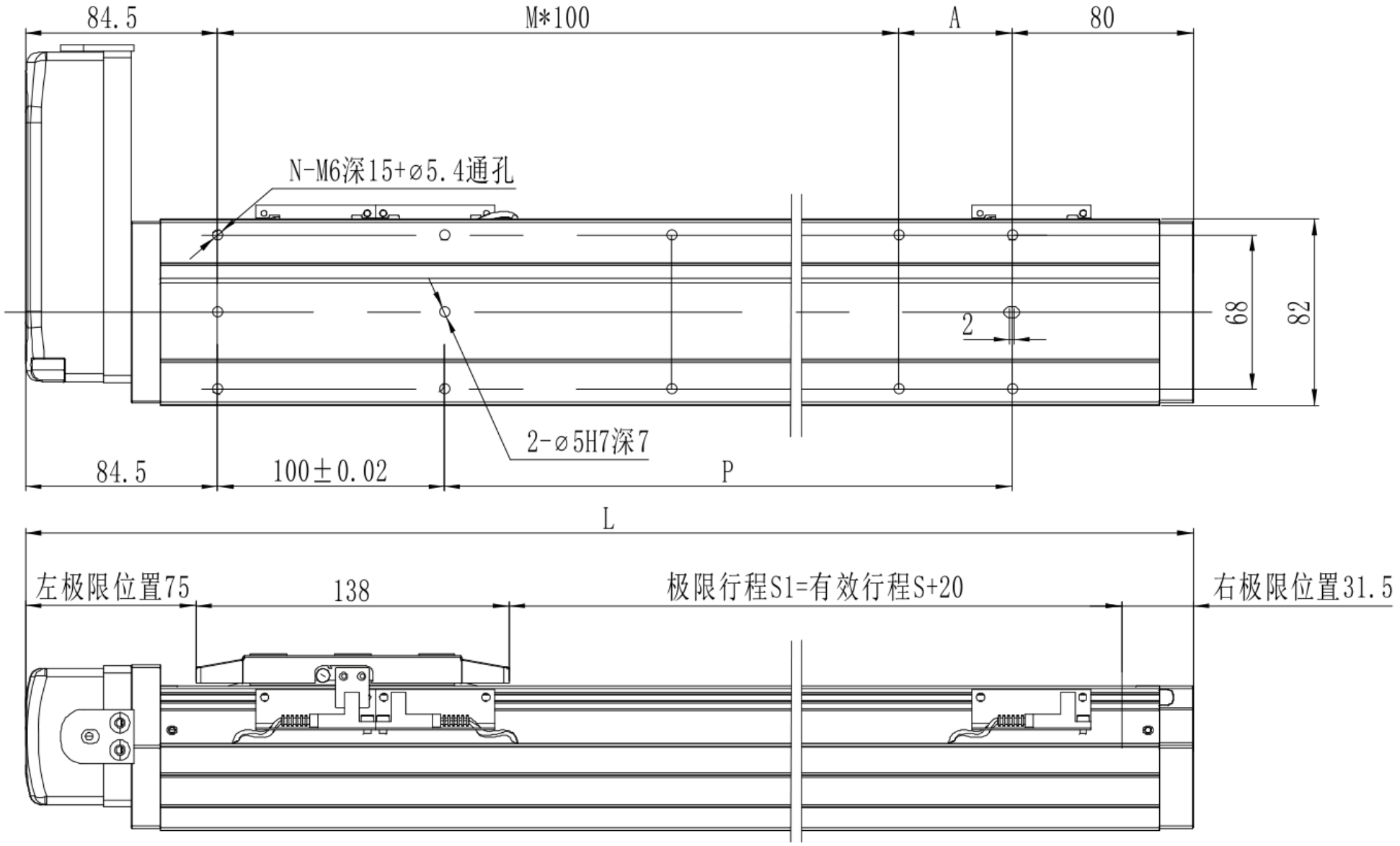
84.5
M*100
A
80
N-M6深15+⌀5.4通孔
2
68
82
2-⌀5H7深7
84.5
100±0.02
P
L
左极限位置75
138
极限行程S1=有效行程S+20
右极限位置31.5

## MTH8 · 左側 L · 図2

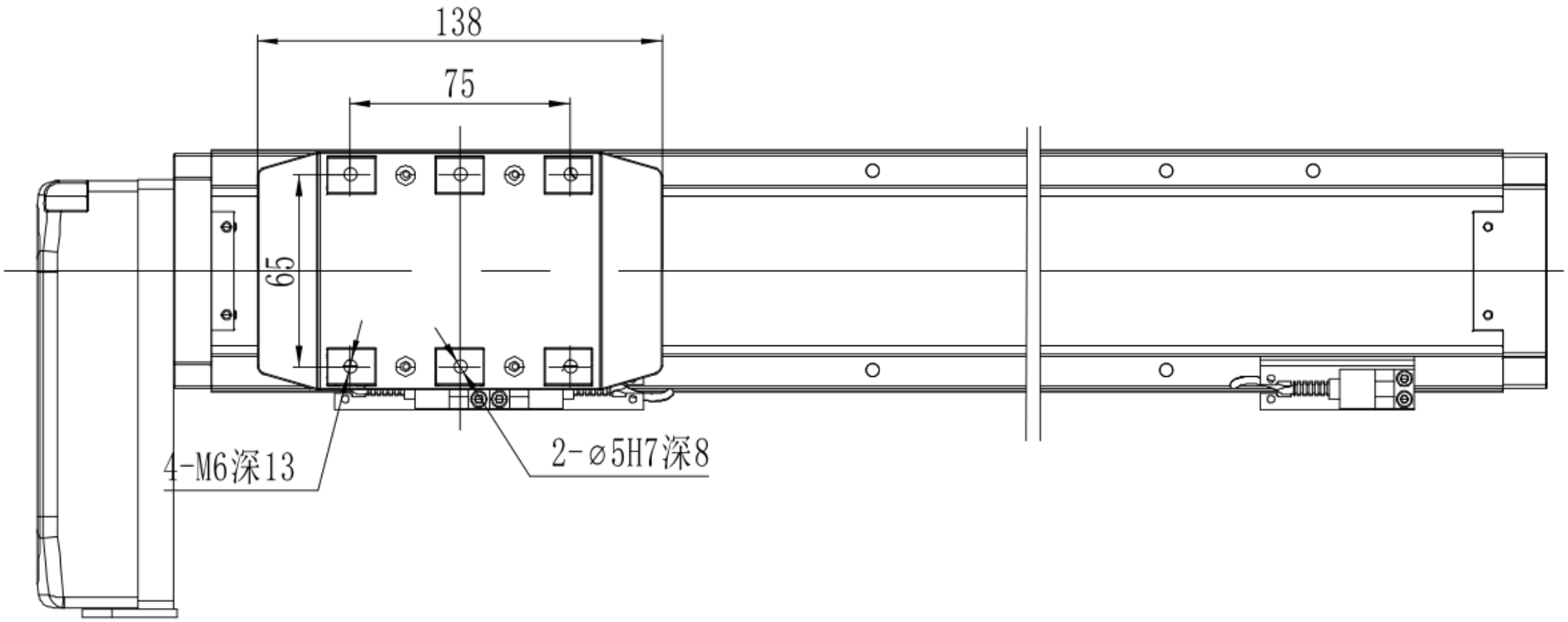

## MTH8 · 左側 L · 断面フランジ

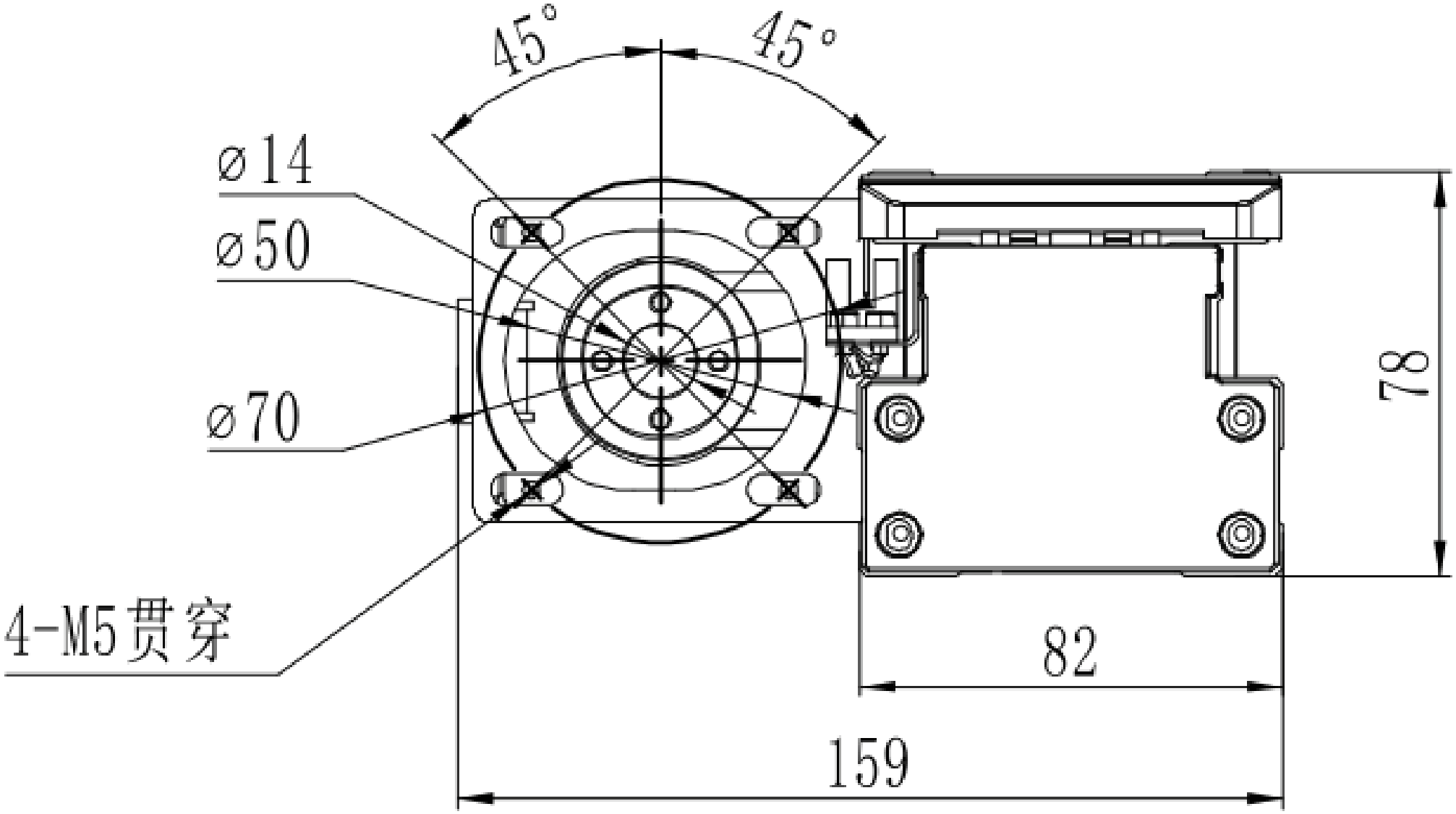

## MTH8 · 右側 R · 図1

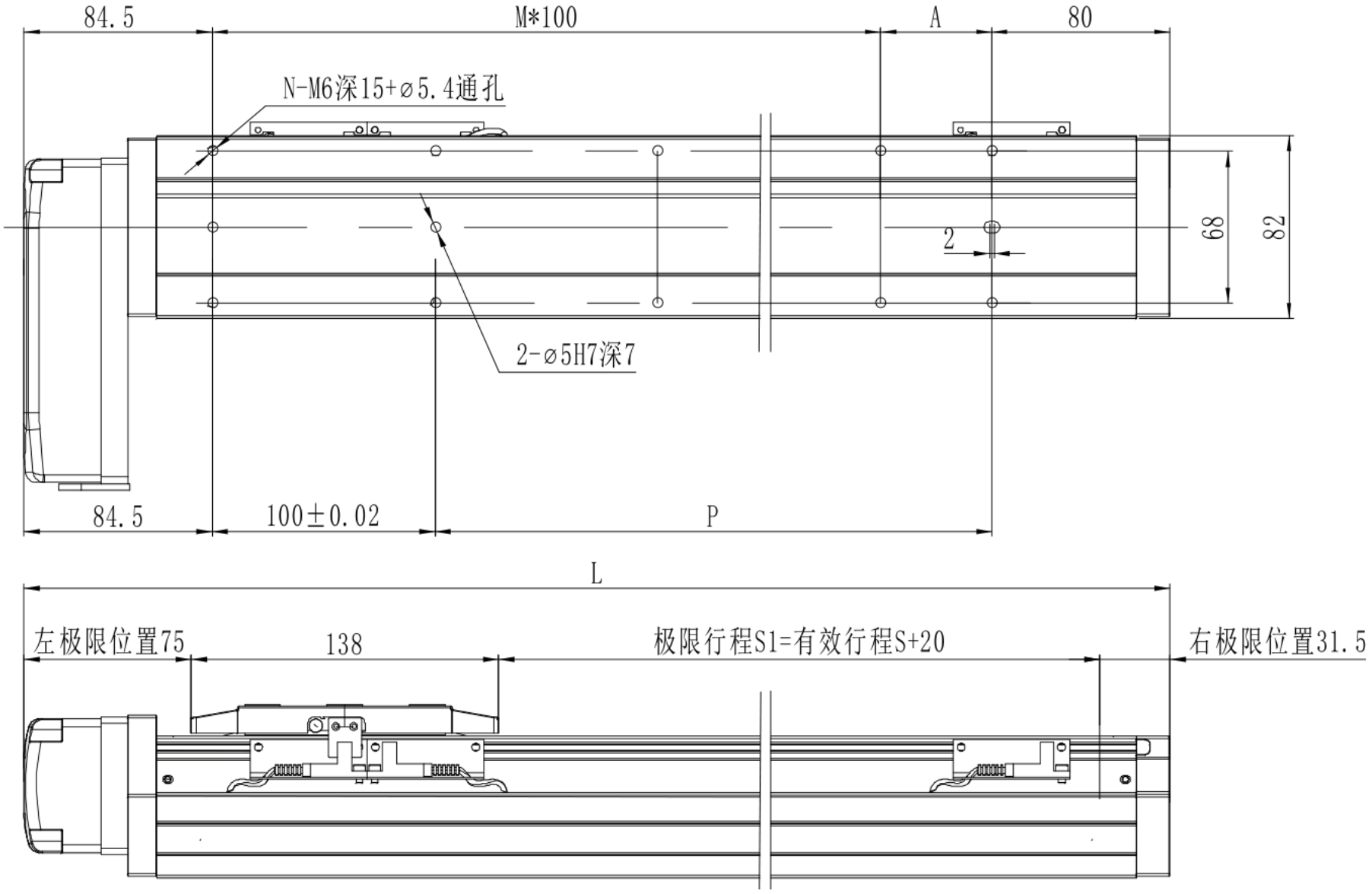
84.5
M*100
A
80
N-M6深15+⌀5.4通孔
68
82
2
2-⌀5H7深7
84.5
100±0.02
P
L
左极限位置75
138
极限行程S1=有效行程S+20
右极限位置31.5

## MTH8 · 右側 R · 図2

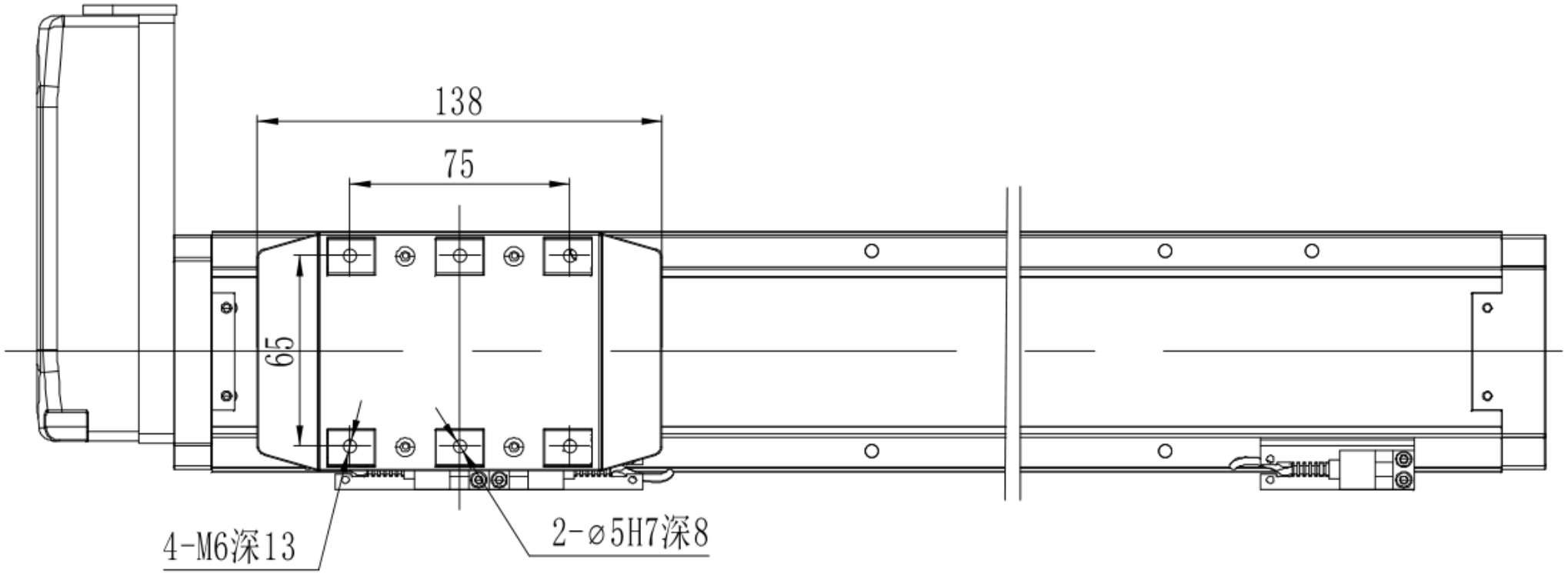

## MTH8 · 右側 R · 断面フランジ

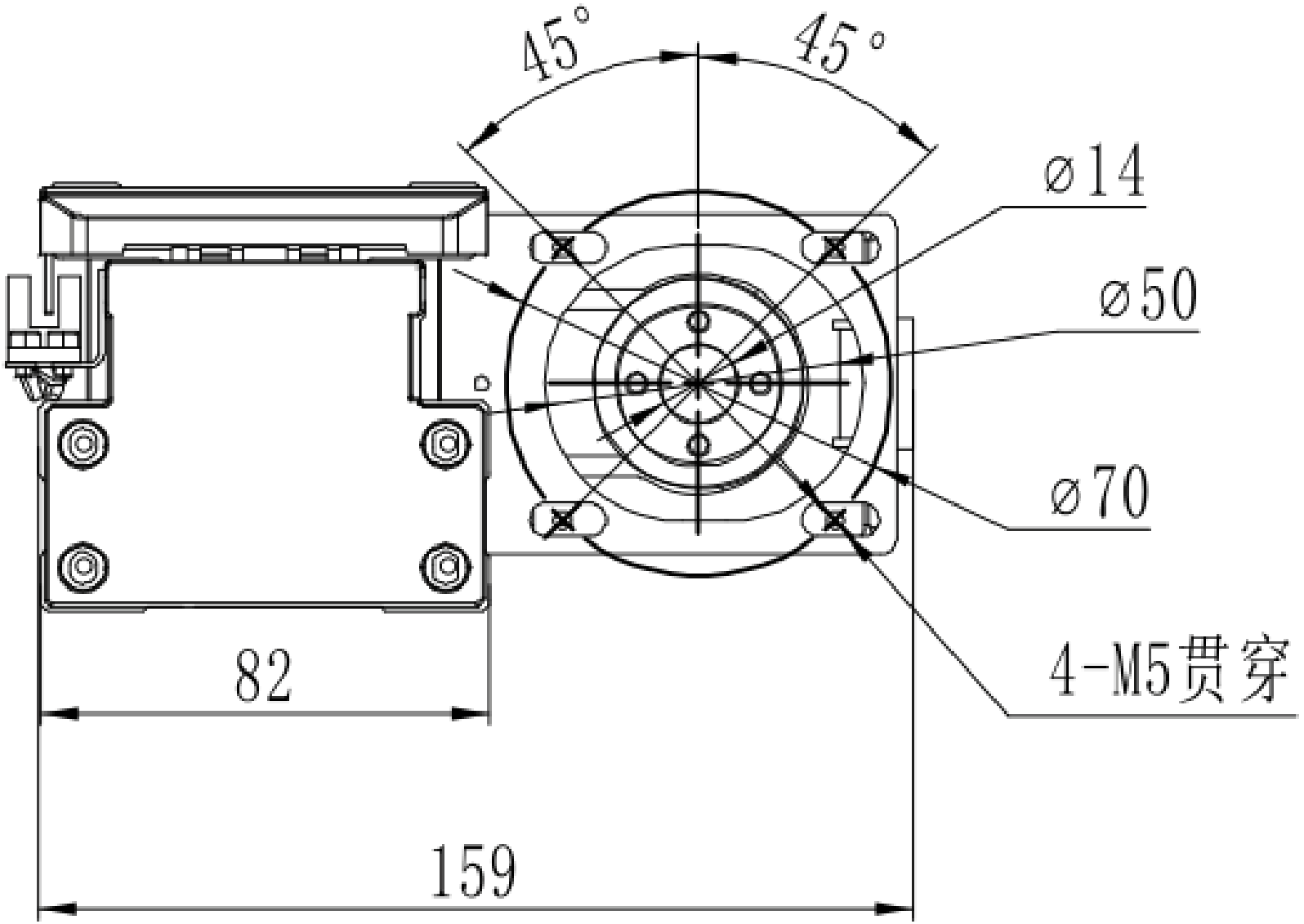

## MTH8 · 下側 B · 図1

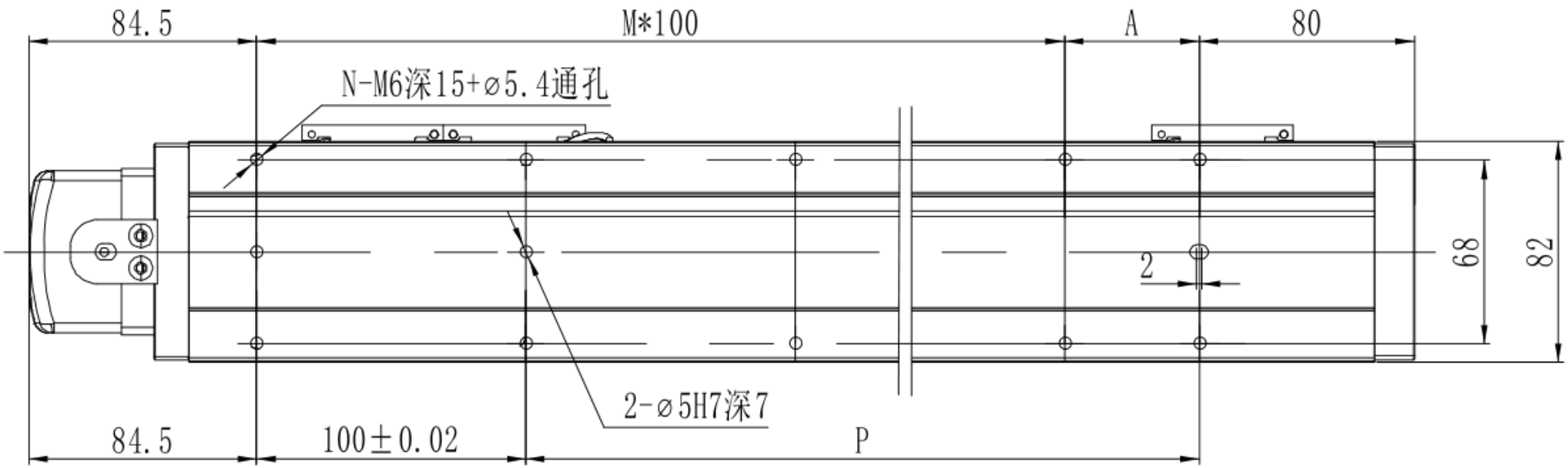

## MTH8 · 下側 B · 図2

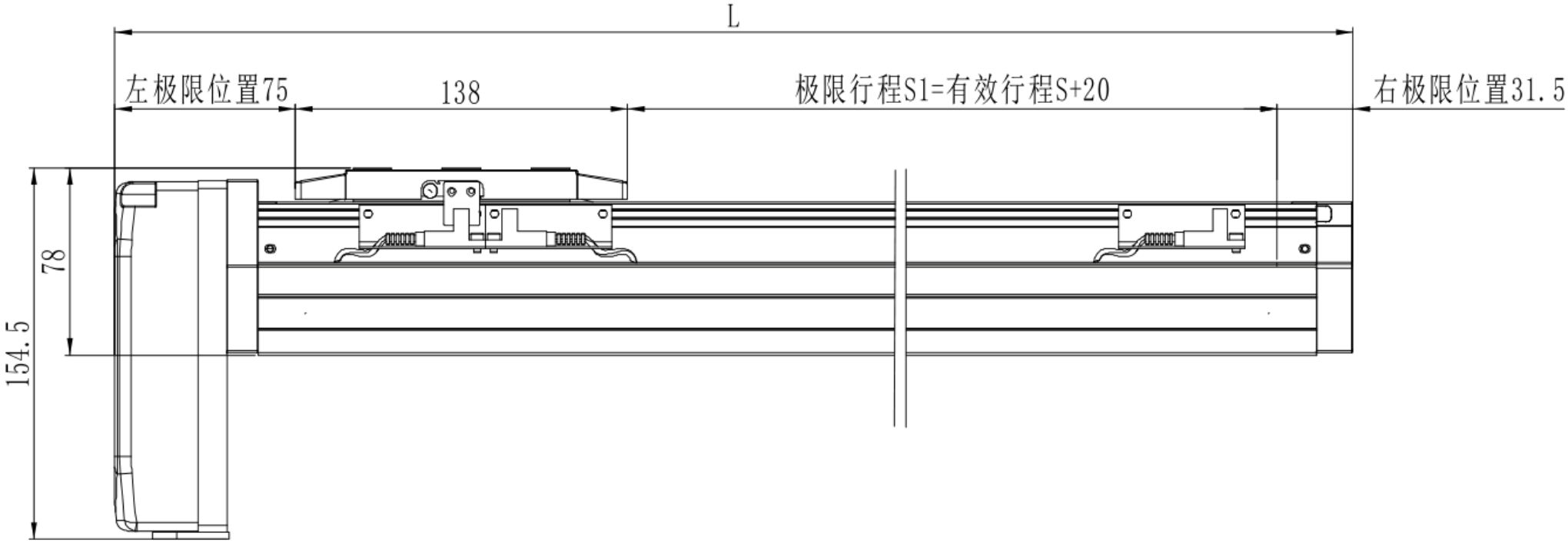

## MTH8 · 下側 B · 図3

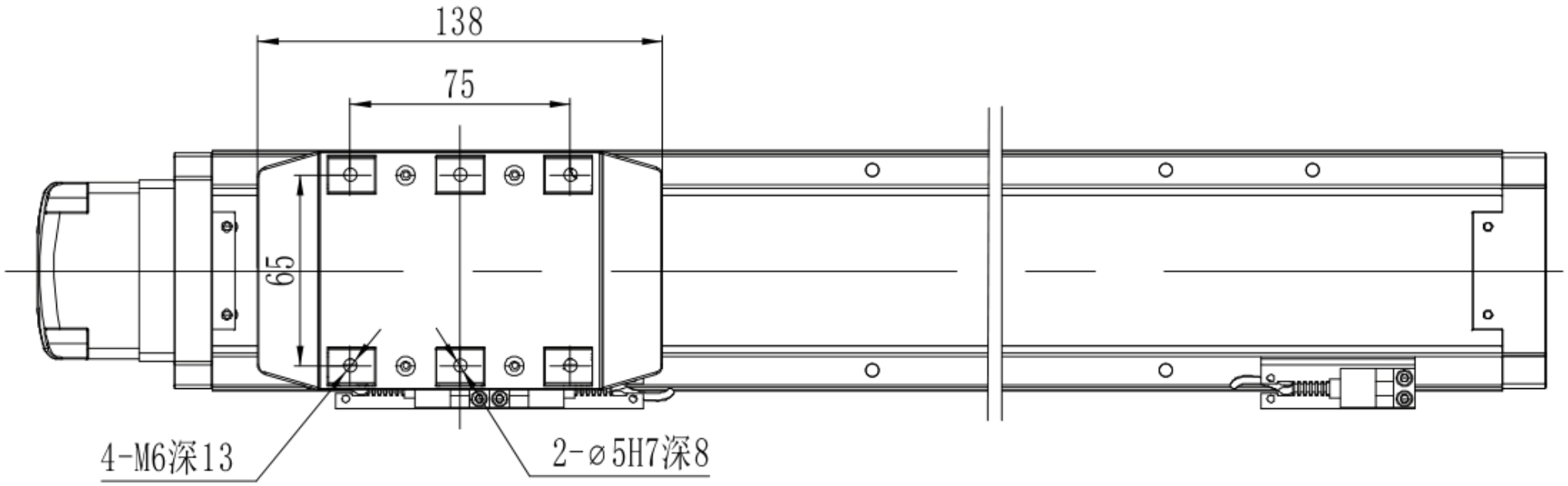

## MTH8 · 下側 B · 断面フランジ

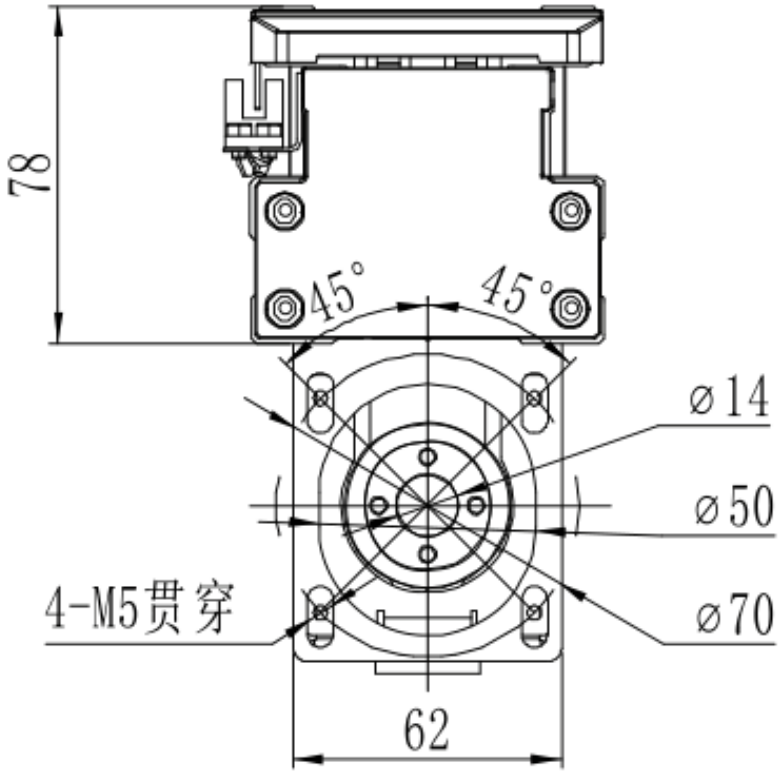


*若电机总长大于限制无法使用标准安装孔时，请与我司联

## MTH8 · 外側 C · 技術概要

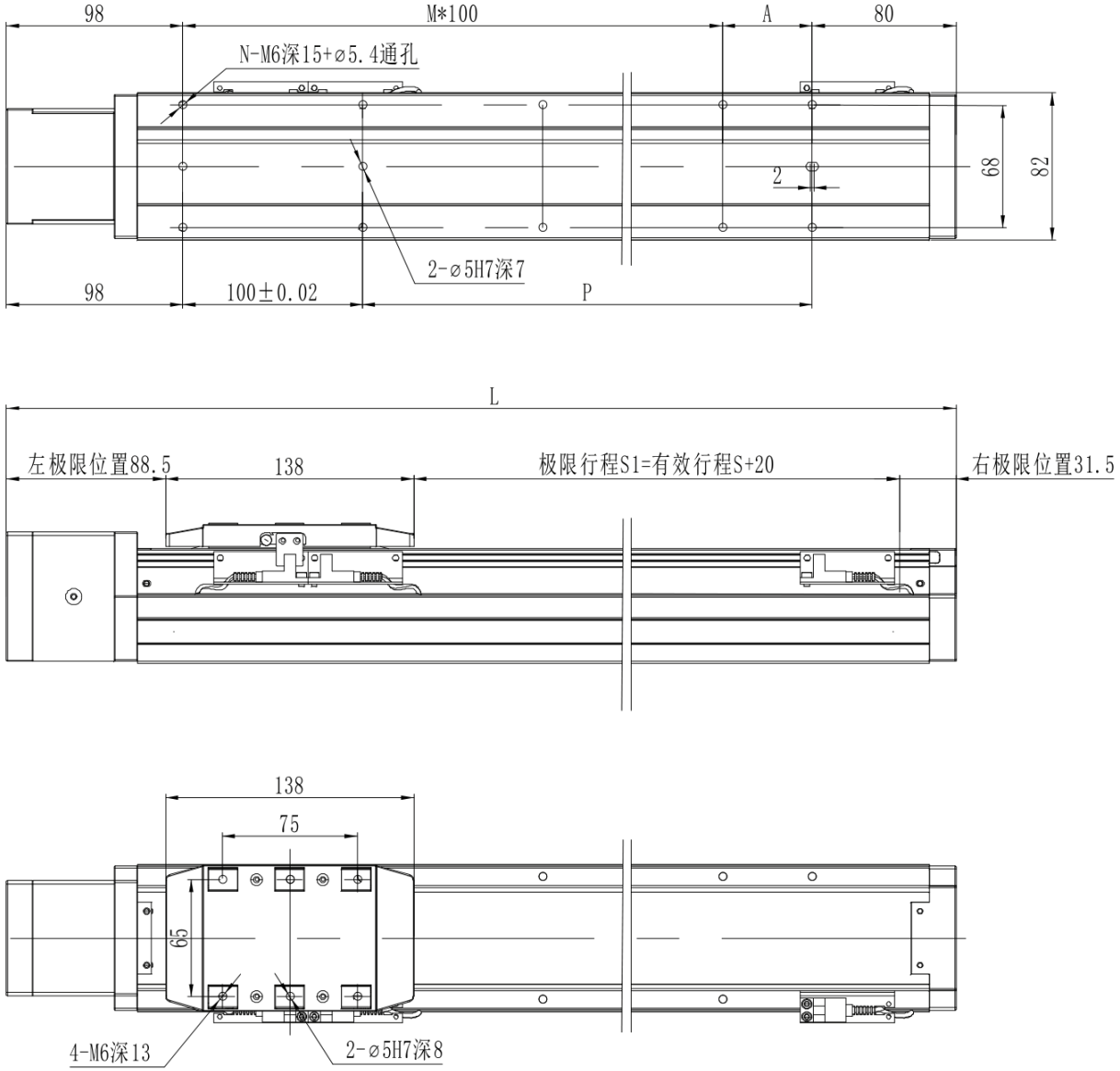

## MTH8 · 左側 L · 技術概要

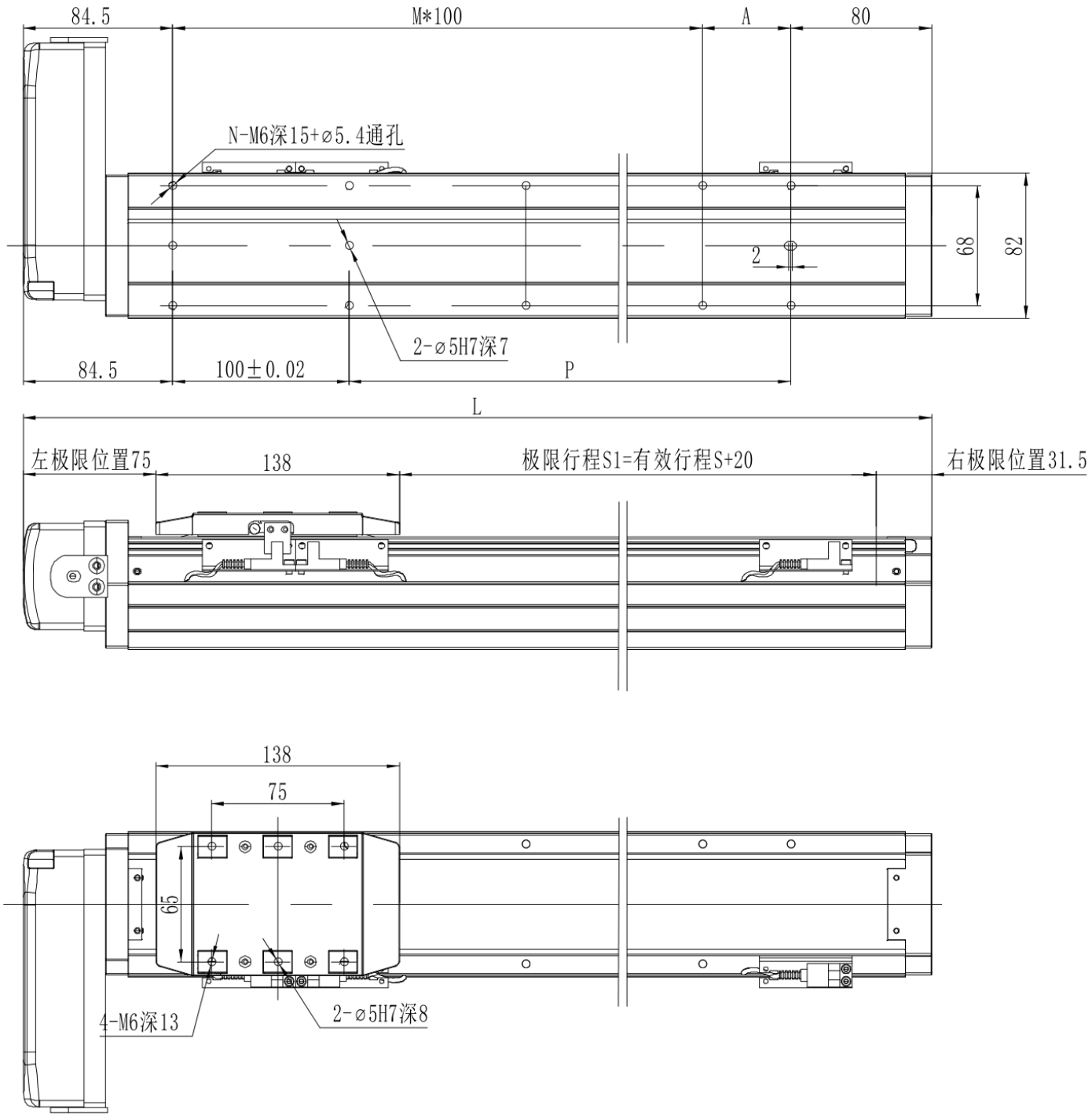

## MTH8 · 右側 R · 技術概要

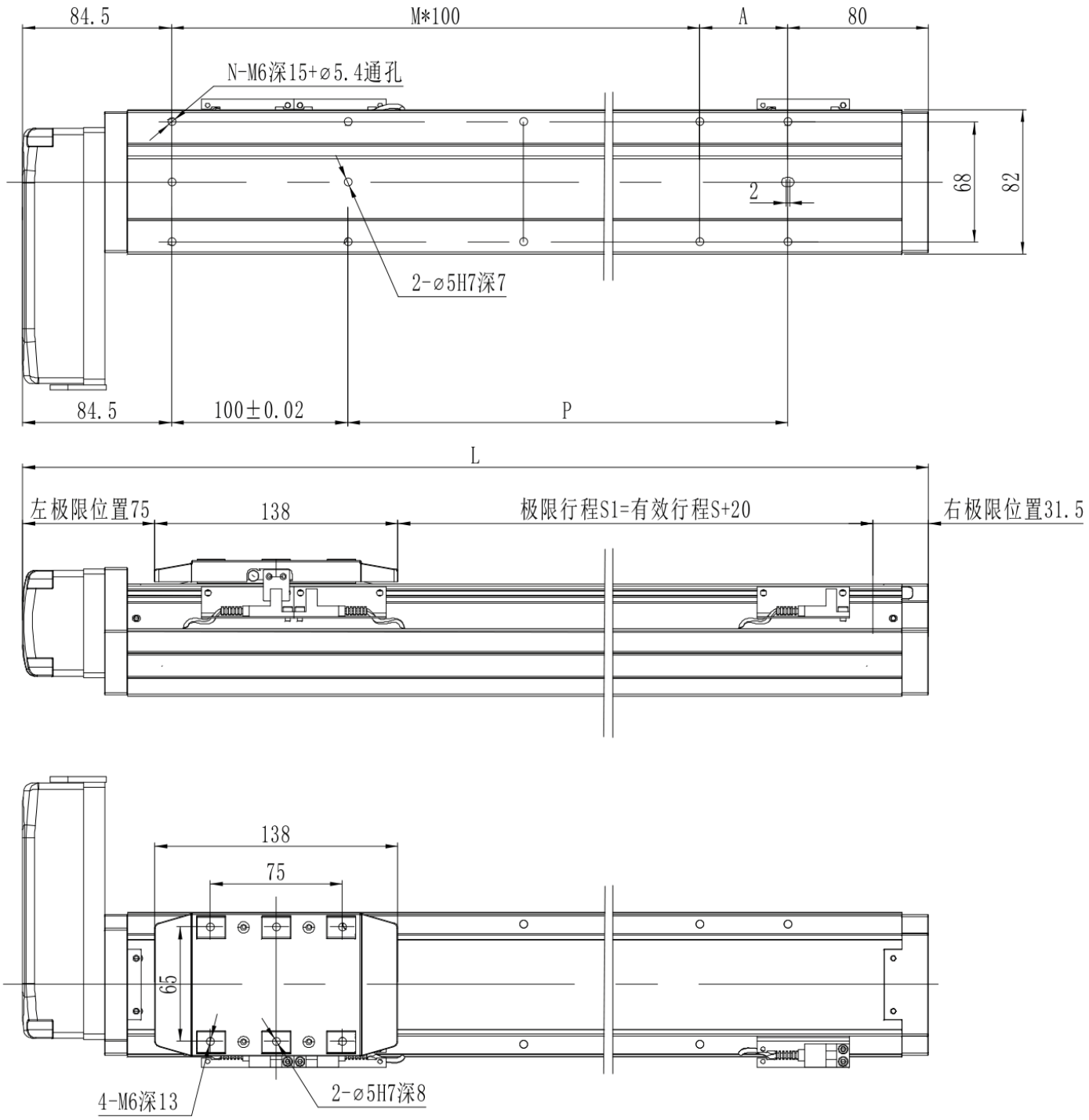

## MTH8 · 下側 B · 技術概要

