HTDG500 заказная напольная направляющая

DG500 · Серия заказных шлифованных направляющих

Ширина и точность могут быть адаптированы под ваш проект.

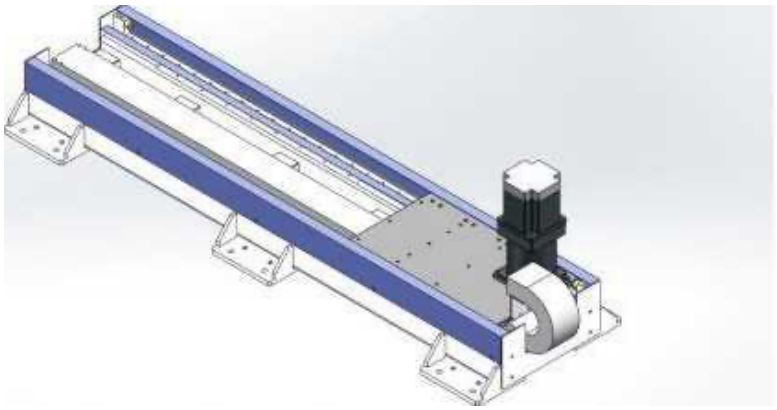

DG500 Иллюстрация изделия

Проверенные спецификации

Параметр	Значение
Диапазон хода в таблице размеров	100-2400 mm
Обозначение типоразмера редуктора	180 mm
Шаг зубчатой передачи	250 mm
Горизонтальная нагрузка	1500 kg
Повторяемость позиционирования	±0.1 mm
Примечание по ходу	Длина без ограничения / интервал 100
Спецификация зубчатой передачи	3M
Линейная направляющая (код источника)	30
Пример заказа (ссылка)	DG500-L250-S500-R180-C4-D-K
Модель датчика	Снаружи FC307 (NPN)

Единица измерения печатается только там, где она указана в источнике.

Монтажные чертежи находятся в отдельном размерном атласе.

emmy@htrobot.com www.htrobot.com

Инженерная справка

Примечания по применению

Справка по применению: Источник описывает напольную направляющую как внешнюю ось перемещения робота (седьмая ось), расширяющую зону хода для нанесения покрытий, сварки, обработки, интеллектуального склада и автомобильных применений.

Монтажная ссылка: Исполнения с листовым экраном и без него показаны на соседней странице исходного чертежа.