SL100 寸法

寸法および取付ビュー。単位は各ビューに印刷されたラベルです。

これらの図面はストロークを選定しません。発注する構成に対して取付を確認してください。

図面: 2 図。側面カバーなし、端面カバーなし

SL100 · 図面 · 側面カバーなし

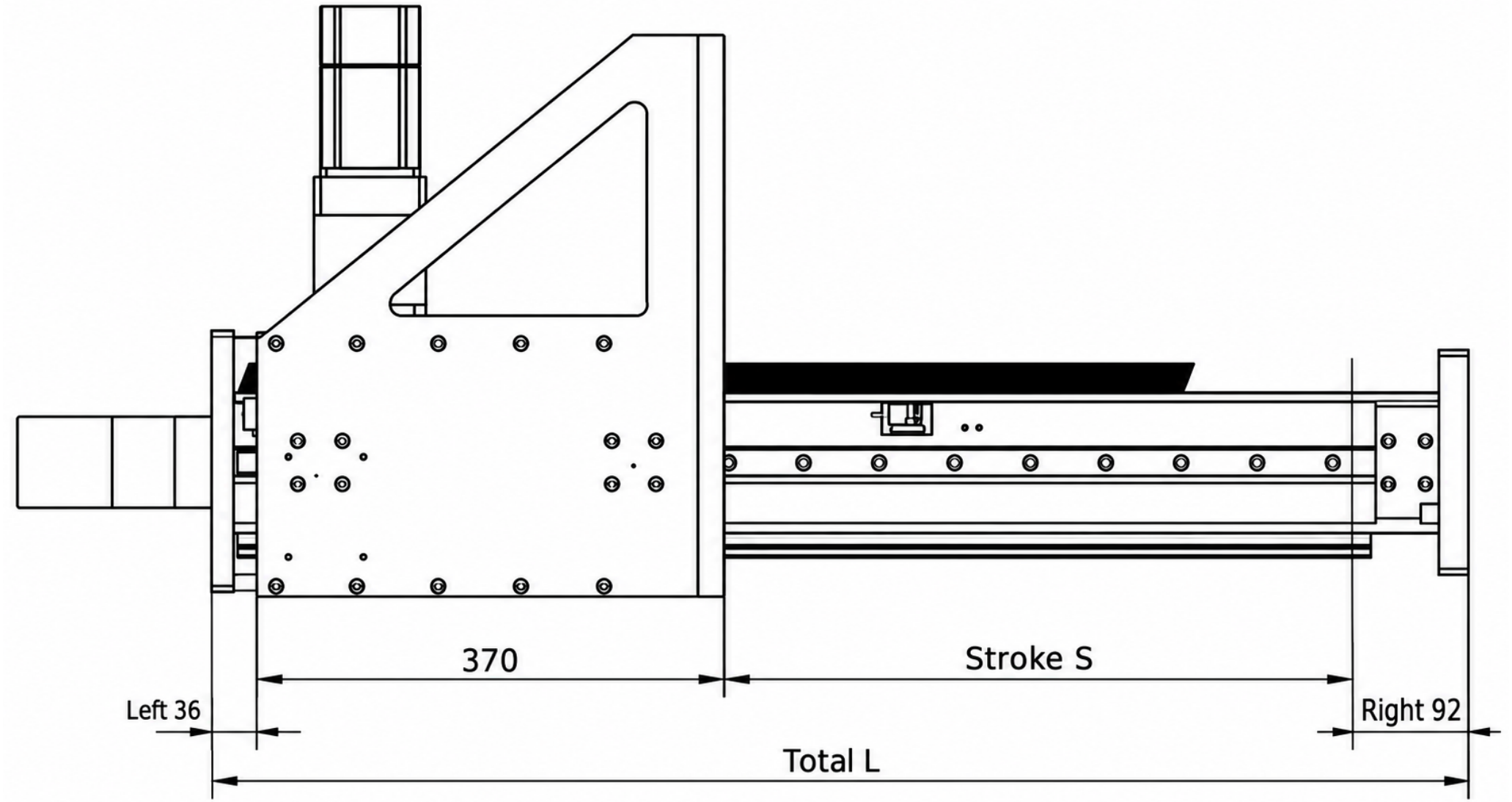

SL100 · 図面 · 端面カバーなし

