EDA75

ກະບອກໄຟຟ້າເຊີ່ງໂອຄວາມແມ່ນຍໍາສູງ ຮັບນ້ໍາໜັກສູງ ຊະໂກສັ້ງເຮັດໄດ້ EDA75

ຜະລິດຕະພັນ

ກະບອກໄຟຟ້າເຊີ່ງໂອສໍາລັບການເຄື່ອນທີ່ເສັ້ນຊື່ທີ່ມີການນໍາໃນເຄື່ອງຫຸ້ມຫໍ່ ແລະ ຜະລິດ.

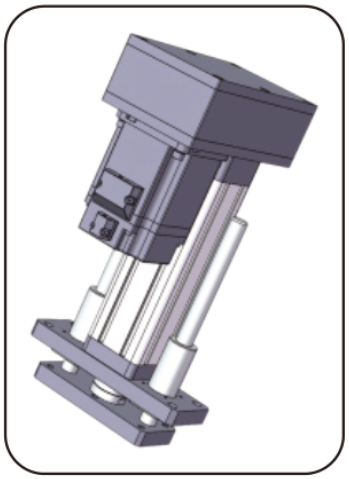

ຮູບຜະລິດຕະພັນ

ຂໍ້ມູນຈໍາເພາະທາງເຕັກນິກ

ລາຍລະອຽດ	ສະເພາະ
ຄວາມໄວສູງສຸດທີ່ອະນຸຍາດ	**<=500 mm/s**
ແຮງຜັກດັນສູງສຸດທີ່ອະນຸຍາດ	**<=6.8kN**
ມຸມຫມຸນຂອງແກນລູກສູບ	**+/-0.3 deg**
ຄວາມຍາວຍືດໄດ້	**<=600 mm**
ເສັ້ນຜ່າສູນກາງພາຍໃນ	**phi63 mm**

ການເລືອກ

ເລືອກແຮງຍູ້ ຊະໂກ ແລະຄວາມໄວເປັນດ້ວຕ້ົ້ດງ. ຄ່າສູງສຸດໃນລາຍການບໍ່ໝາຍຄວາມວ່າຄ່າສູງສຸດອື່ນໃຊ້ພ້ອມກັນ. ຢ່ືນຢັນລືດສະກຣູ ການຕ້ົດ້ງມ່ໂຕ ການຫຸ້ດຄວາມໄວ ແລະການເຊື່ອມຕ່ໍການໂຫຼດກ່ອນສ້ັ່ງ.

ພາລາມ້ເຕ້ີພ້ັ້ນຖານ

(ໝາຍເຫດ: ແຮງຍູ້, ຊະໂກ ແລະຄວາມໄວຕ້ອງຮ່ວມກັ້ນການໃຊ້ຈ້ິງ ແລະຄ່າຂ້ົດຈໍາກັ້ດສາມຢ່າງບໍ່ສາມາດໃຊ້ຮ່ວມກັ້ນໄດ້.)

ເສັ້ນຜ່າສູນກາງນອກ	ເສັ້ນຜ່າສູນກາງພາຍໃນ	ແຮງຜັກດັນສູງສຸດທີ່ອະນຸຍາດ	ຄວາມຍາວຍືດໄດ້	ຄວາມໄວສູງສຸດທີ່ອະນຸຍາດ	ຄວາມໄວສູງສຸດທີ່ອະນຸຍາດ ມຸມໝຸນກ້ານລູກສູບ ສະເພາະຈໍາກັ້ດ	ລ້ືດສະເພາະ
75x75 mm	phi63 mm	<=6.8KN	<=600 mm	<=500 mm/s	+/-0.3 deg	ສະເພາະແມ່ເຫຼ້ັກ

ຕ້ົວເລືອກຂ້ັ້ ແລະມ່ໂຕ

ໄລຍະນໍາຂອງສະກູນ້ານ	ອ້ັດຕາສ່ວນຄວາມໄວຂອງລ້ັ້ຊ້ົງໂຄຣນ້ັ້ສ (ຂາເຂ້ົ້າ: ຂາອອກ)	ອ້ັດຕາສ່ວນຄວາມໄວຂອງລ້ັ້ຊ້ົງໂຄຣນ້ັ້ສ (ຂາເຂ້ົ້າ: ຂາອອກ)	ອ້ັດຕາສ່ວນຄວາມໄວຂອງລ້ັ້ຊ້ົງໂຄຣນ້ັ້ສ (ຂາເຂ້ົ້າ: ຂາອອກ)	ຂໍ້ມູນຈໍາເພາະມ່ໂຕ້ທ້ົ້ດ້ັ້ງກ້ົ້ງໄດ້	ຂໍ້ມູນຈໍາເພາະມ່ໂຕ້ທ້ົ້ດ້ັ້ງກ້ົ້ງໄດ້	ຂໍ້ມູນຈໍາເພາະມ່ໂຕ້ທ້ົ້ດ້ັ້ງກ້ົ້ງໄດ້	ເກຍຫຼຸດຄວາມໄວທ້ົ້ສາມາດຈ້ັ້ບຄູ່ໄດ້
05mm	1:1	1.5:1	2:1	60A	80A	86B	NO
10mm	1:1	1.5:1	2:1	60A	80A	86B	NO
20mm	1:1	1.5:1	2:1	60A	80A	86B	NO

emmy@htrobot.com www.htrobot.com

EDA75

ກະບອກໄຟຟ້າ

ພາລາມິເຕີບານສະກຣູ

(ໝາຍເຫດ: ພາລາມິເຕີບານສະກຣູໃຊ້ໄດ້ກັບຊະໂກ <= 300mm. ສຳລັບຊະໂກຫຼາຍກວ່າ 300mm ກະລຸນາປຶກສາພະນັກງານວິຊາການ.)

ຮຸ່ນສະກຸບານ	ປະເພດ	ເສັ້ນຜ່າສູນກາງ	ໄລຍະນຳຂອງສະກຸບານ	Ca (KN)	Coa (KN)	ຄວາມແຂງຕຶງຂອງສະກຸບານ	ເສັ້ນຜ່າສູນກາງລູກບານ	ແກນສະກູ	ອັດຕາສ່ວນຄວາມຊະລູດ	ຄວາມແມ່ນຍຳຂອງການກຳນົດຕຳແໜ່ງ | ລະດັບຄວາມແມ່ນຍຳ	ຄວາມແມ່ນຍຳຂອງການກຳນົດຕຳແໜ່ງ | ລະດັບຄວາມແມ່ນຍຳ
SFNU2005-4	ສະກຸລູກປຶນ	20 mm	05mm	15.2 KN	38 KN	39Kgf/um	3.175mm	12K4	1:30	C5/+/-0.01	C7/+/-0.02
SFA2010-3.8	ສະກຸລູກປຶນ	20 mm	10mm	14.8 KN	38 KN	40Kgf/um	3.175mm	12K4	1:30	C5/+/-0.01	C7/+/-0.02
SFA2020-1.8	ສະກຸລູກປຶນ	20 mm	20mm	7.4 KN	17.2 KN	19Kgf/um	3.175mm	12K4	1:30	C5/+/-0.01	C7/+/-0.02

ພາລາມິເຕີລູກປຶນ

ຮຸ່ນລູກປຶນ	Cr (KN)	Cor (KN)
ລູກປຶນລູກກິ່ງປຽມ 30302x2	23.6 KN	21.1 KN

ລໍ້ສາຍພານໄທມິງ ແລະ ສາຍພານ

ອັດຕາສ່ວນຄວາມໄວຂອງລໍ້ຊິງໂຄຣນັສ	ຂໍ້ກຳນົດເກຍຂັບ	ຂໍ້ກຳນົດເກຍຖຶກຂັບ	ຈຳນວນແຂ້ວຂອງເຟຶອງຂັບ	ຈຳນວນແຂ້ວຂອງລໍ້ທີ່ຖຶກຂັບ	ໄລຍະລະຫວ່າງຈຸດສູນກາງຂອງລໍ້ຊິງໂຄຣນັສ	ເສັ້ນຮອບວົງຂອງສາຍພານຊິງໂຄຣນັສ	ຄວາມກວ້າງຂອງສາຍພານຊິງໂຄຣນັສ
1:1	5M15T29	5M15T29	36	36	85mm	350	15mm
1.5:1	5M15T29	5M15T29	24	36	85mm	320	15mm
2:1	5M15T29	5M15T29	24	48	85mm	355	15mm

ຕາຕະລາງທຽບຂະໜາດ (mm)

ປະເພດການເຊື່ອມຕໍ່ໂຫຼດ	phiA	phiB	phiC	C	D	E	F	H	G	M
ກະທຼັນອກ	phi60	phi45	-	40	65	3	12	-	41	M30x1.5
ກະທຼັໃນ	phi60	phi45	-	40	25	3	-	-	41	M20
ຕົວເຊື່ອມປະເພດ I	phi60	phi45	phi20	-	118	3	20	40	41	-
ລູກປຶນຕາປາ	phi60	phi45	phi20	-	72	3	25	-	41	-
ຂໍ້ຕໍ່ Y	phi60	phi45	phi20	-	118	3	20	40	44.4	-