EDA300

กระบอกไฟฟ้าเซอร์โวความแม่นยำสูง รับภาระสูง ปรับช่วงชักได้ EDA300

ผลิตภัณฑ์

กระบอกไฟฟ้าเซอร์โวสำหรับการเคลื่อนที่เส้นตรงแบบมีไกด์ในเครื่องจักรหรือสายผลิต

ข้อมูลจำเพาะทางเทคนิค

ลิมิตสวิตช์	สวิตช์ระยะใกล้
ความเร็วสูงสุดที่อนุญาต	**<=250 mm/s**
แรงขับสูงสุดที่อนุญาต	**<=600kN**
มุมหมุนของก้านลูกสูบ	**+/-0.3 deg**
ความยาวยืดได้	**<=2000mm**
เส้นผ่านศูนย์กลางภายใน	**phi230mm**

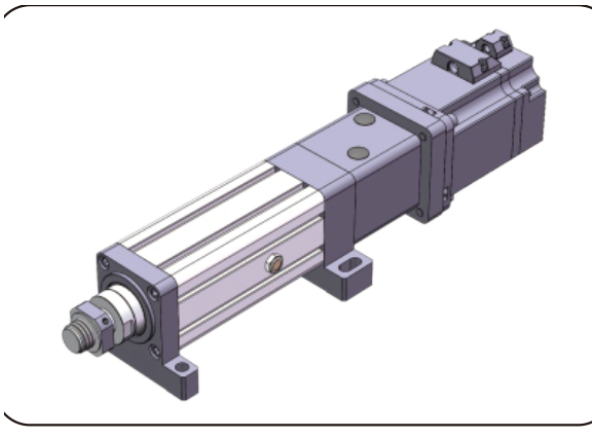

ภาพผลิตภัณฑ์

การเลือก

เลือกแรงผลัก ช่วงชัก และความเร็วเป็นดิวตี้เดียว ค่าสูงสุดในแคตตาล็อกไม่ได้แปลว่าค่าสูงสุดอื่นใช้พร้อมกัน ยืนยันลีดสกรู การติดตั้งมอเตอร์ การลดเกียร์ และการต่อภาระก่อนสั่ง

พารามิเตอร์พื้นฐาน

(หมายเหตุ: แรงผลัก ช่วงชัก และความเร็วต้องใช้ร่วมกับสภาพการใช้งานจริง และค่าขีดจำกัดสูงสุดทั้งสามอย่างใช้พร้อมกันไม่ได้)

เส้นผ่านศูนย์กลางภายนอก	เส้นผ่านศูนย์กลางภายใน	แรงขับสูงสุดที่อนุญาต	ความยาวยืดได้	ความเร็วสูงสุดที่อนุญาต	มุมหมุนก้านลูกสูบ	มุมหมุนของก้านลูกสูบ	ลิมิตสวิตช์
phi280 mm	phi230mm	<=600KN	<=2000mm	<=250 mm/s		+/-0.3 deg	สวิตช์ระยะใกล้

EDA300

กระบอกสูบไฟฟ้า

ตัวเลือกไดรฟ์และมอเตอร์

ระยะนำบอลสกรู	อัตราส่วนความเร็วของล้อชิงโครนัส (ขาเข้า: ขาออก)	อัตราส่วนความเร็วของล้อชิงโครนัส (ขาเข้า: ขาออก)	อัตราส่วนความเร็วของล้อชิงโครนัส (ขาเข้า: ขาออก)	ข้อมูลจำเพาะมอเตอร์ที่ติดตั้งตรงได้	ชุดทดรอบที่สามารถจับคู่ได้	ชุดทดรอบที่สามารถจับคู่ได้
20mm	1:1	/	/	NO	220A	180A, 200A, 220A
25mm	1:1	/	/	NO	220A	180A, 200A, 220A

พารามิเตอร์บอลสกรู

(หมายเหตุ: พารามิเตอร์บอลสกรูใช้กับช่วงชัก <= 300mm สำหรับช่วงชักมากกว่า 300mm กรุณาปรึกษาเจ้าหน้าที่เทคนิค)

รุ่นบอลสกรู	ประเภท	เส้นผ่านศูนย์กลาง	ระยะนำบอลสกรู	Ca (KN)	Coa (KN)	ความแข็งแกร่งของบอลสกรู	เส้นผ่านศูนย์กลางลูกบอล	เพลาสกรู	อัตราส่วนความชะลูด	ความแม่นยำในการกำหนดตำแหน่ง | ระดับความแม่นยำ	ความแม่นยำในการกำหนดตำแหน่ง | ระดับความแม่นยำ
JF10020-8	บอลสกรู	100 mm	20mm	444.9 KN	1526.9 KN	/	12.7mm	75K20	1:50	C5/+/-0.01	C7/+/-0.02
JF10025-8	บอลสกรู	100 mm	25mm	603.3 KN	1891.2 KN	/	15.875mm	75K20	1:50	C5/+/-0.01	C7/+/-0.02

พารามิเตอร์ตลับลูกปืน

รุ่นตลับลูกปืน	Cr (KN)	Cor (KN)
ตลับลูกปืนร่องลึก 6217-ZZx2	83.3 KN	63.8 KN
ตลับลูกปืนลูกกลิ้งรับแรงตามแนวแกนปรับเอง 29417	600 KN	1730 KN

พูลเลย์ไทมิงและสายพาน

อัตราส่วนความเร็วของล้อชิงโครนัส	สเปกเกียร์ขับ	สเปกเกียร์ถูกขับ	จำนวนฟันเฟืองขับ	จำนวนฟันเฟืองตาม	ระยะศูนย์กลางของล้อชิงโครนัส	เส้นรอบวงสายพานชิงโครนัส	ความกว้างสายพานชิงโครนัส
1:1	14M50T86	14M50T86	45	45	280mm	1190	50mm