LM-FI08 виды чертежа

Используйте обозначенные размеры и условия. Не масштабируйте чертежи.

01 Размеры

02 Проводка, PNP

03 Проводка, NPN

КОНТАКТ HTROBOT

emmy@htrobot.com **www.htrobot.com**

LM-FI08 - Размеры

Не масштабируйте чертёж.

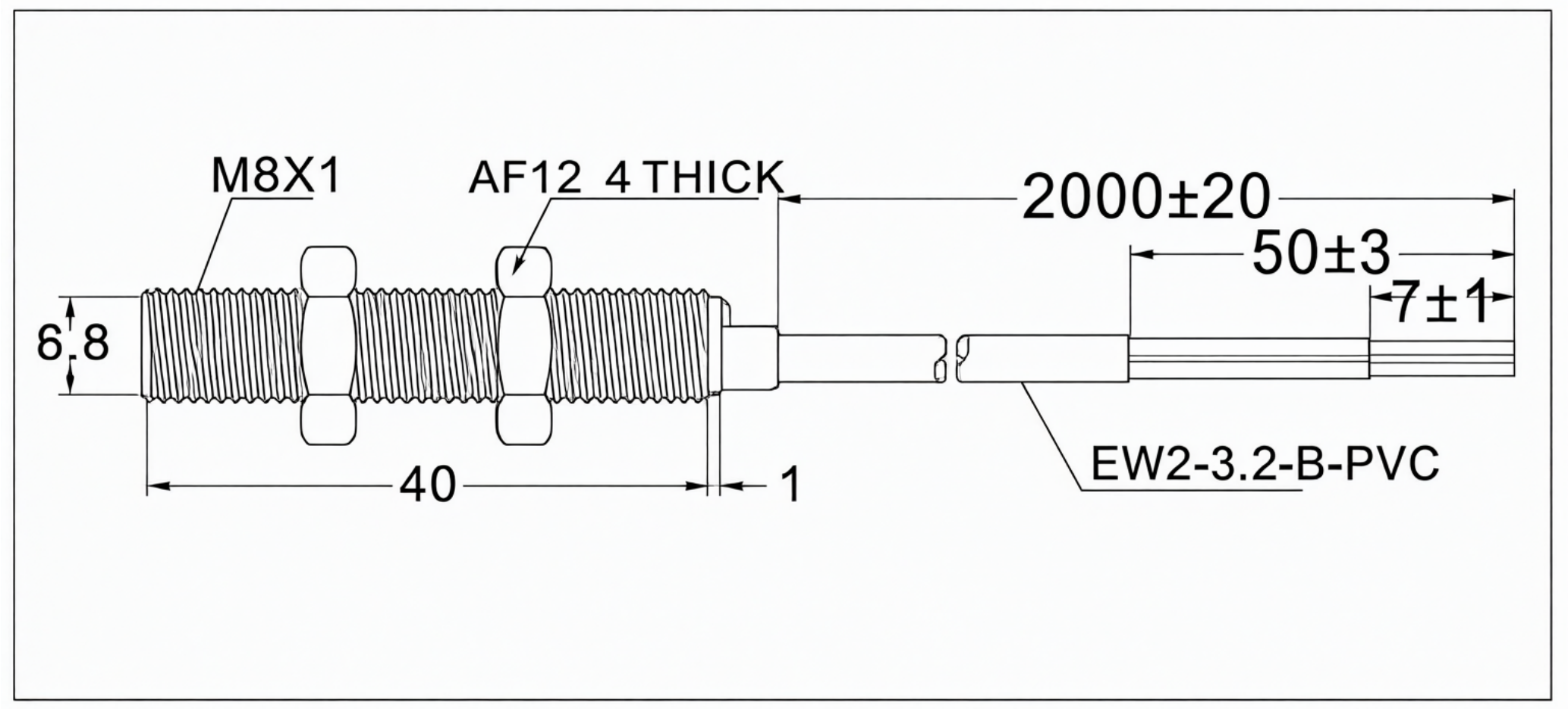

LM-FI08 - ПРОВОДКА, PNP

Не масштабируйте чертёж.

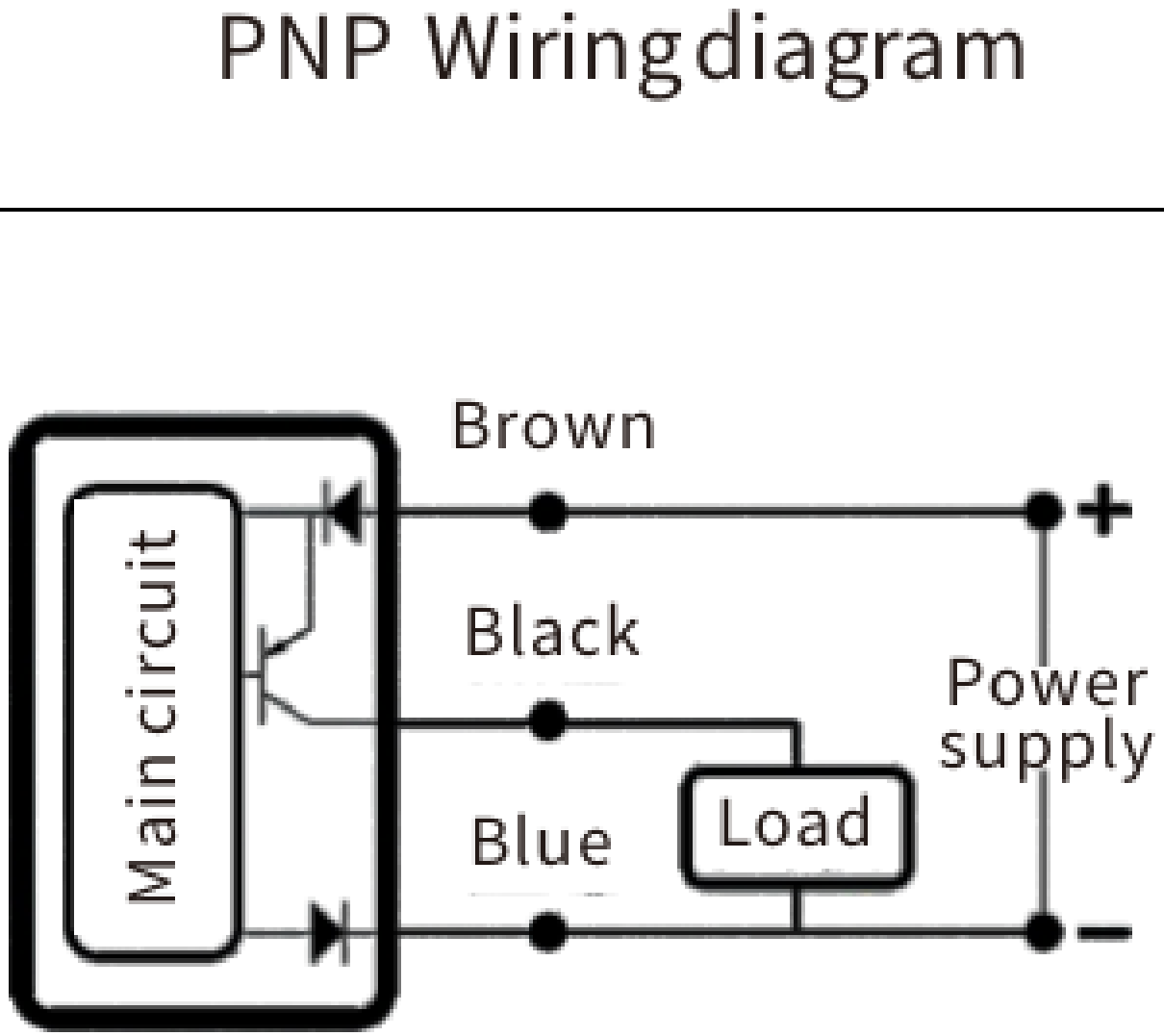

LM-FI08 - ПРОВОДКА, NPN

Не масштабируйте чертёж.

