EDA75Z

Cilindro elettrico servo ad alta precisione e alto carico con corsa personalizzabile EDA75Z

PRODOTTO

Un cilindro elettrico servo per moto lineare guidato in una macchina o linea di produzione.

Specifiche tecniche

Finecorsa	**Interruttore magnetico**
Velocità massima consentita	**<=500 mm/s**
Spinta massima consentita	**<=8kN**
Angolo di rotazione dello stelo del pistone	**+/-0.3 deg**
Lunghezza estensibile	**<=600 mm**
Diametro interno	**phi63 mm**

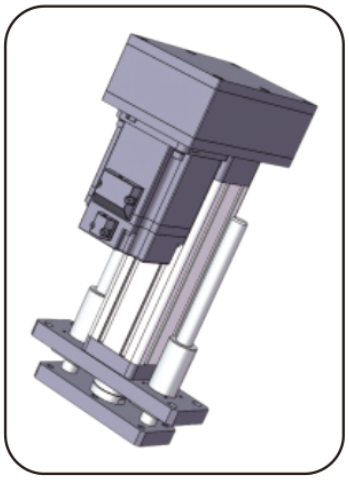

Illustrazione prodotto

Selezione

Scegliere spinta, corsa e velocità come un unico regime. Un massimo di catalogo non implica che gli altri massimi valgano contemporaneamente. Confermare passo vite, montaggio motore, riduzione e collegamento del carico prima dell'ordine.

Parametri di base

Nota: spinta, corsa e velocità vanno combinate con l'uso effettivo; i tre valori limite non possono essere utilizzati insieme.

Diametro esterno	Diametro interno	Spinta massima consentita	Lunghezza estensibile	Velocità massima consentita	Velocità massima ammessa Angolo di rotazione dello stelo Finecorsa	Finecorsa
75x75 mm	phi63 mm	<=8KN	<=600 mm	<=500 mm/s	+/-0.3 deg	Interruttore magnetico

OPZIONI DI AZIONAMENTO E MOTORE

Avanzamento della vite a ricircolo di sfere	Rapporto di velocità della puleggia sincrona (ingresso: uscita)	Rapporto di velocità della puleggia sincrona (ingresso: uscita)	Rapporto di velocità della puleggia sincrona (ingresso: uscita)	Specifiche motore che possono essere installate direttamente	Specifiche motore che possono essere installate direttamente	Riduttori abbinabili	Riduttori abbinabili
05mm	1:1	1.5:1	2:1	100A	130A	60A	60A, 80A
10mm	1:1	1.5:1	2:1	100A	130A	60A	60A, 80A
10mm	1:1	1.5:1	2:1	100A	130A	90A	60A, 80A, 100A, 130A
20mm	1:1	1.5:1	2:1	100A	130A	90A	60A, 80A, 100A, 130A

emmy@htrobot.com www.htrobot.com

EDA75Z

Cilindri elettrici

Parametri della vite a ricircolo di sfere

Nota: il carico della vite di manovra vale per una corsa di <= 300mm; per una corsa maggiore di 300mm rivolgersi al nostro personale tecnico.

Modello della vite a ricircolo di sfere	Tipo	Diametro	Avanzamento della vite a ricircolo di sfere	Ca (KN)	Coa (KN)	Rigidezza della vite a ricircolo di sfere	Diametro della sfera	Albero della vite	Rapporto di snellezza	Precisione di posizionamento | livello di precisione	Precisione di posizionamento | livello di precisione
SFNU2005-4	Vite a ricircolo di sfere	20 mm	05mm	15.2 KN	38 KN	39Kgf/um	3.175mm	22K6	1:30	C5/+/-0.01	C7/+/-0.02
SFA2010-3.8	Vite a ricircolo di sfere	20 mm	10mm	14.8 KN	38 KN	40Kgf/um	3.175mm	22K6	1:30	C5/+/-0.01	C7/+/-0.02
SFA2020-1.8	Vite a ricircolo di sfere	20 mm	20mm	7.4 KN	17.2 KN	19Kgf/um	3.175mm	22K6	1:30	C5/+/-0.01	C7/+/-0.02

Parametri dei cuscinetti

Modello del cuscinetto	Cr (KN)	Cor (KN)
Cuscinetto radiale a sfere 6206-ZZ	19.5 KN	11.3 KN
Cuscinetto assiale a sfere piatto 51206	29.3 KN	58 KN

Pulegge dentate e cinghia

Rapporto di velocità delle pulegge sincrone	Specifiche della ruota motrice	Specifiche della ruota condotta	Numero di denti dell'ingranaggio conduttore	Numero di denti della ruota condotta	Interasse delle pulegge sincrone	Circonferenza della cinghia sincrona	Larghezza della cinghia sincrona
1:1	5M25T42	5M25T42	40	40	110mm	420	25mm
1.5:1	5M25T42	5M25T42	30	45	110mm	410	25mm
2:1	5M25T42	5M25T42	30	60	110mm	450	25mm

Tabella di corrispondenza delle dimensioni (mm)

Tipo di collegamento del carico	phiA	phiB	phiC	C	D	E	F	H	G	M
Filettatura esterna	phi60	phi45	-	40	65	3	12	-	41	M30x1.5
Filettatura interna	phi60	phi45	-	40	25	3	-	-	41	M20
Connettore tipo I	phi60	phi45	phi20	-	118	3	20	40	41	-
Cuscinetto a occhio	phi60	phi45	phi20	-	72	3	25	-	41	-
Giunto a Y	phi60	phi45	phi20	-	118	3	20	40	44.4	-

emmy@htrobot.com www.htrobot.com