HTDG500 ລາງຕິດພື້ນສັ່ງເຮັດ

DG500 · ຊຸດລາງພື້ນສັ່ງເຮັດ

ຄວາມກວ້າງ ແລະຄວາມແມ່ນສາມາດສັ່ງເຮັດສຳລັບໂຄງການຂອງທ່ານ.

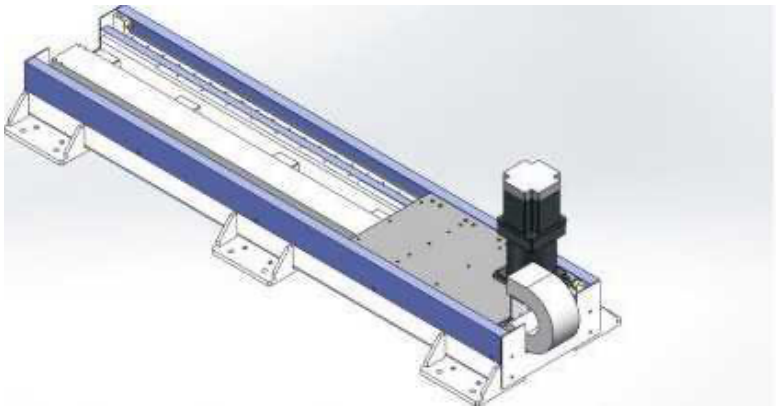

DG500 ຮູບຜະລິດຕະພັນ

ຂໍ້ມູນຈຳເພາະທີ່ກວດແລ້ວ

ພາລາມິເຕີ	ຄ່າ
ຊ່ວງໄລຍະຊັກໃນຕາຕະລາງຂະໜາດ	100-2400 mm
ລະຫັດຂໍ້ມູນຈຳເພາະຕົວຫຼຸດເກຍ	180 mm
ລິດເກຍ	250 mm
ນ້ຳໜັກບັນທຸກແນວນອນ	1500 kg
ຄວາມສາມາດເຮັດຊ້ຳ	±0.1 mm
ໝາຍເຫດຊະໂກ	ຄວາມຍາວບໍ່ຈຳກັດ / ໄລຍະ 100
ຂໍ້ມູນຈຳເພາະເກຍ	3M
ໄກດ່ເສັ້ນຊື່ (ລະຫັດແຫຼ່ງ)	30
ຕົວຢ່າງການສັ່ງ (ອ້າງອີງ)	DG500-L250-S500-R180-C4-D-K
ລຸ້ນເຊັນເຊີ	ນອກ FC307 (NPN)

ໜ່ວຍຖືກພິມສະເພາະບ່ອນທີ່ແຫຼ່ງລະບຸ.

ແຜນຕິດຕັ້ງຢູ່ໃນປື້ມຂະໜາດແຍກ.

emmy@htrobot.com www.htrobot.com

ເອກະສານອ້າງອີງວິສະວະກຳ

ໝາຍເຫດການນຳໃຊ້

ເອກະສານອ້າງອີງການນຳໃຊ້: ແຫ່ງອະທິບາຍລາຍລະອຽດພື້ນເປັນແກນເຄື່ອນທີ່ນອກຫຸ່ນຍົນ (ແກນທີ່ເຈັດ), ເປັນແກນເສັ້ນຊື່ຕິດພື້ນທີ່ຂະຫຍາຍພື້ນທີ່ເຄື່ອນທີ່ສຳລັບການເຄື່ອນ ເຊື່ອມ ເຄື່ອງຈັກ ສາງອັດສະລິຍະ ແລະງານລົດຍົນ.

ເອກະສານອ້າງອີງການຕິດຕັ້ງ: ມີ ແລະບໍ່ມີໄສ້ກັນເຫຼັກແຜ່ນສະແດງໃນໜ້າແສນແຫ່ງກົງກັນ.