TKK60 Dimensões

Vistas de dimensões e instalação. As unidades são as legendas impressas em cada vista.

Estes desenhos não selecionam um curso. Confirme a montagem face à configuração que encomendar.

Desenhos: 5 vistas. Sem cobertura, com cobertura, vistas do adaptador do motor 1, vistas do adaptador do motor 2, vistas do adaptador do motor 3

TKK60 · Desenhos · Sem cobertura

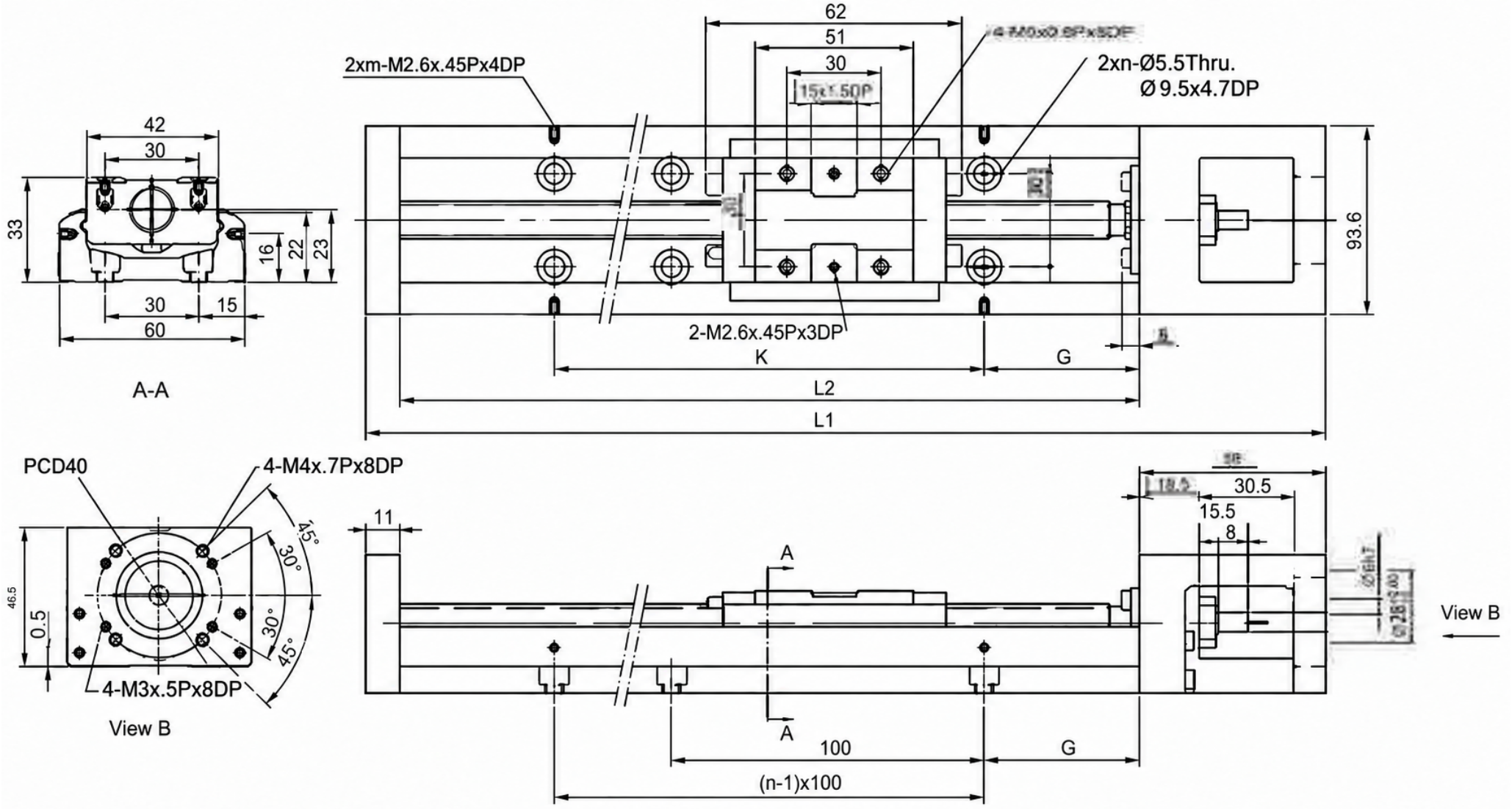

TKK60 · Desenhos · com cobertura

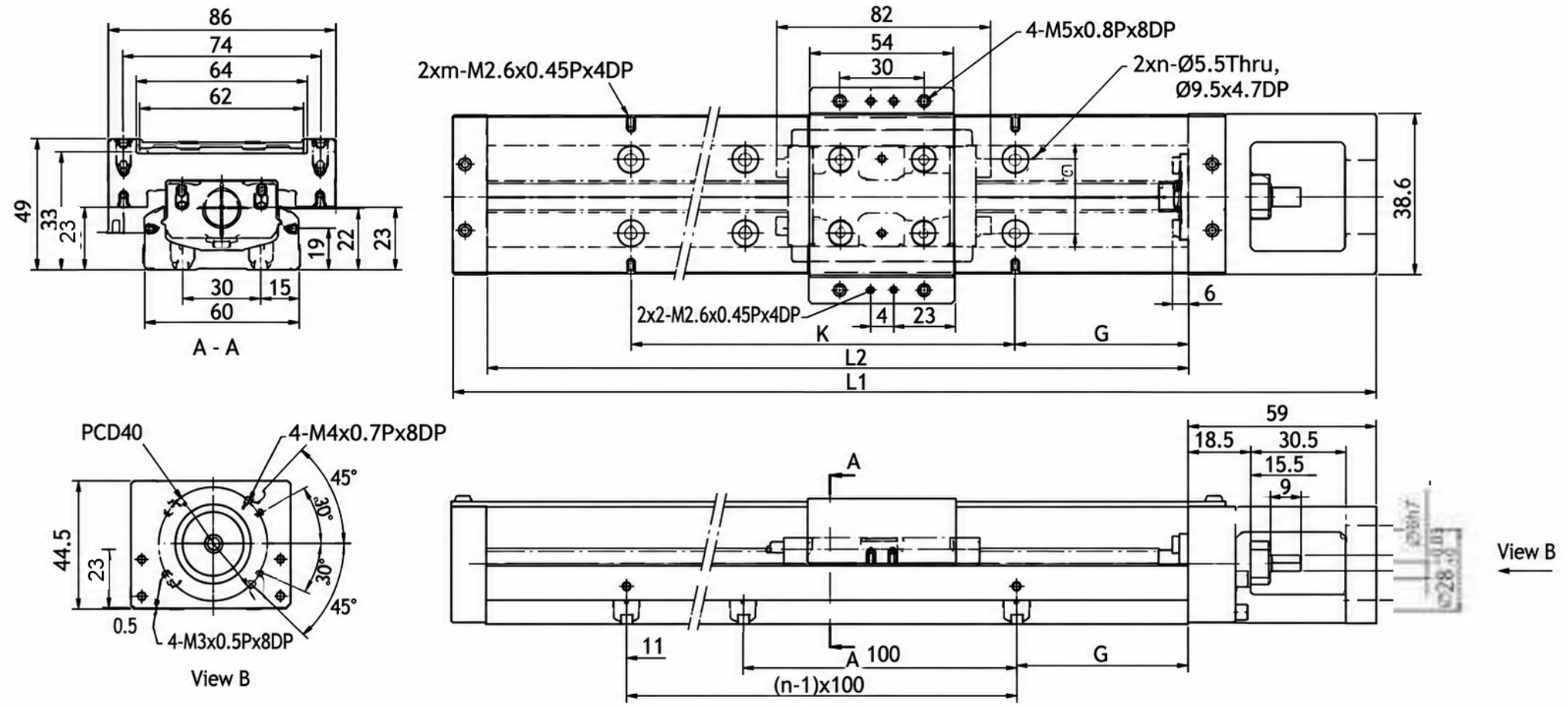

TKK60 · Desenhos · vistas do adaptador do motor 1

Motor Adaptor Flange F0

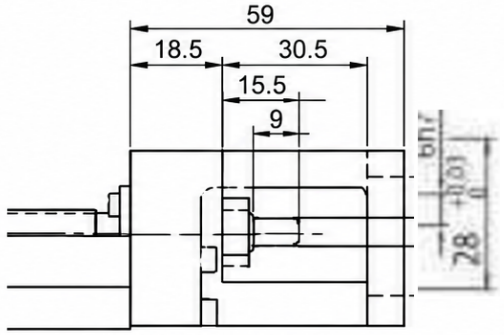

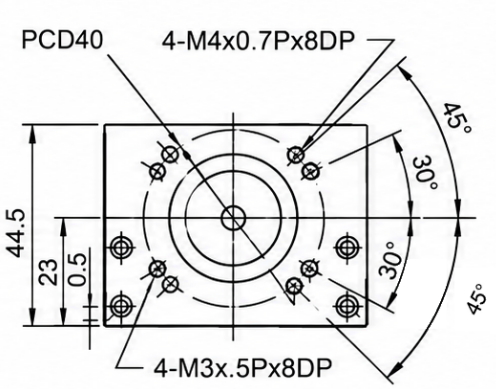

Motor Adaptor Flange F3

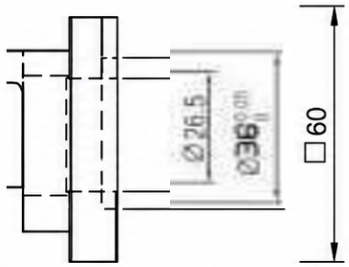

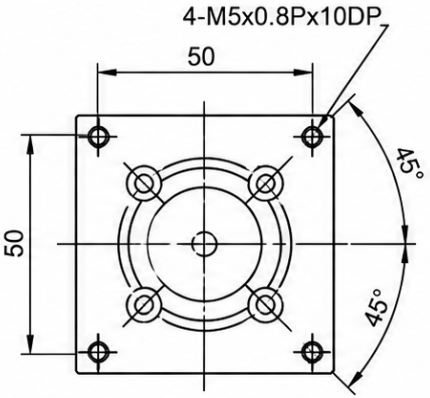

TKK60 · Desenhos · vistas do adaptador do motor 2

Motor Adaptor Flange F1

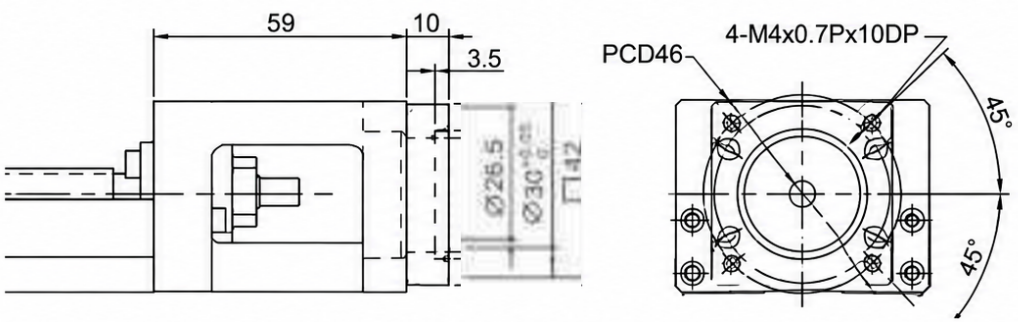

Motor Adaptor Flange F4

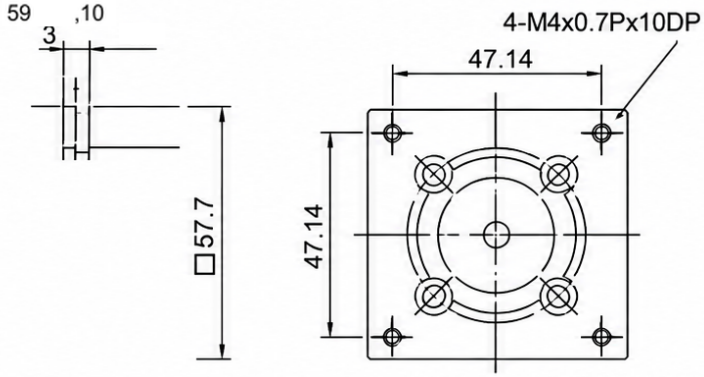

TKK60 · Desenhos · vistas do adaptador do motor 3

Motor Adaptor Flange F2

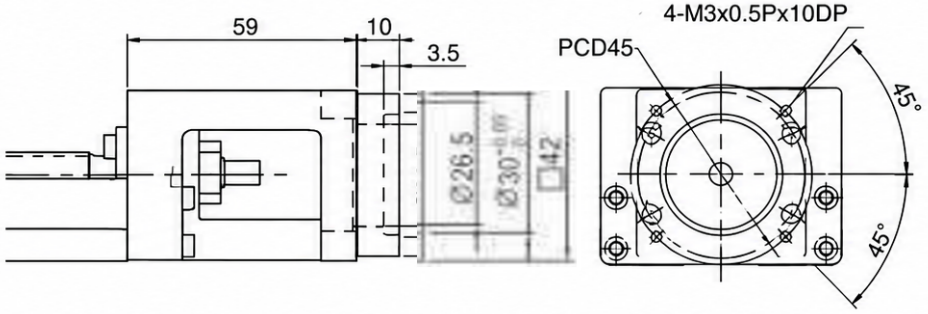

Motor Adaptor Flange F5

