CL135 Abmessungen

Maß- und Einbauansichten. Einheiten sind die auf jeder Ansicht gedruckten Bezeichnungen.

Diese Zeichnungen wählen keinen Hub. Bestätigen Sie den Einbau anhand der bestellten Konfiguration.

Zeichnungen: 4 Ansichten. oben, Stirnseite, Seite, Montage

CL135 · Zeichnungen · oben

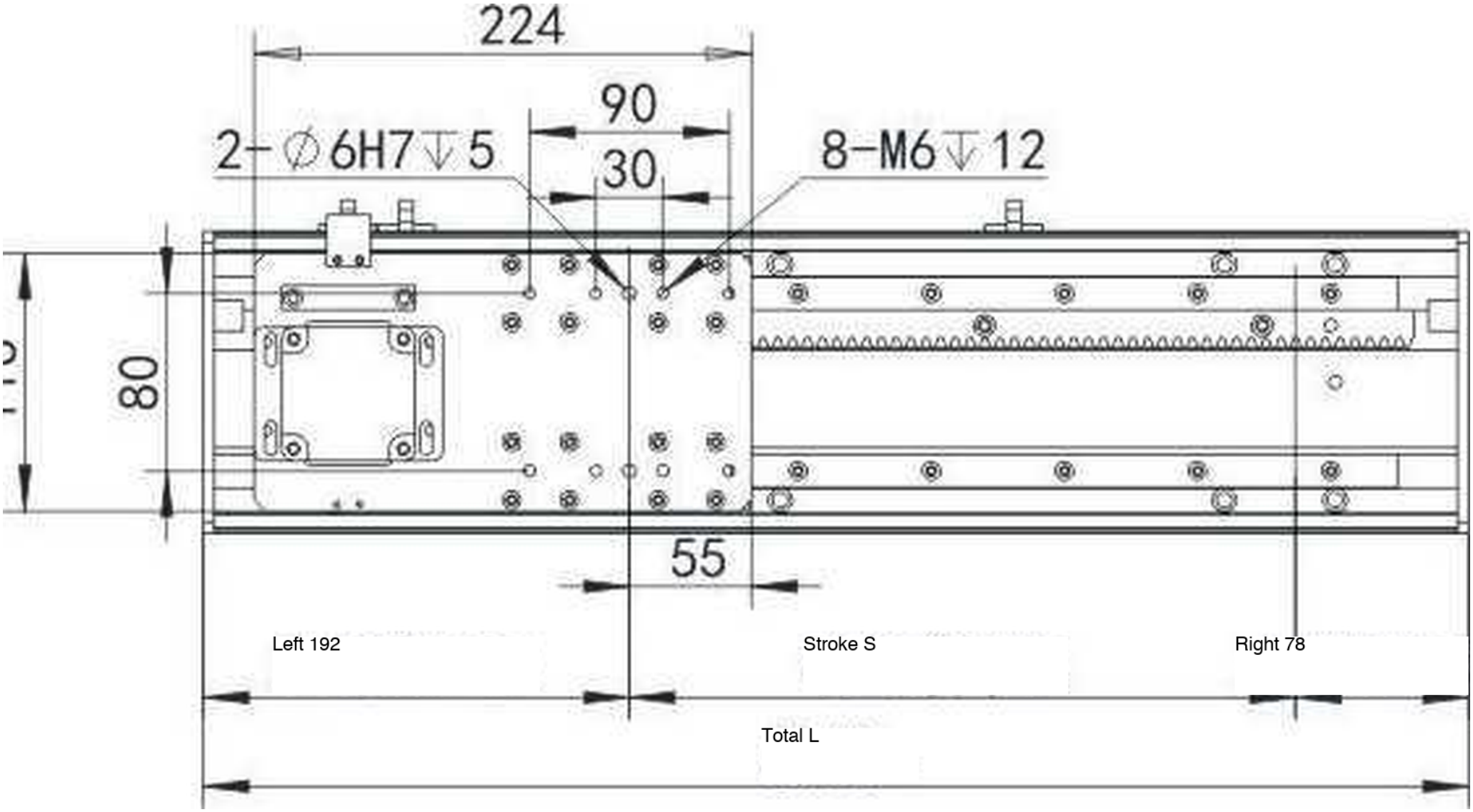

CL135 · Zeichnungen · Stirnseite

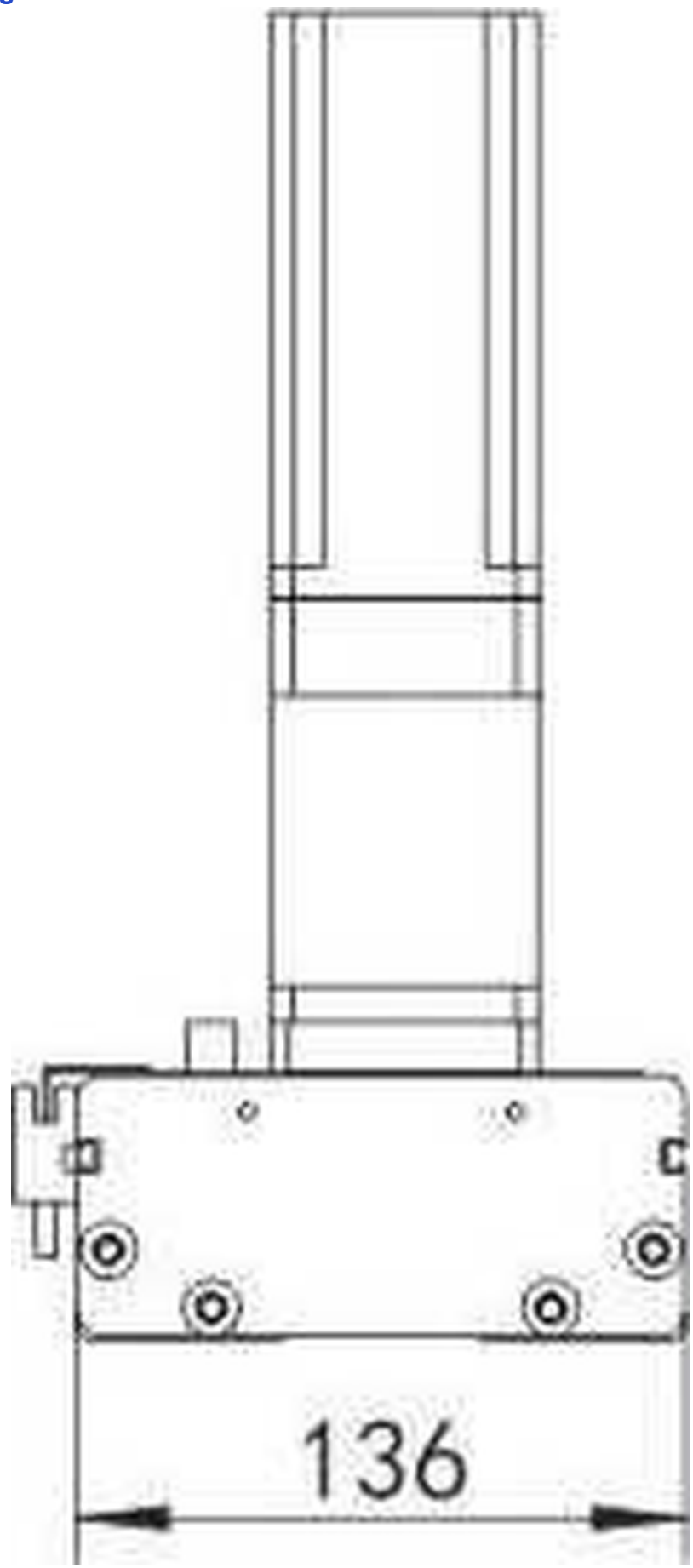

CL135 · Zeichnungen · Seite

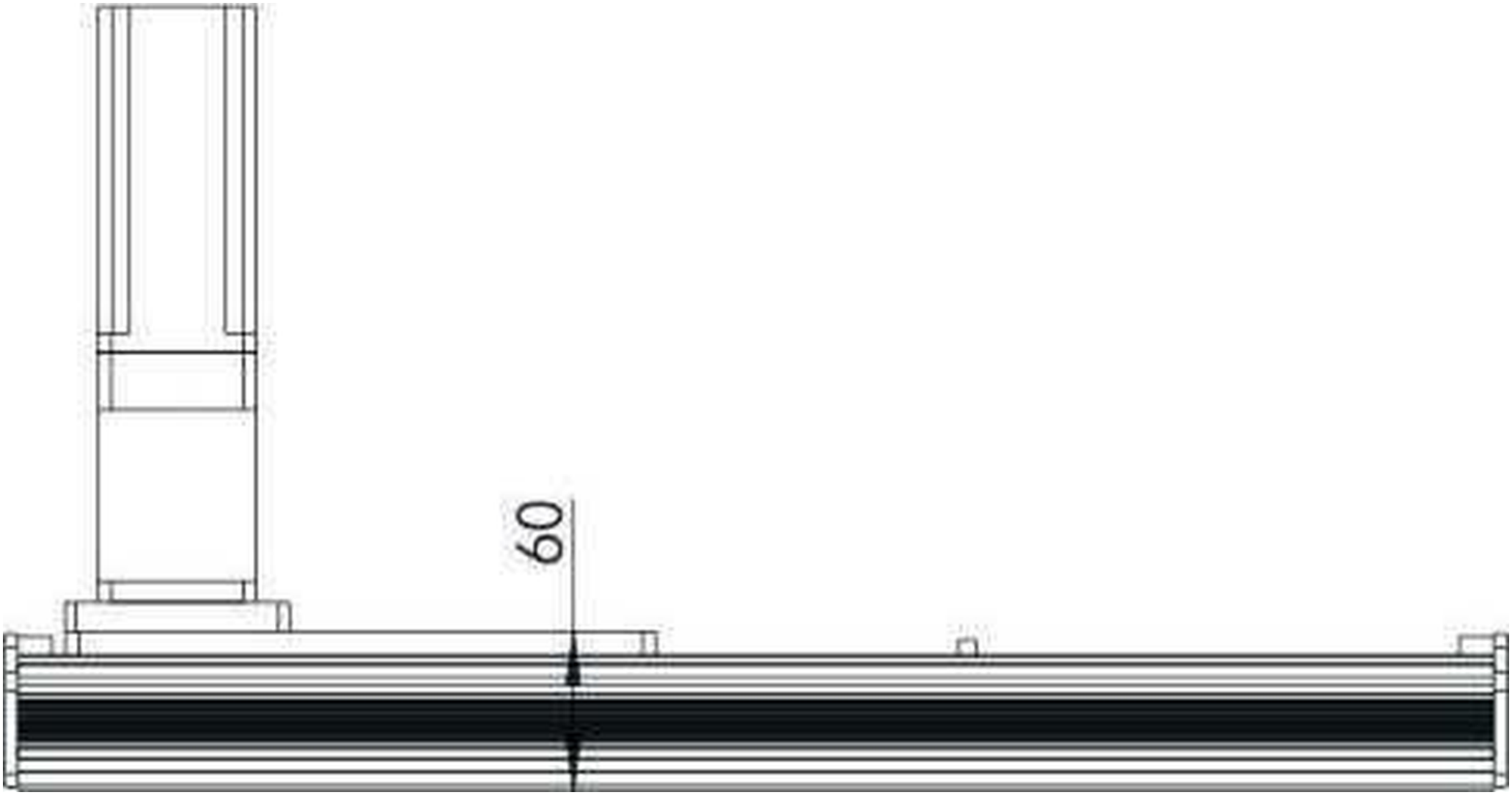

CL135 · Zeichnungen · Montage

