MKK60 ขนาด

มุมมองขนาดและการติดตั้ง หน่วยคือป้ายที่พิมพ์บนแต่ละมุมมอง

รูปเหล่านี้ไม่ได้เลือกช่วงชัก ยืนยันการติดตั้งกับโครงแบบที่สั่ง

F0 ไม่มีฝาครอบ: 1 มุมมอง. แผง 1

H0 ไม่มีฝาครอบ: 1 มุมมอง. แผง 2

HR ไม่มีฝาครอบ: 1 มุมมอง. แผง 1

HL ไม่มีฝาครอบ: 1 มุมมอง. แผง 2

HS ไม่มีฝาครอบ: 1 มุมมอง. แผง 1

HM ไม่มีฝาครอบ: 1 มุมมอง. แผง 2

F0 มีฝาครอบ: 1 มุมมอง. แผง 1

H0 มีฝาครอบ: 1 มุมมอง. แผง 2

HR มีฝาครอบ: 1 มุมมอง. แผง 1

HL มีฝาครอบ: 1 มุมมอง. แผง 2

HS มีฝาครอบ: 1 มุมมอง. แผง 1

HM มีฝาครอบ: 1 มุมมอง. แผง 2

F0 ฝาเทเลสโคปิก: 1 มุมมอง. แผง 1

H0 ฝาเทเลสโคปิก: 1 มุมมอง. แผง 2

HR ฝาเทเลสโคปิก: 1 มุมมอง. แผง 1

HL ฝาเทเลสโคปิก: 1 มุมมอง. แผง 2

HS ฝาเทเลสโคปิก: 1 มุมมอง. แผง 1

HM ฝาเทเลสโคปิก: 1 มุมมอง. แผง 2

F0 ไม่มีฝาครอบ: 1 มุมมอง. แผง 1

H0 ไม่มีฝาครอบ: 1 มุมมอง. แผง 2

HR ไม่มีฝาครอบ: 1 มุมมอง. แผง 1

HL ไม่มีฝาครอบ: 1 มุมมอง. แผง 2

HS ไม่มีฝาครอบ: 1 มุมมอง. แผง 1

HM ไม่มีฝาครอบ: 1 มุมมอง. แผง 2

F0 มีฝาครอบ: 1 มุมมอง. แผง 1

H0 มีฝาครอบ: 1 มุมมอง. แผง 2

HR มีฝาครอบ: 1 มุมมอง. แผง 1

HL มีฝาครอบ: 1 มุมมอง. แผง 2

HS มีฝาครอบ: 1 มุมมอง. แผง 1

HM มีฝาครอบ: 1 มุมมอง. แผง 2

F0 ฝาเทเลสโคปิก: 1 มุมมอง. แผง 1

H0 ฝาเทเลสโคปิก: 1 มุมมอง. แผง 2

HR ฝาเทเลสโคปิก: 1 มุมมอง. แผง 1

HL ฝาเทเลสโคปิก: 1 มุมมอง. แผง 2

HS ฝาเทเลสโคปิก: 1 มุมมอง. แผง 1

HM ฝาเทเลสโคปิก: 1 มุมมอง. แผง 2

F0: 1 มุมมอง. ติดตั้ง F0

F1: 1 มุมมอง. ติดตั้ง F1

F2: 1 มุมมอง. ติดตั้ง F2

F3: 1 มุมมอง. ติดตั้ง F3

F4: 1 มุมมอง. ติดตั้ง F4

F5: 1 มุมมอง. ติดตั้ง F5

F6: 1 มุมมอง. ติดตั้ง F6

F7: 1 มุมมอง. ติดตั้ง F7

H0: 1 มุมมอง. ติดตั้ง H0

H1: 1 มุมมอง. ติดตั้ง H1

MKK60 · F0 ไม่มีฝาครอบ · แผง 1

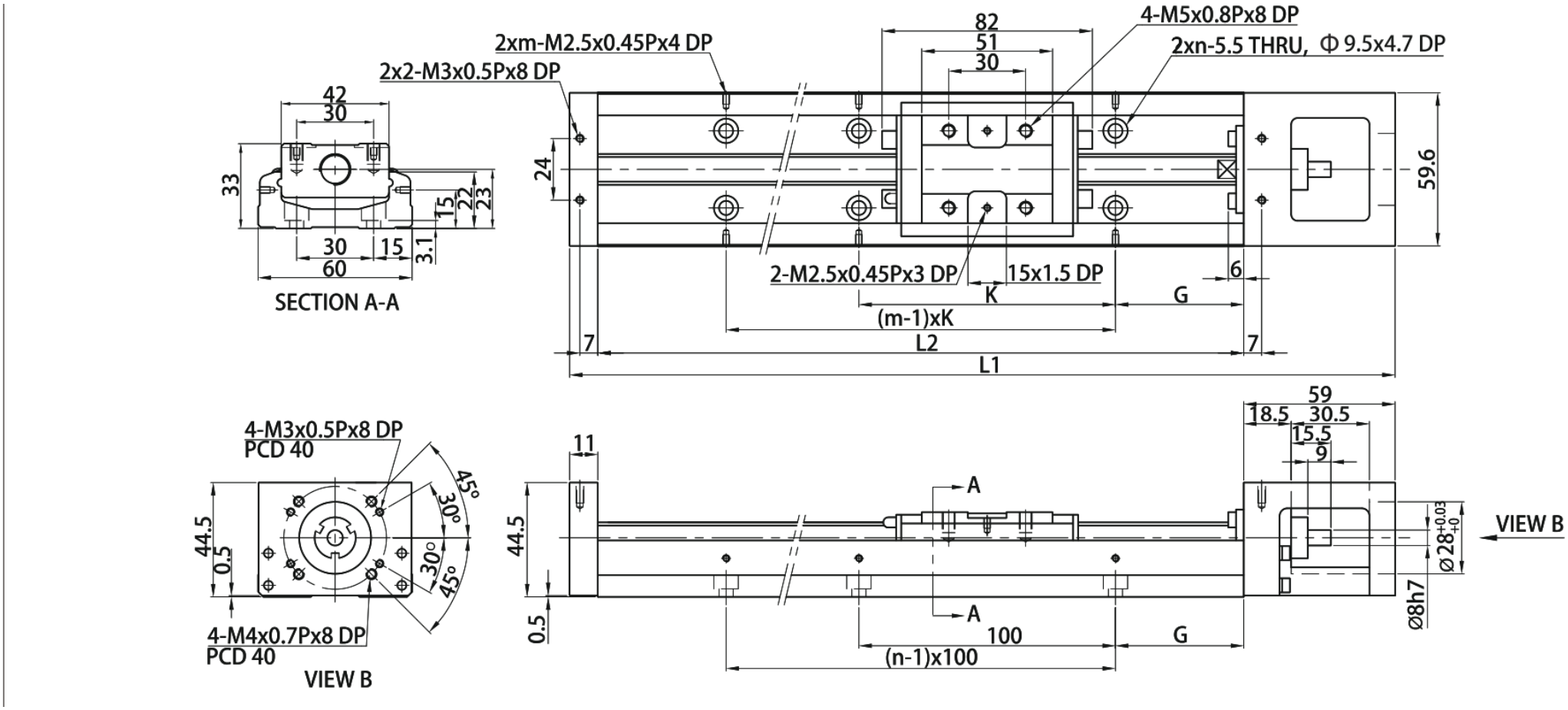

MKK60 · H0 ไม่มีฝาครอบ · แผง 2

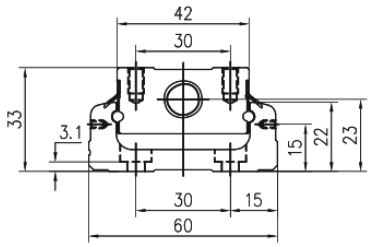

SECTION A-A

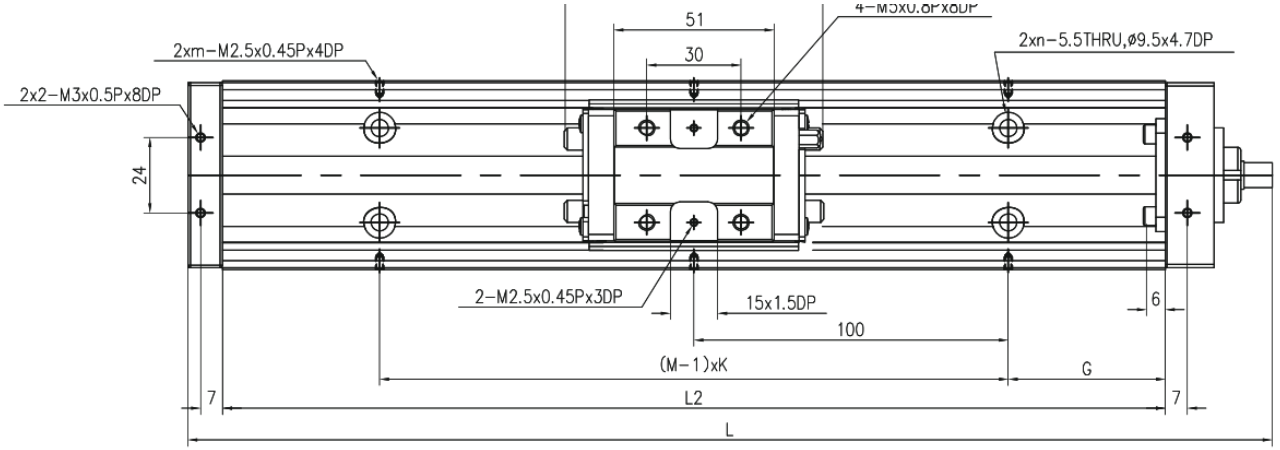

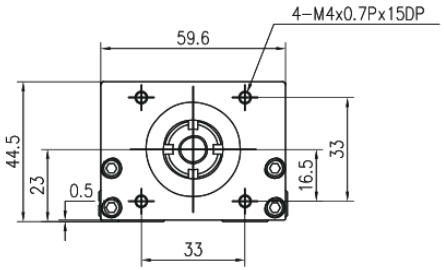

VIEW B

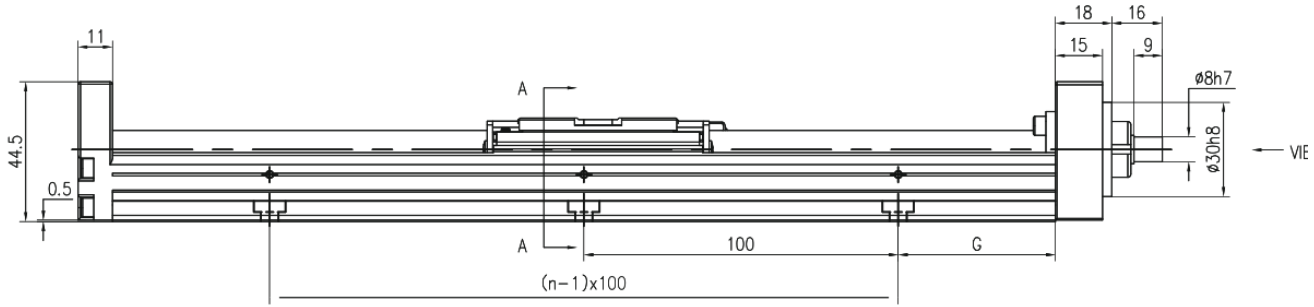

MKK60 · HR ไม่มีฝาครอบ · แผง 1

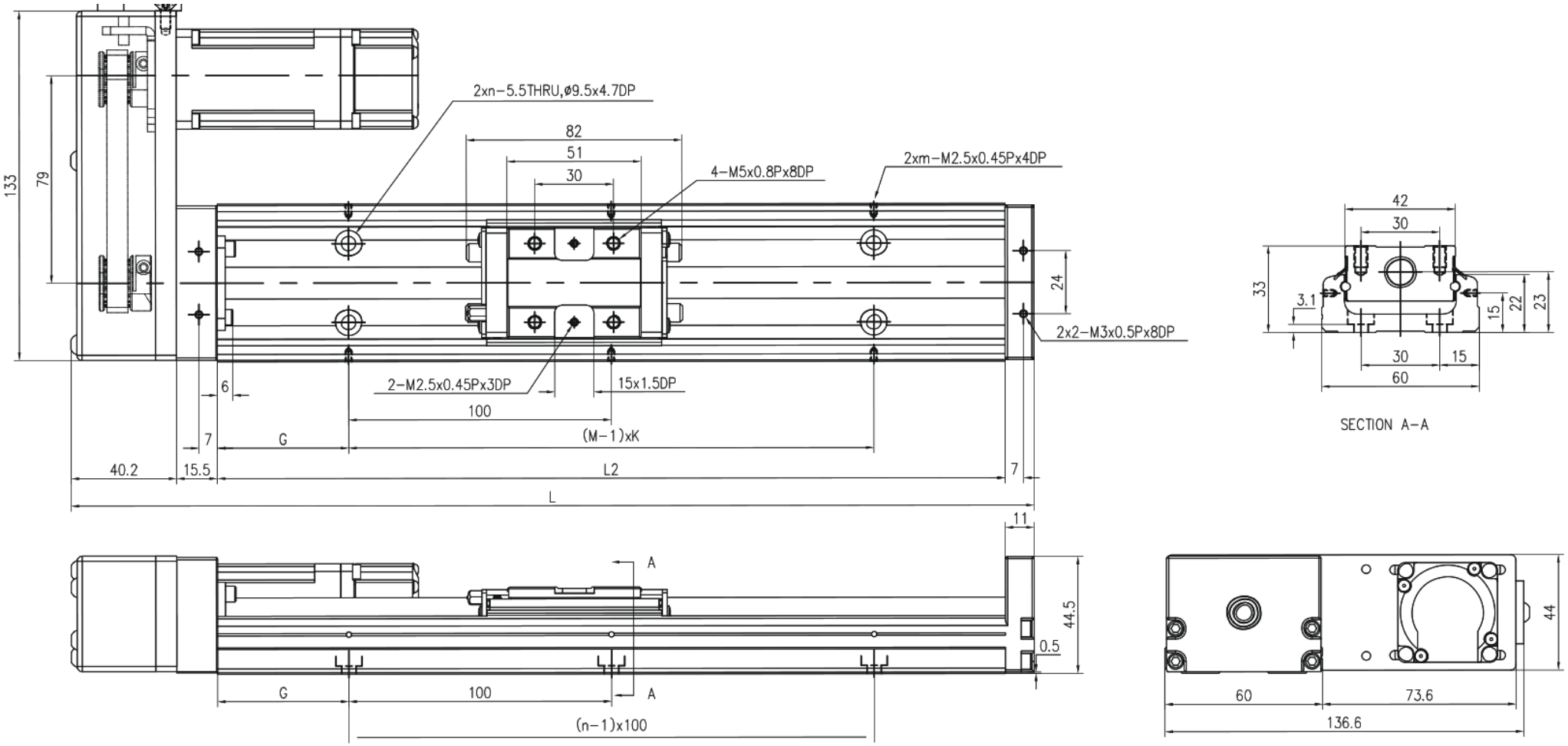

MKK60 · HL ไม่มีฝาครอบ · แผง 2

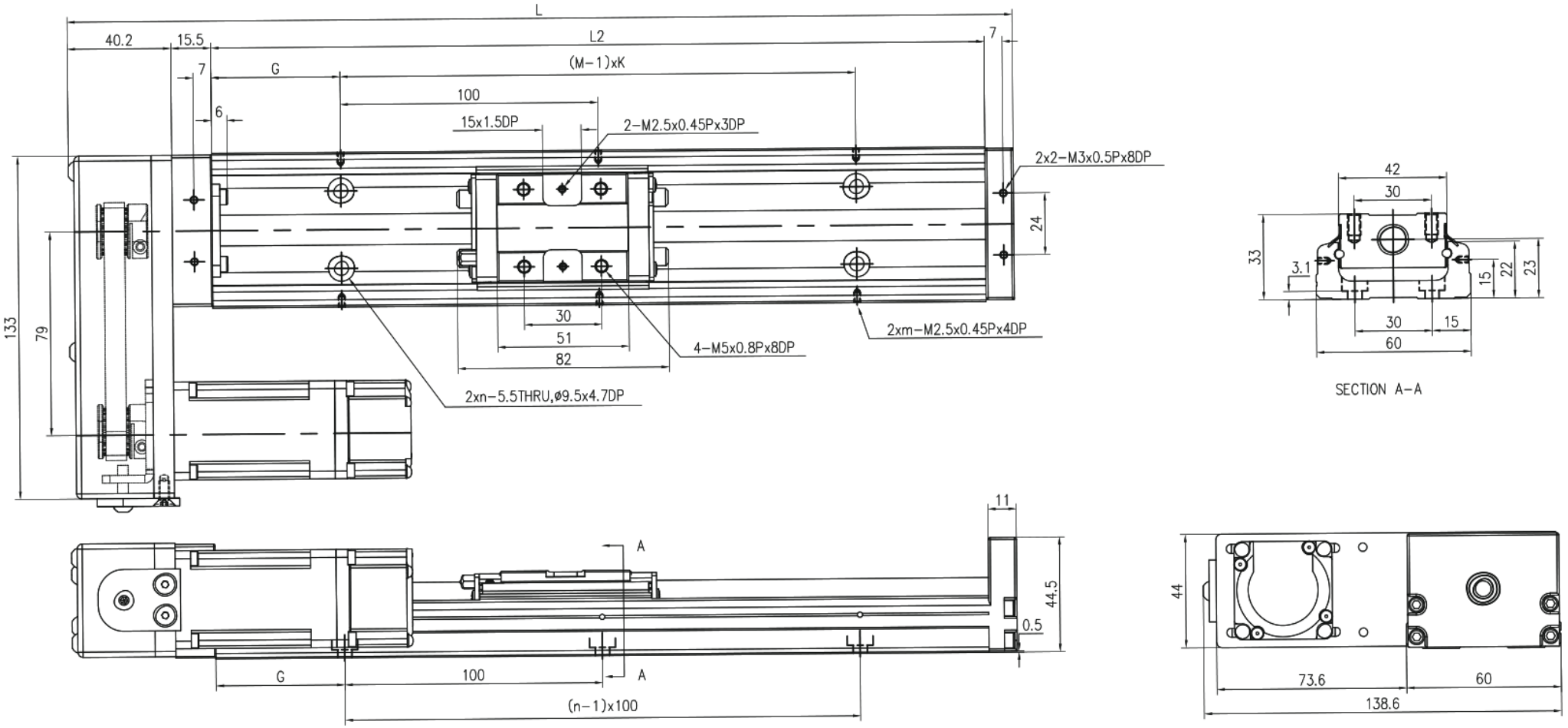

MKK60 · HS ไม่มีฝาครอบ · แผง 1

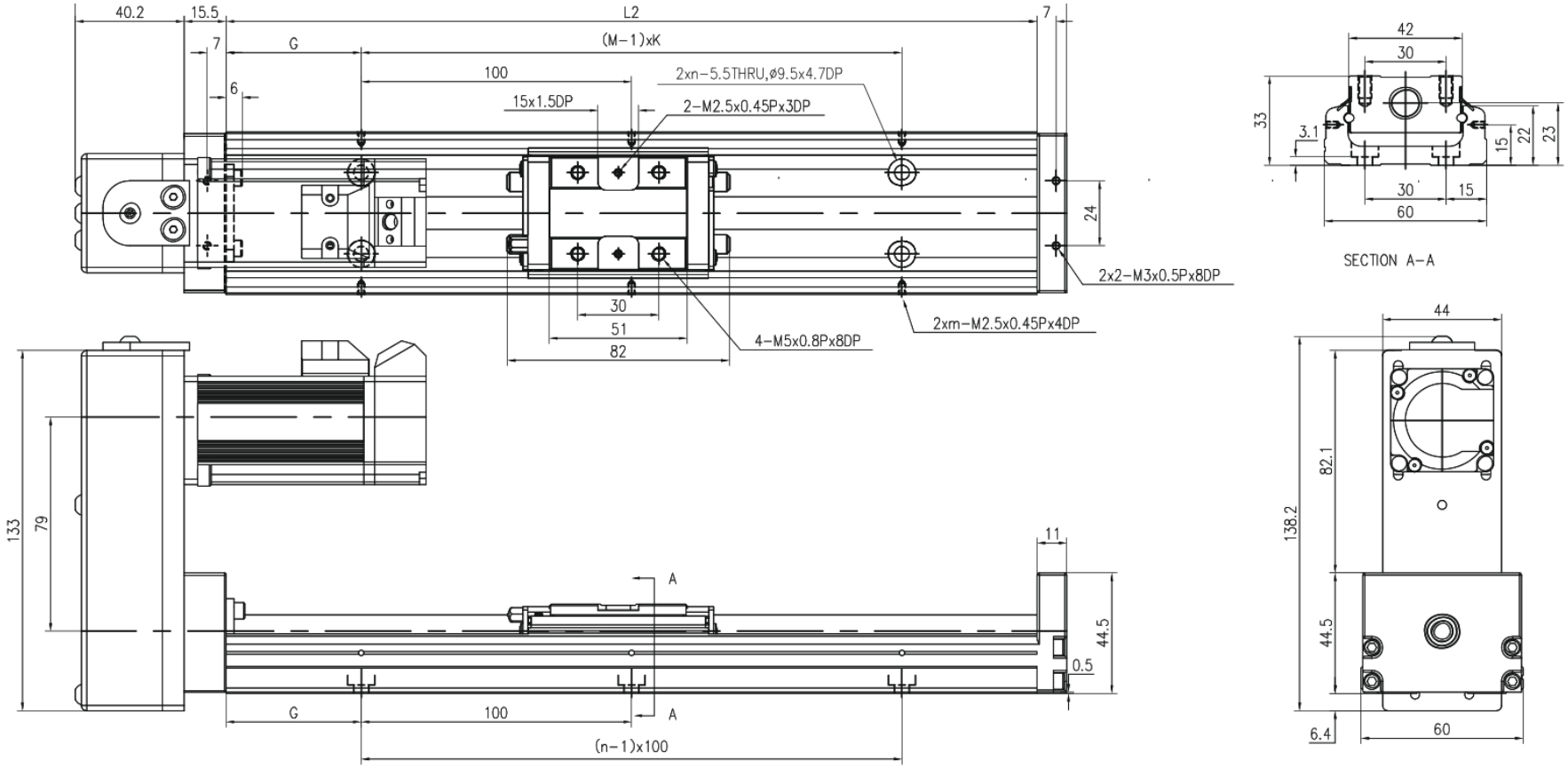

MKK60 · HM ไม่มีฝาครอบ · แผง 2

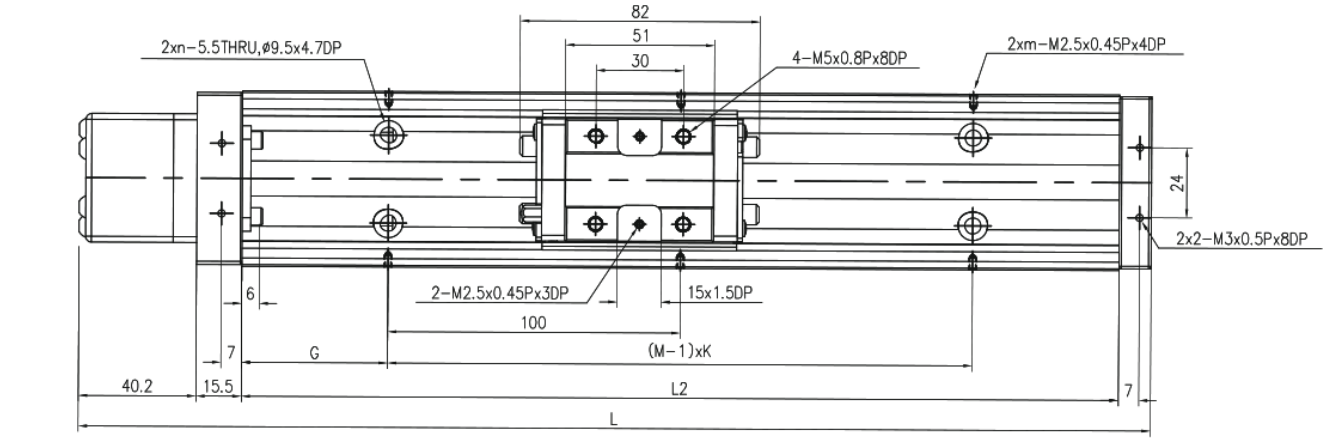

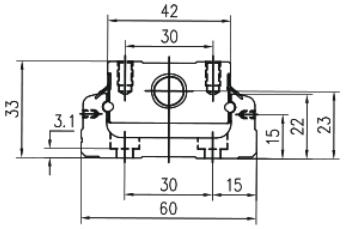

SECTION A-A

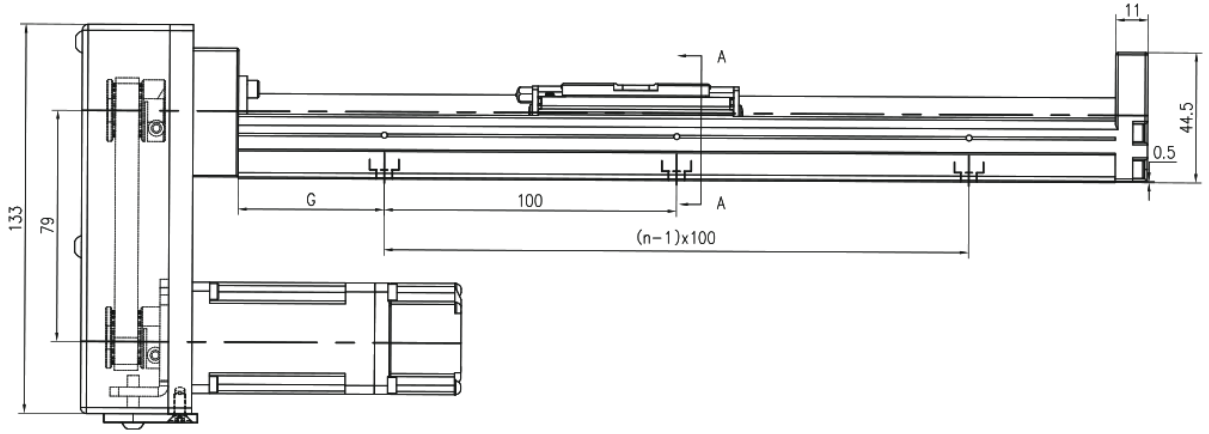

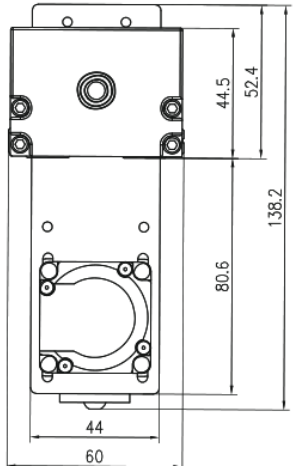

MKK60 · F0 · มีฝาครอบ · แผง 1

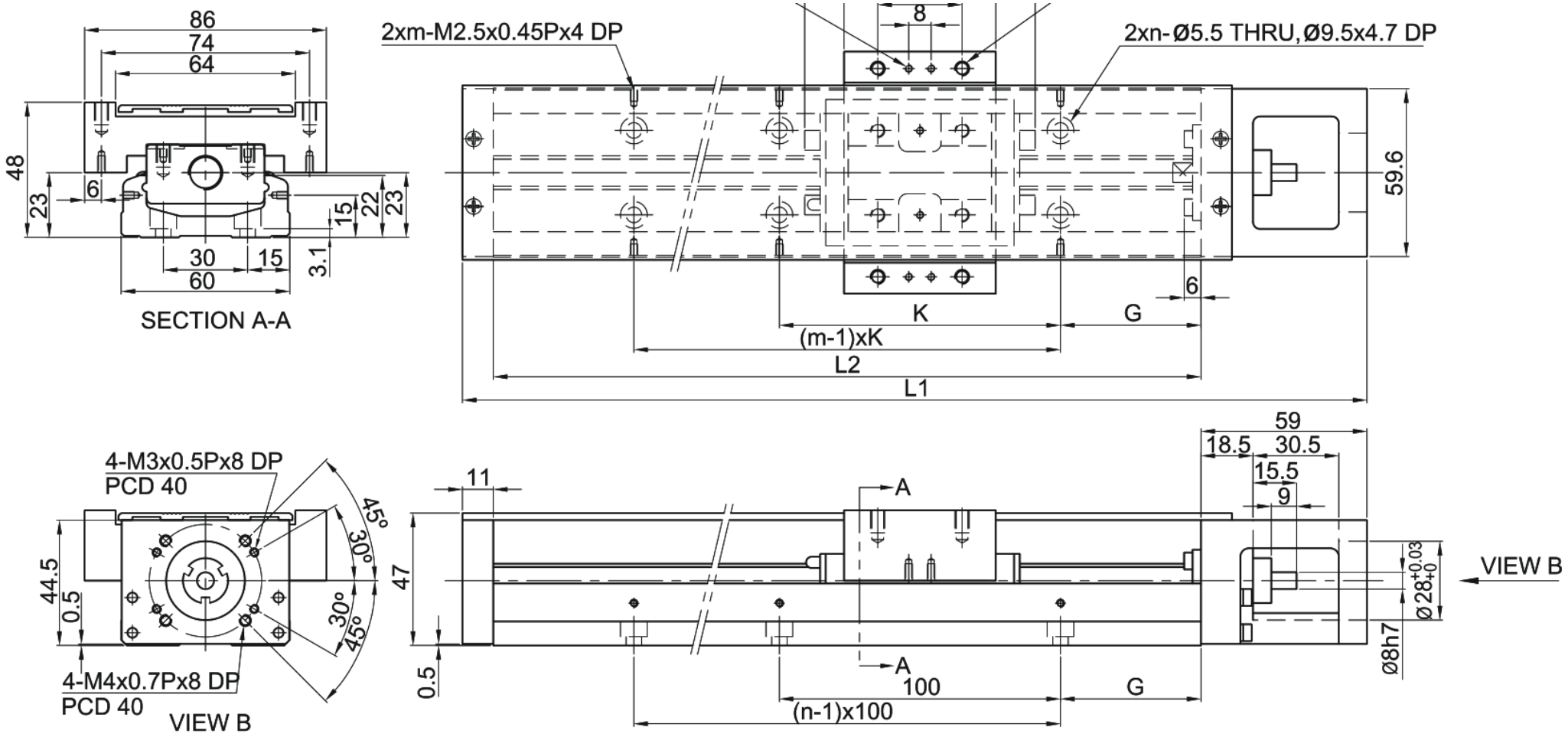

MKK60 · H0 · มีฝาครอบ · แผง 2

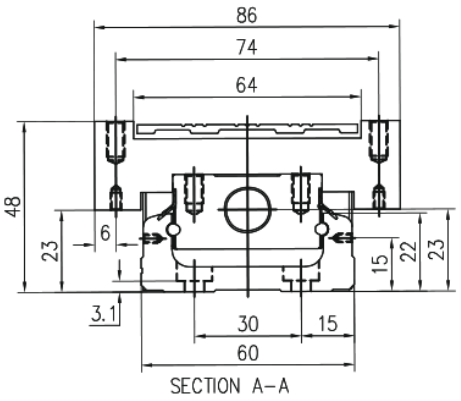

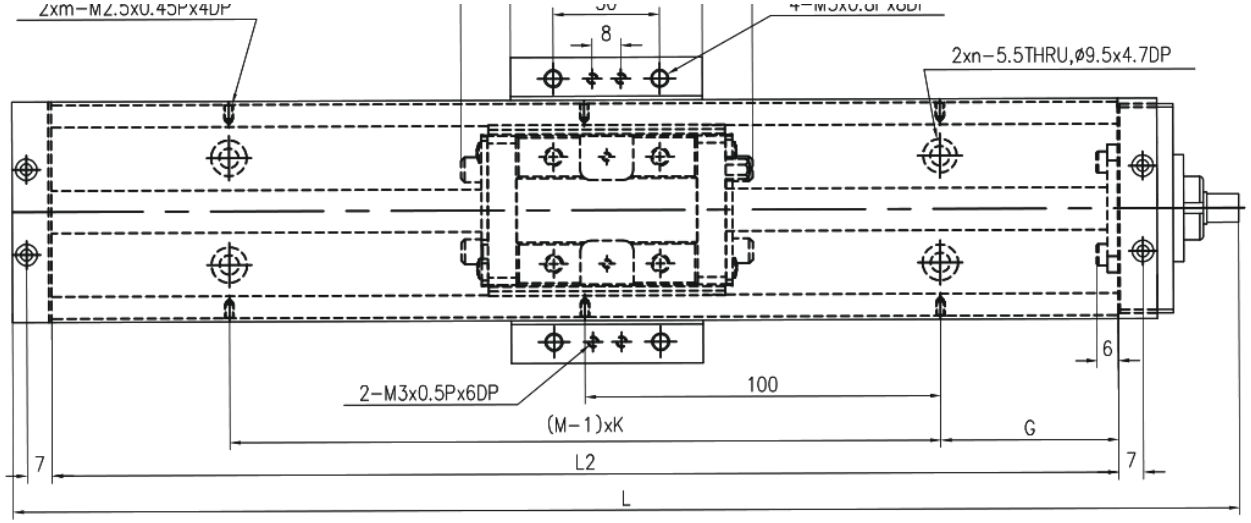

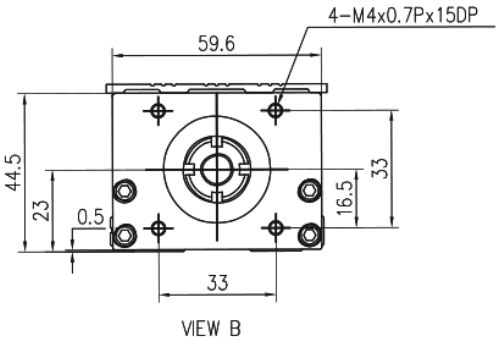

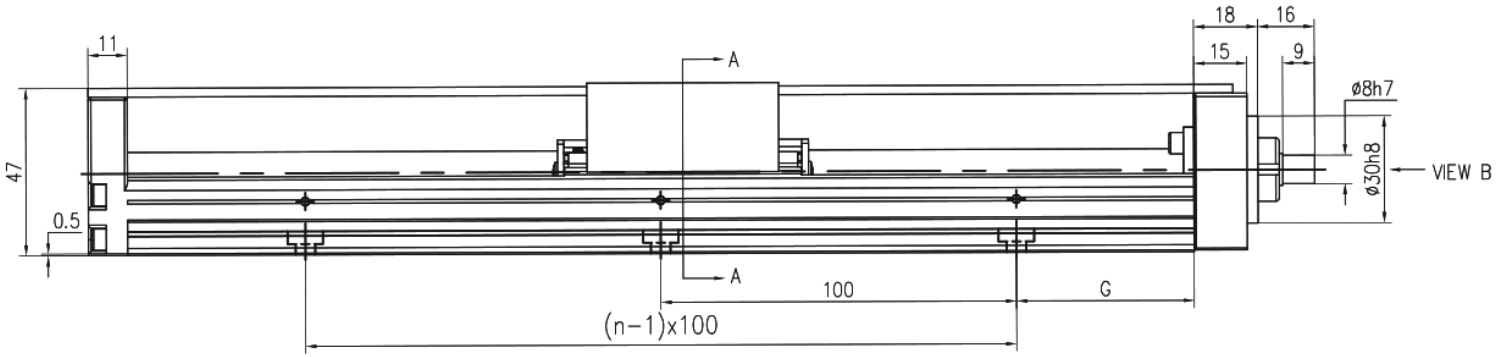

MKK60 · HR · มีฝาครอบ · แผง 1

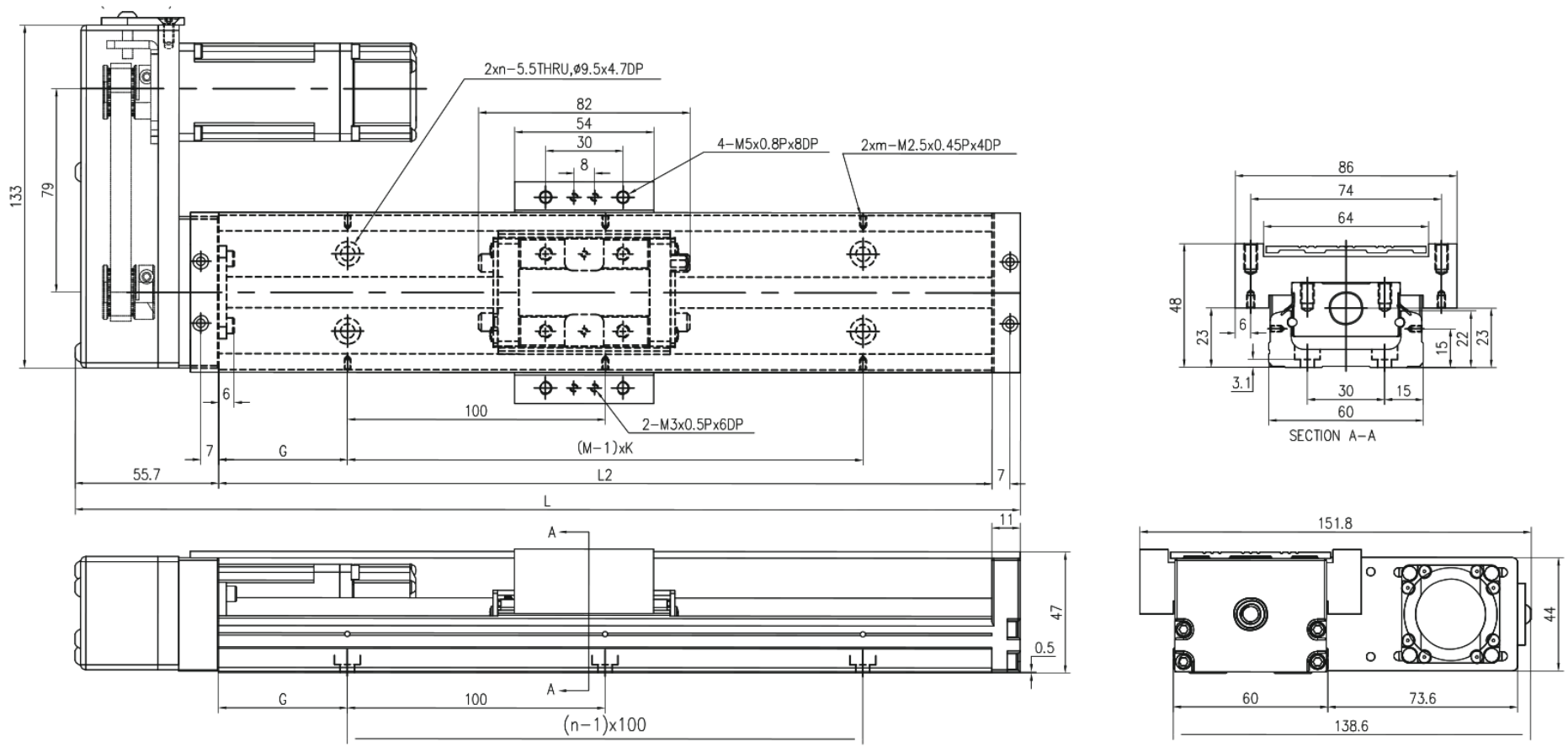

MKK60 · HL · มีฝาครอบ · แผง 2

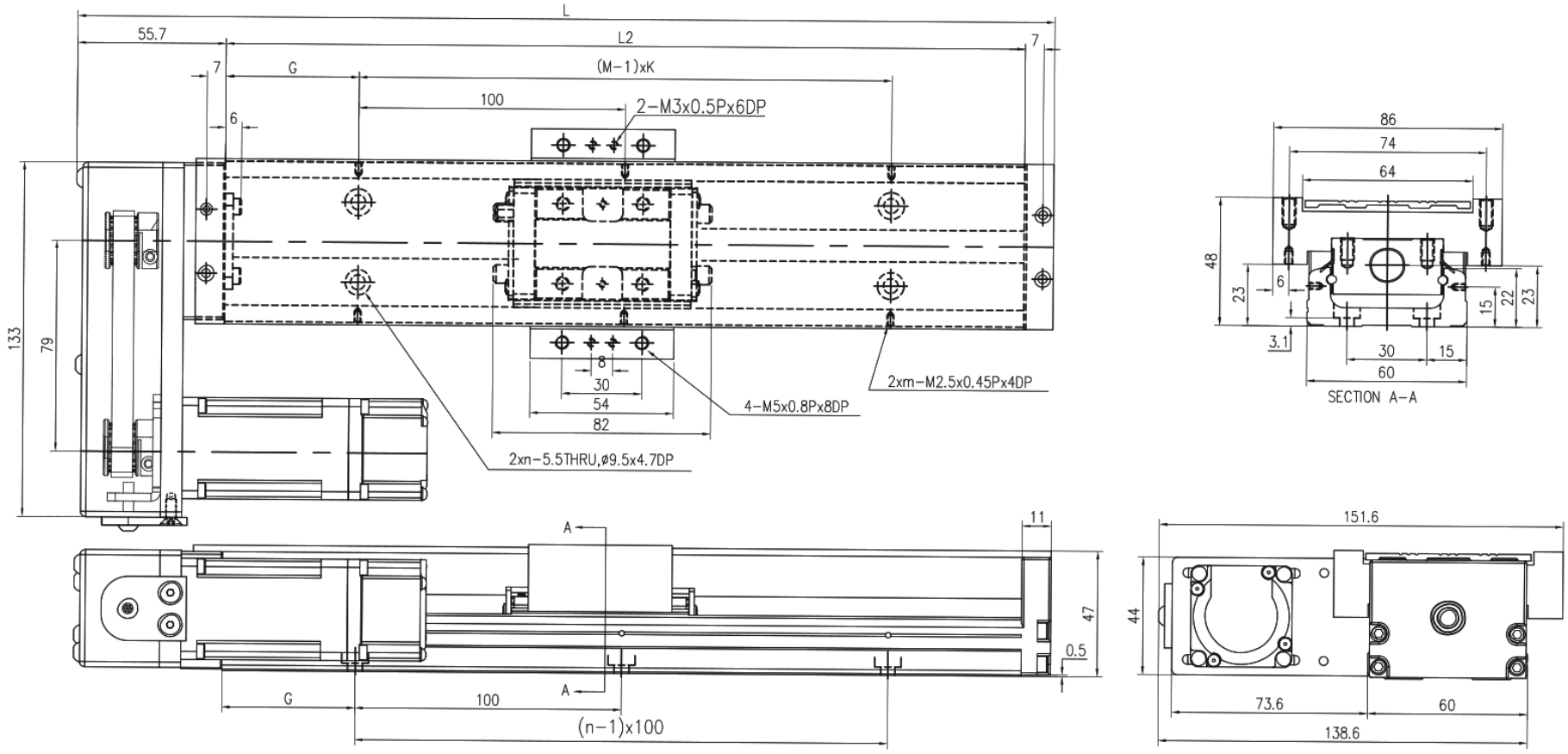

MKK60 · HS · มีฝาครอบ · แผง 1

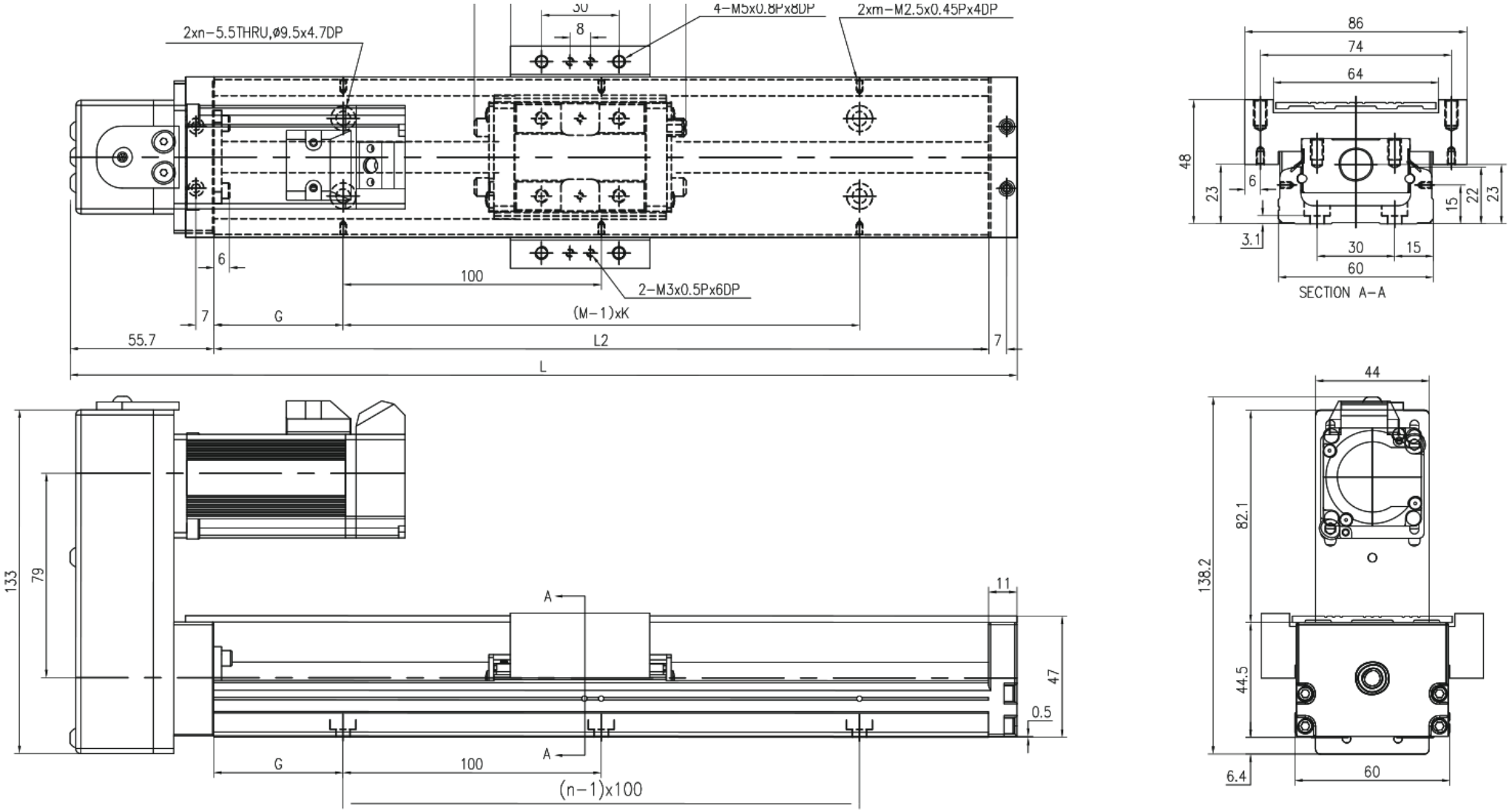

MKK60 · HM · มีฝาครอบ · แผง 2

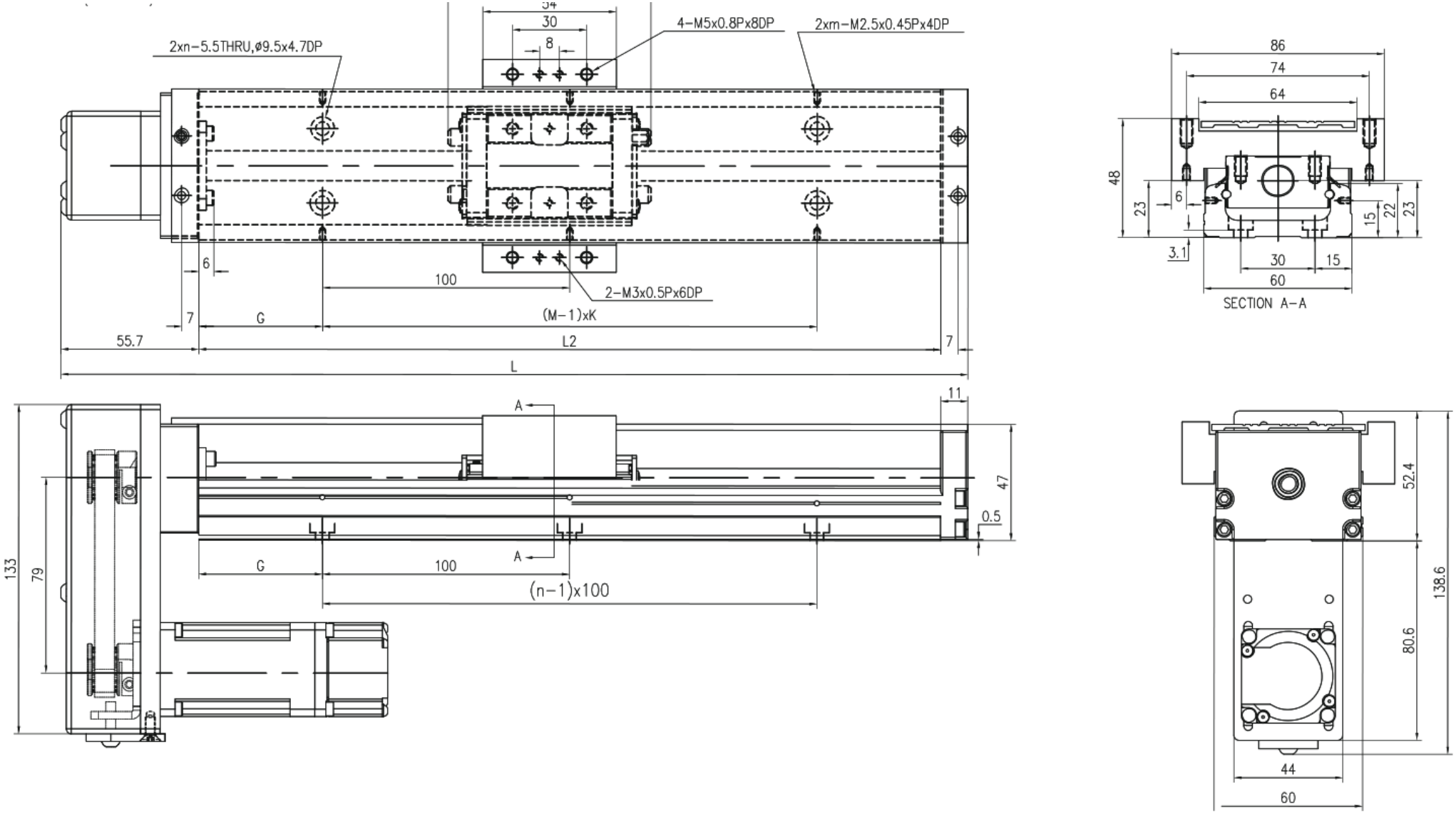

MKK60 · F0 ฝาเทเลสโคปิก · แผง 1

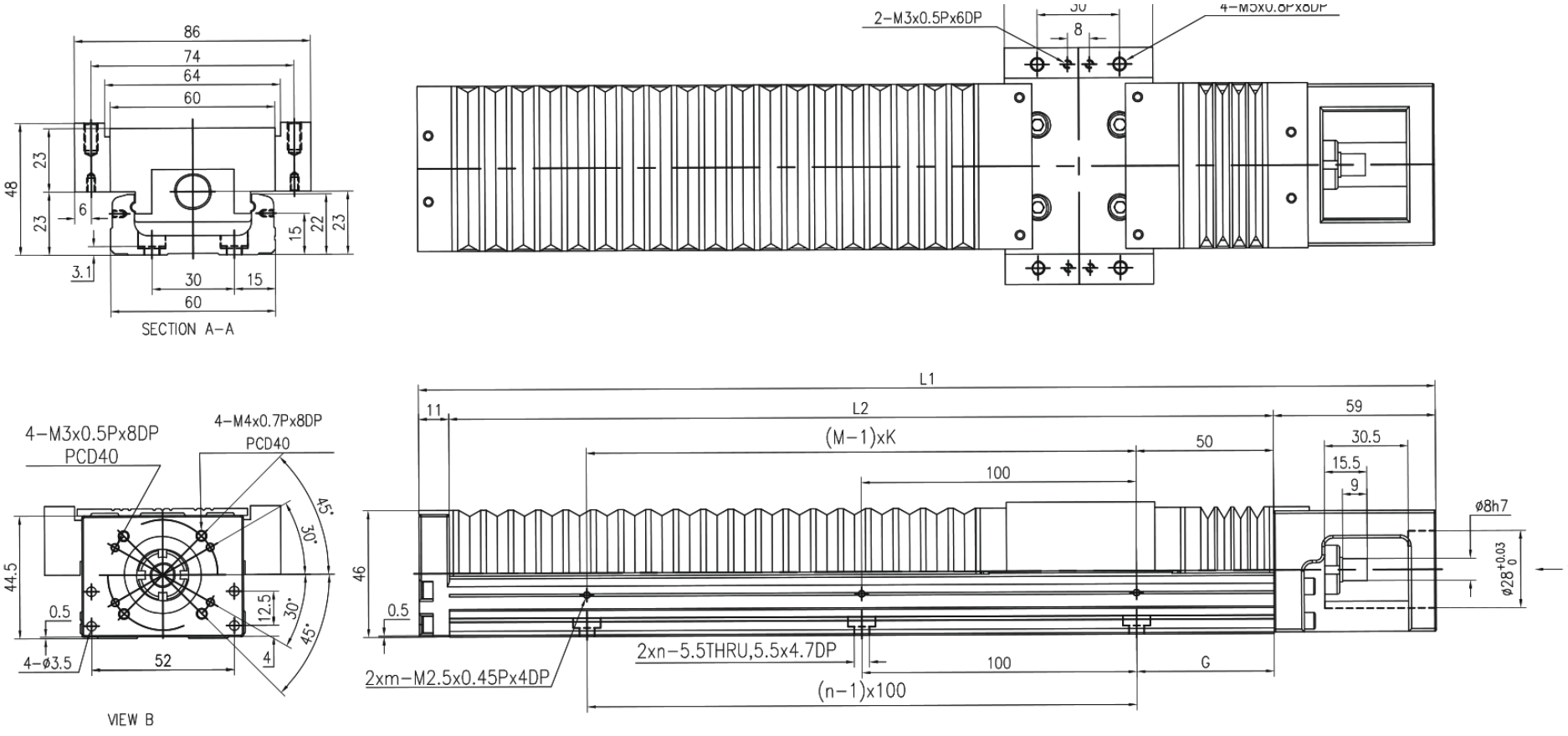

MKK60 · H0 ฝาเทเลสโคปิก · แผง 2

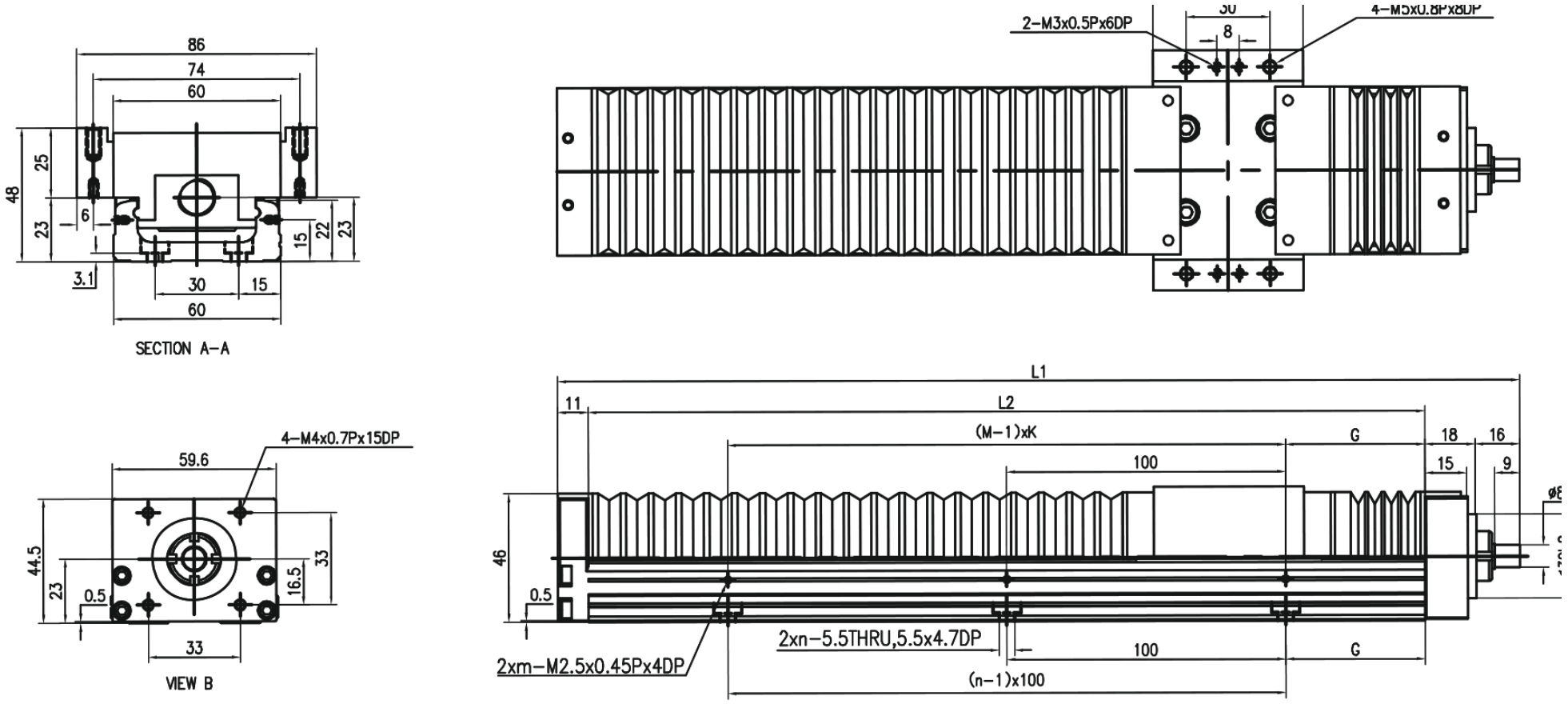

MKK60 · HR ฝาเทเลสโคปิก · แผง 1

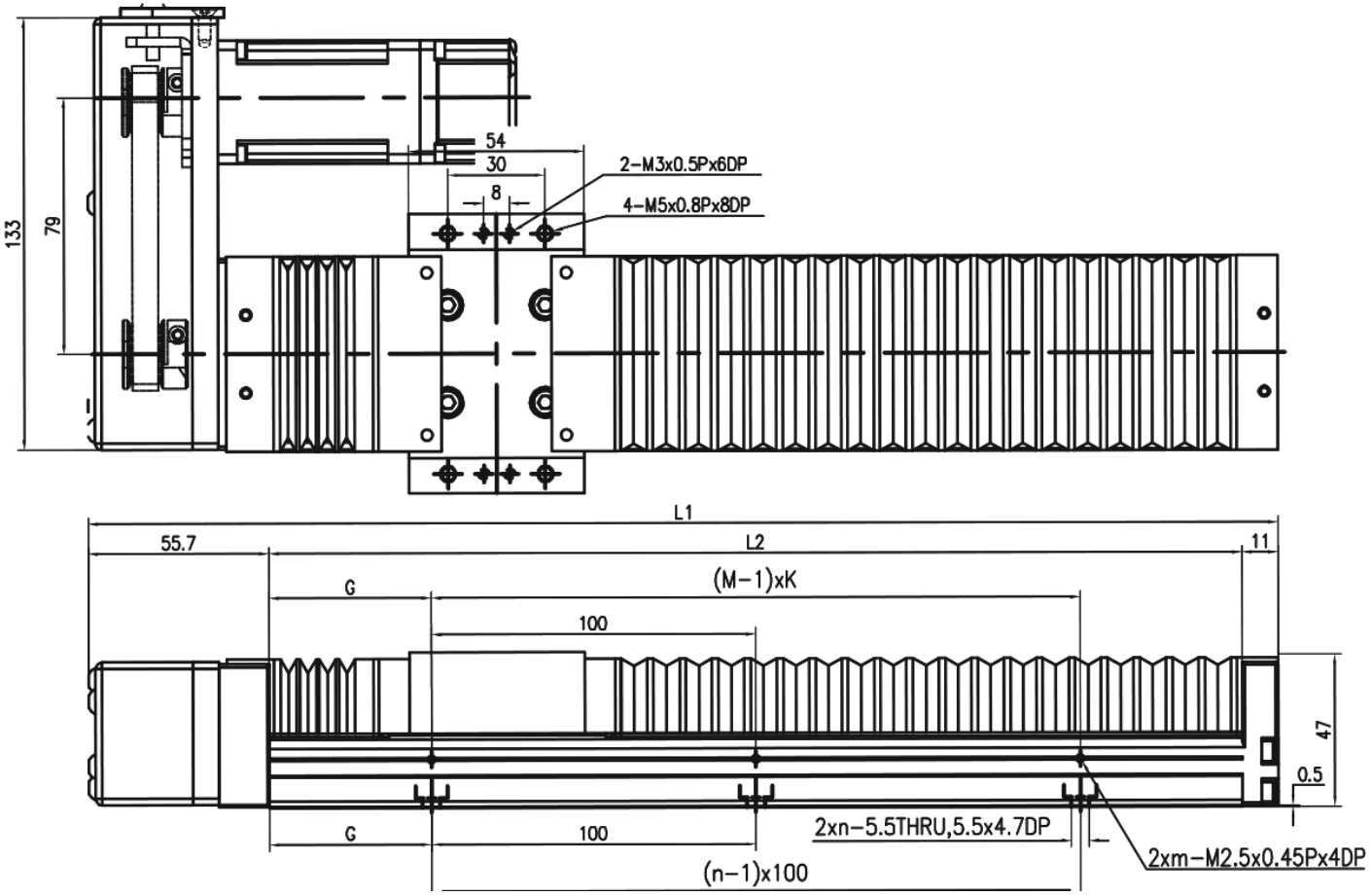

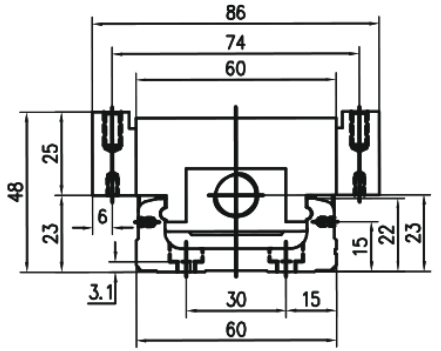

SECTION A-A

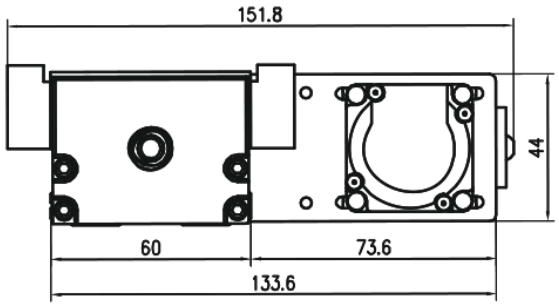

MKK60 · HL ฝาเทเลสโคปิก · แผง 2

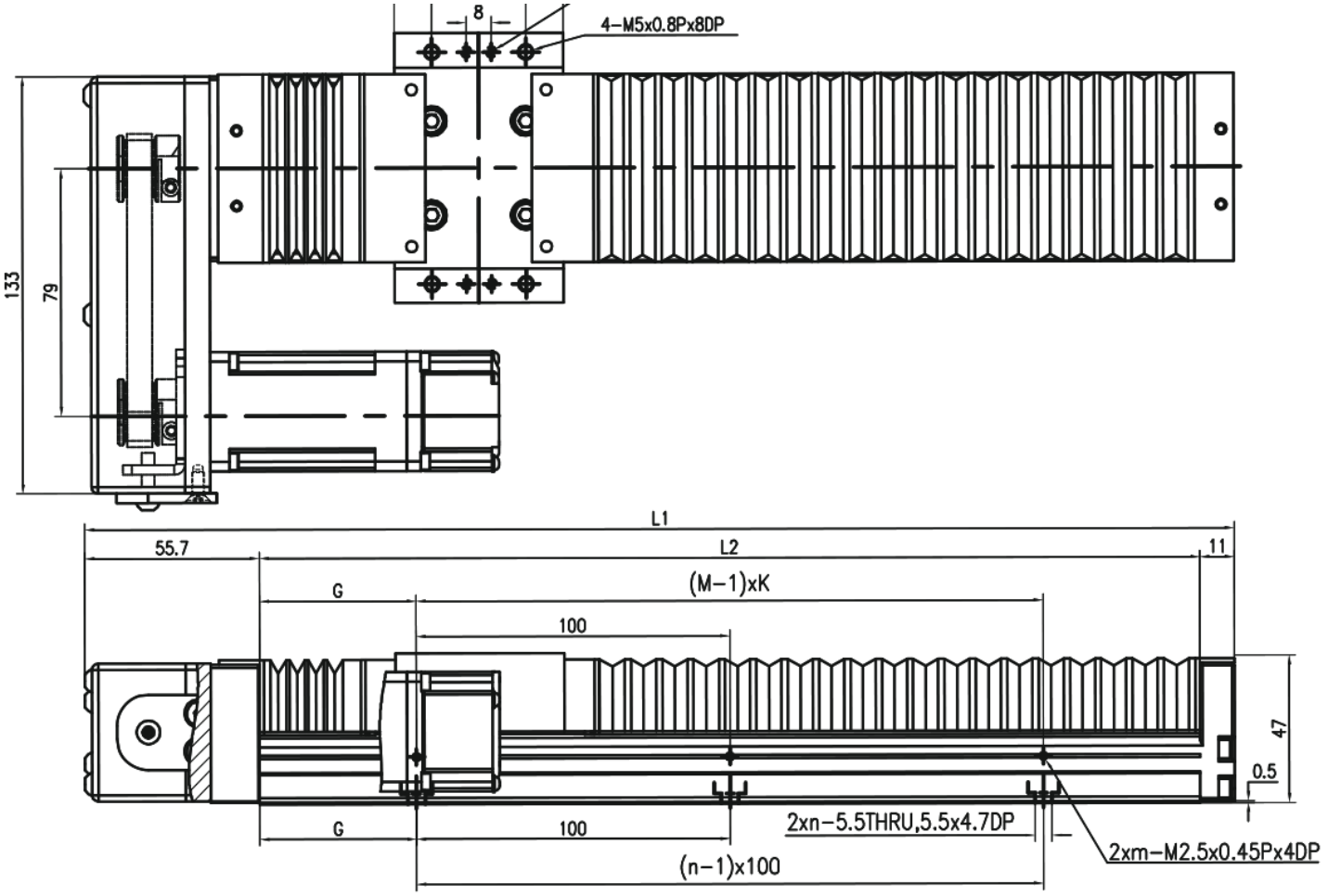

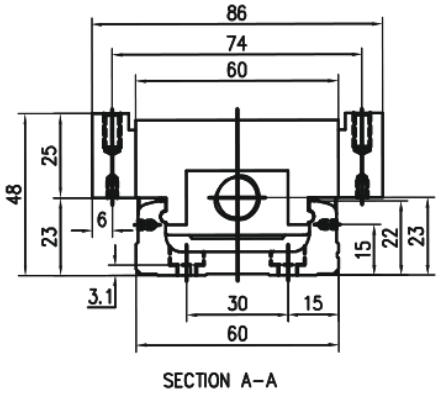

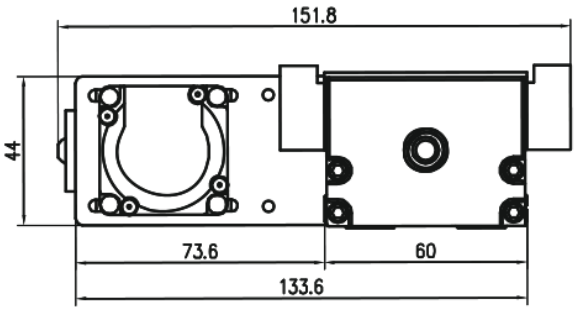

MKK60 · HS ฝาเทเลสโคปิก · แผง 1

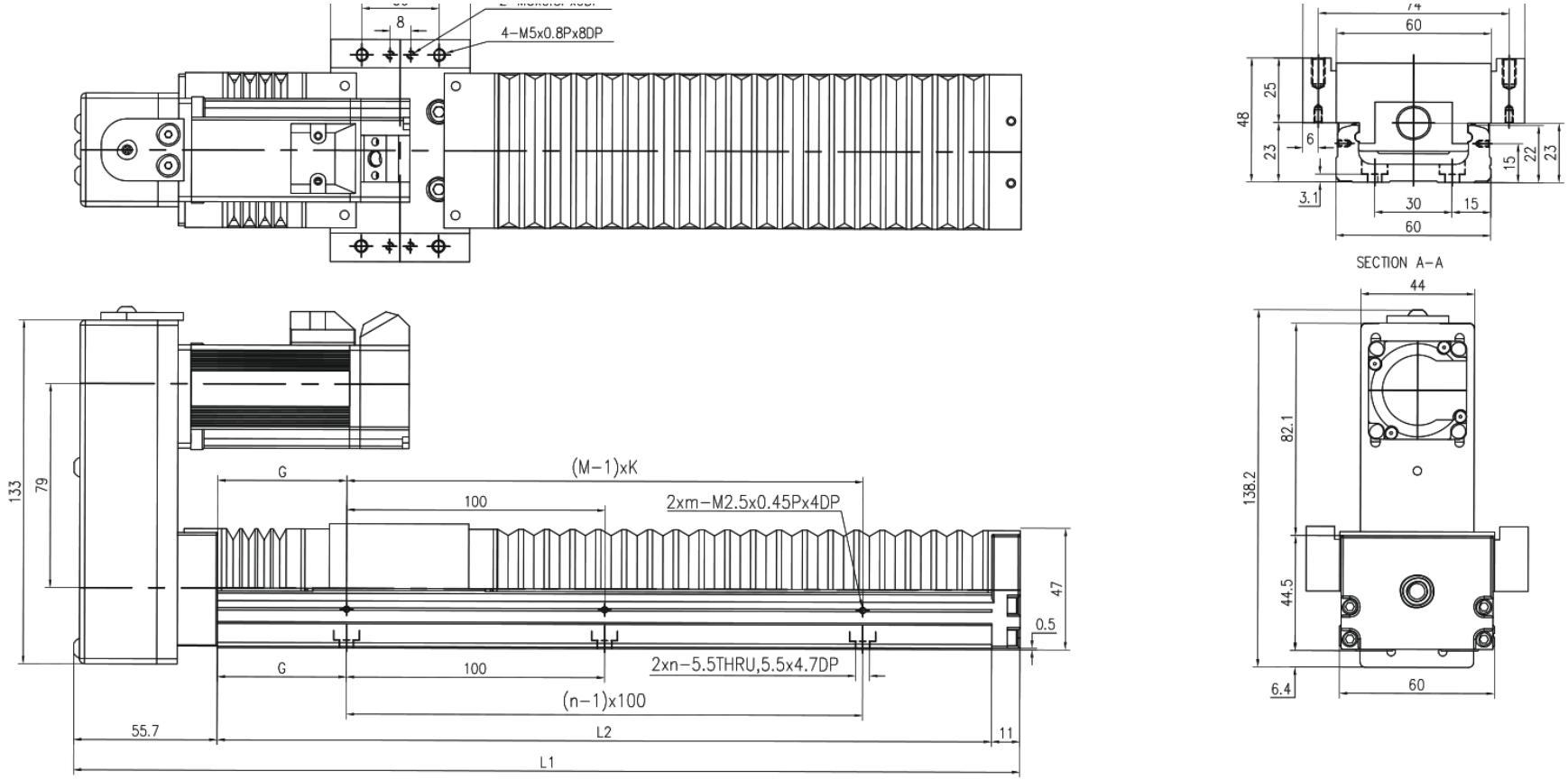

MKK60 · HM ฝาเทเลสโคปิก · แผง 2

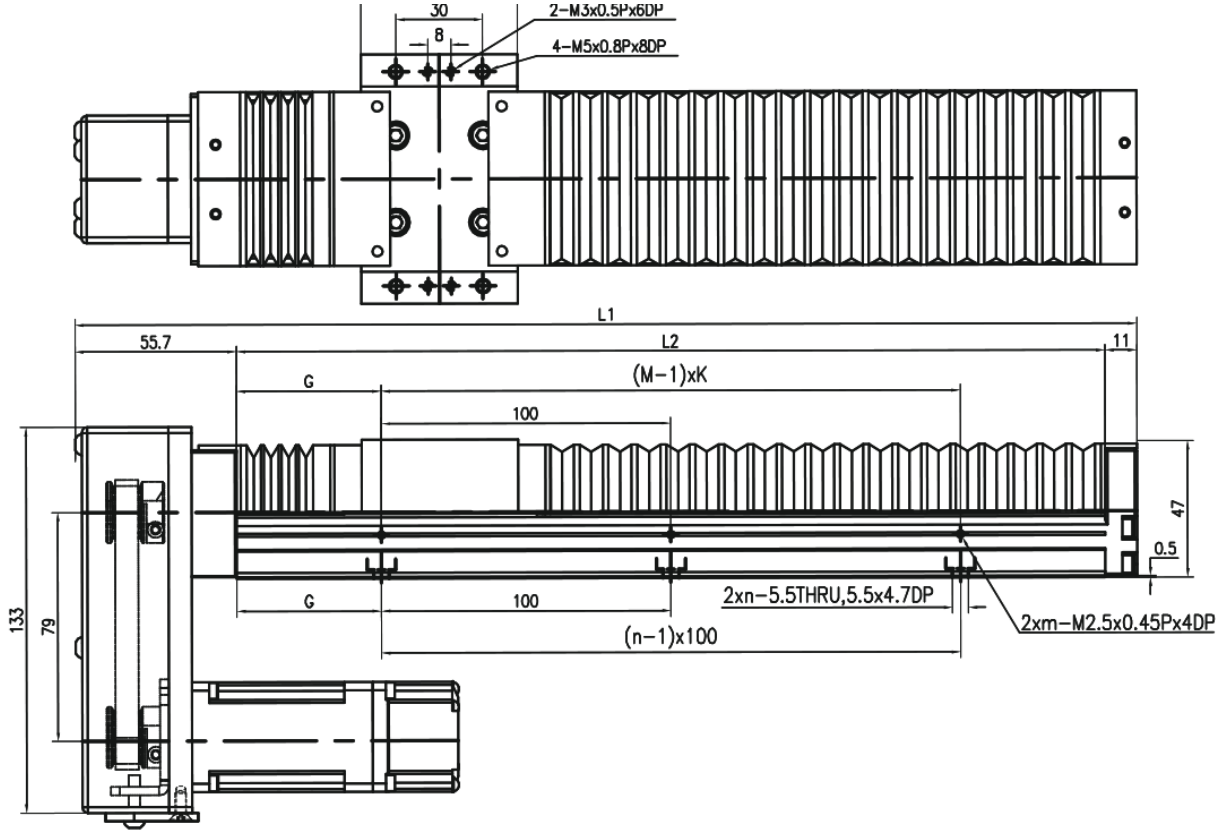

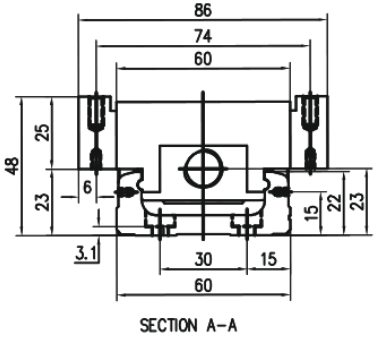

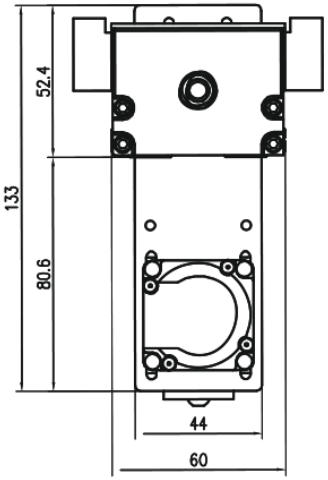

MKK60 · F0 ไม่มีฝาครอบ · แผง 1

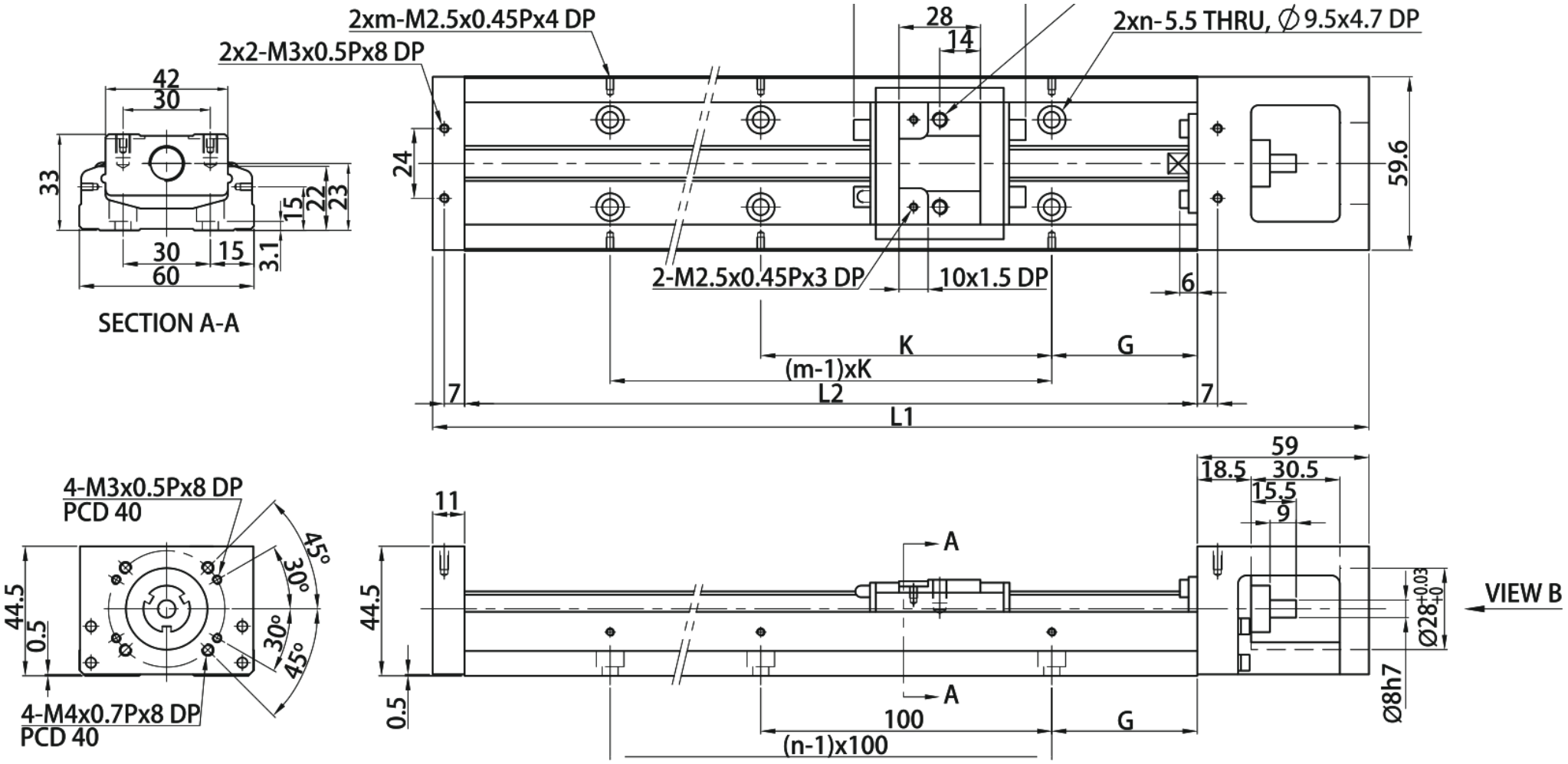

MKK60 · H0 ไม่มีฝาครอบ · แผง 2

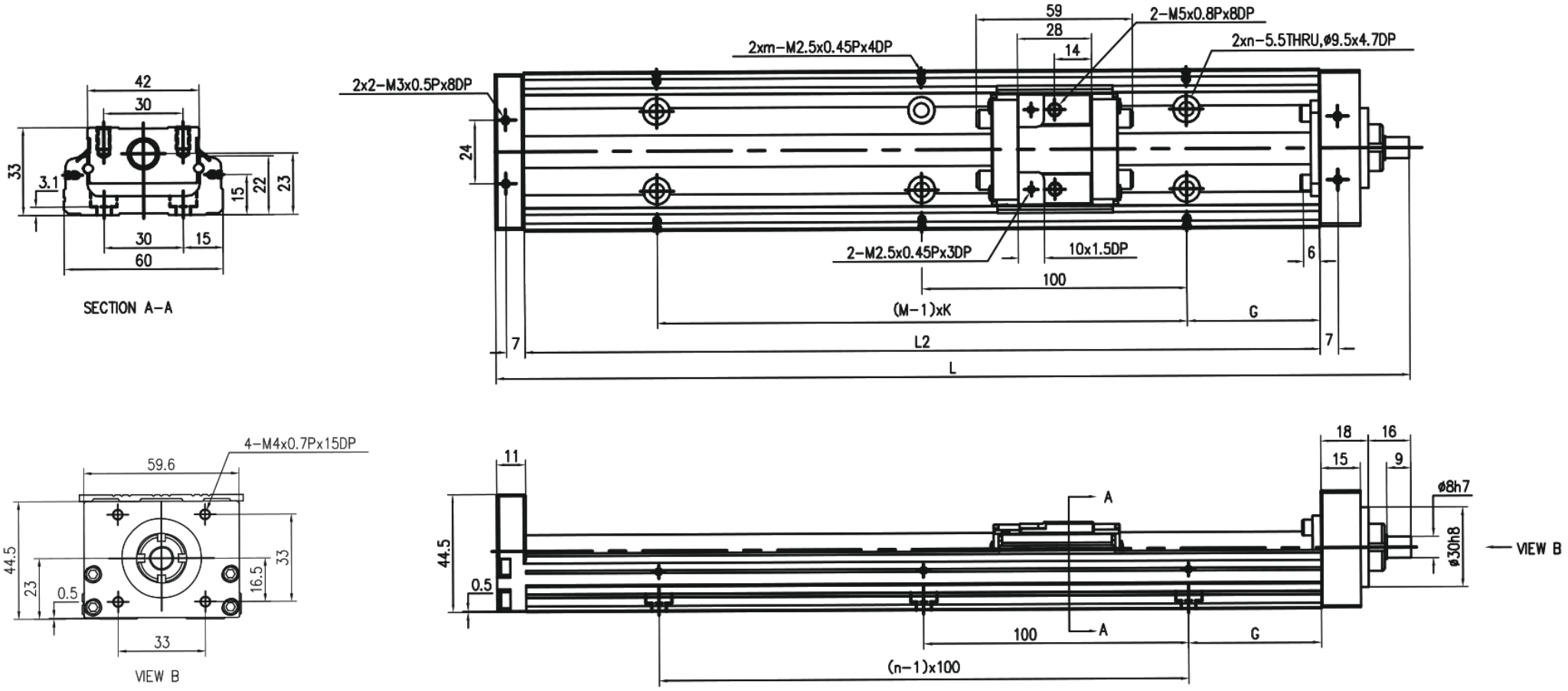

MKK60 · HR ไม่มีฝาครอบ · แผง 1

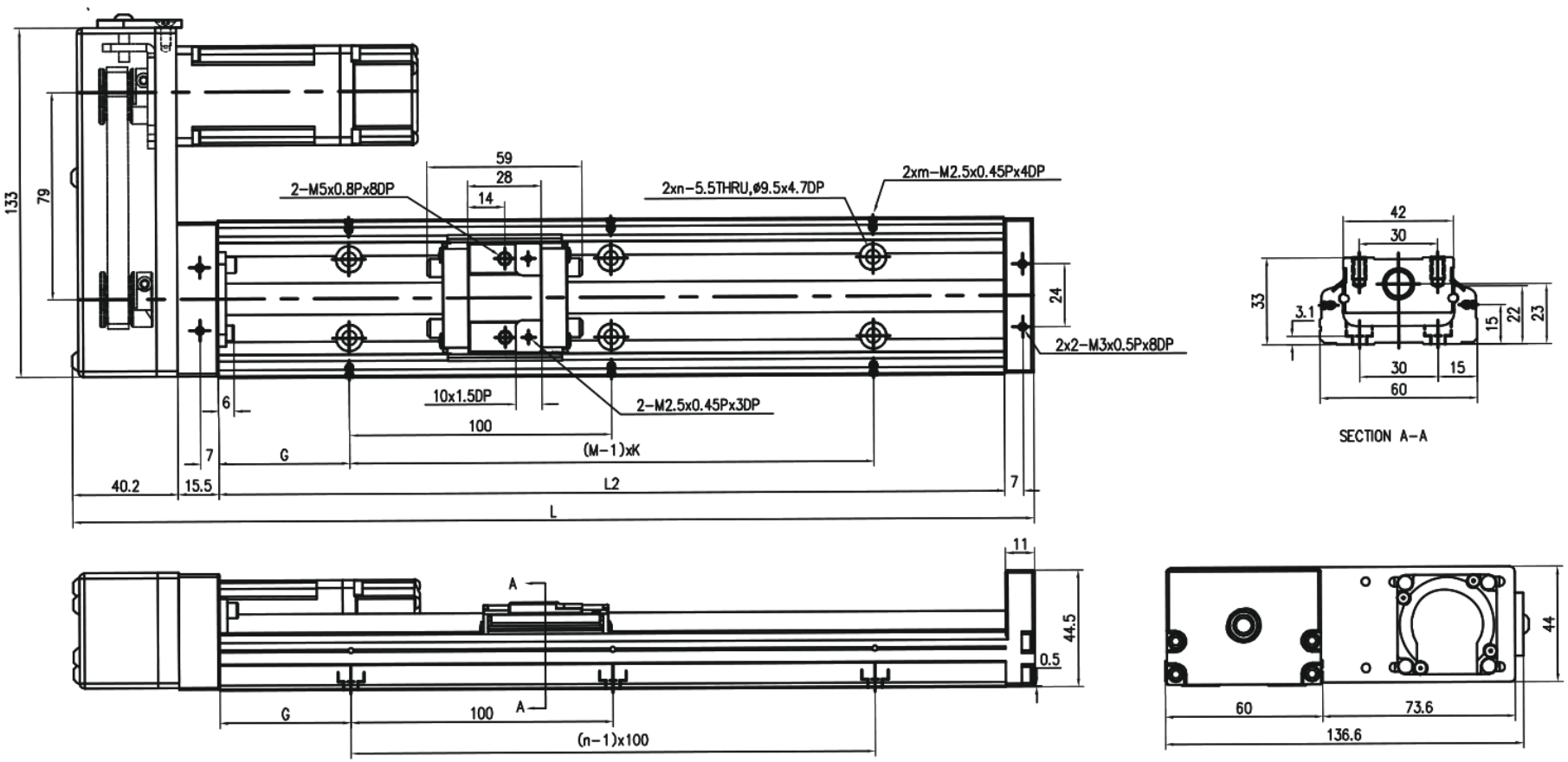

MKK60 · HL ไม่มีฝาครอบ · แผง 2

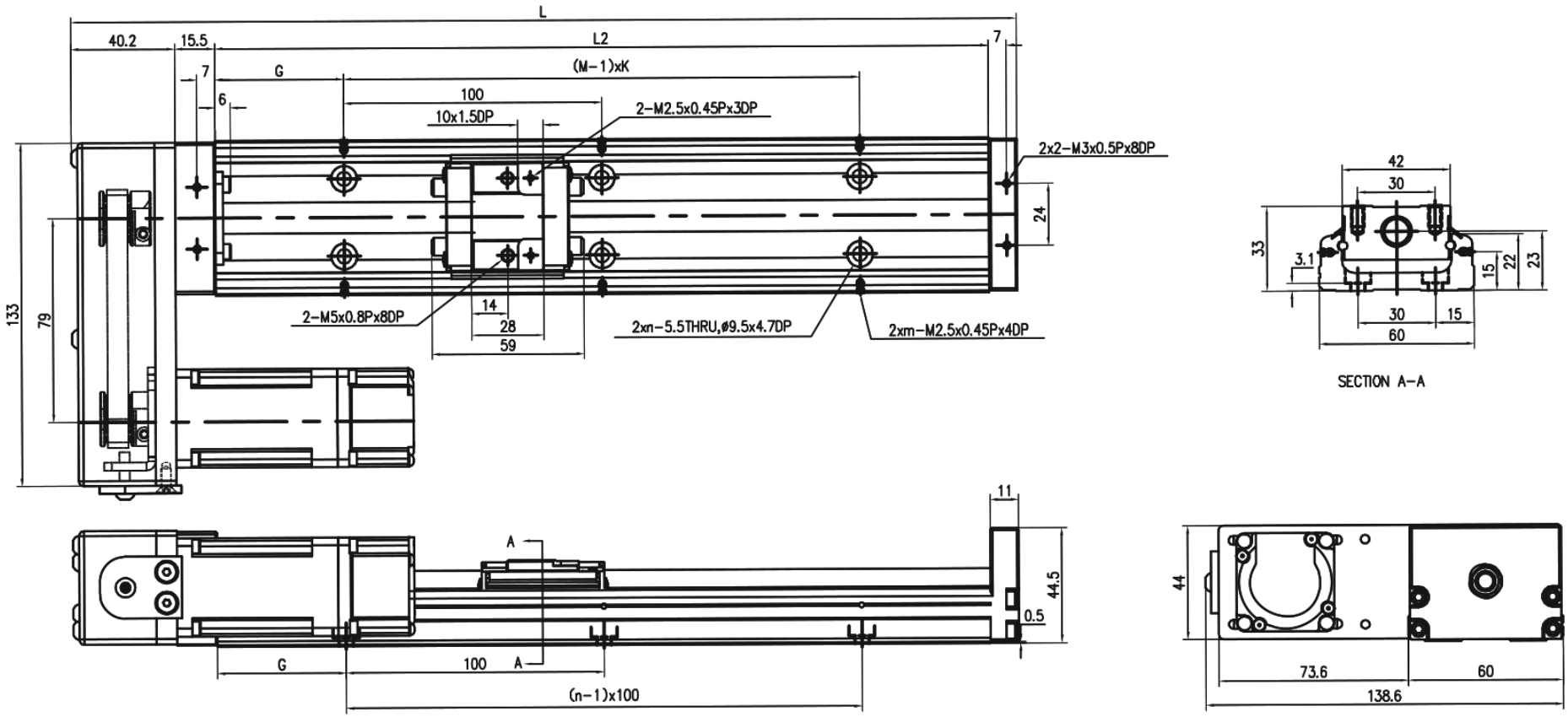

MKK60 · HS ไม่มีฝาครอบ · แผง 1

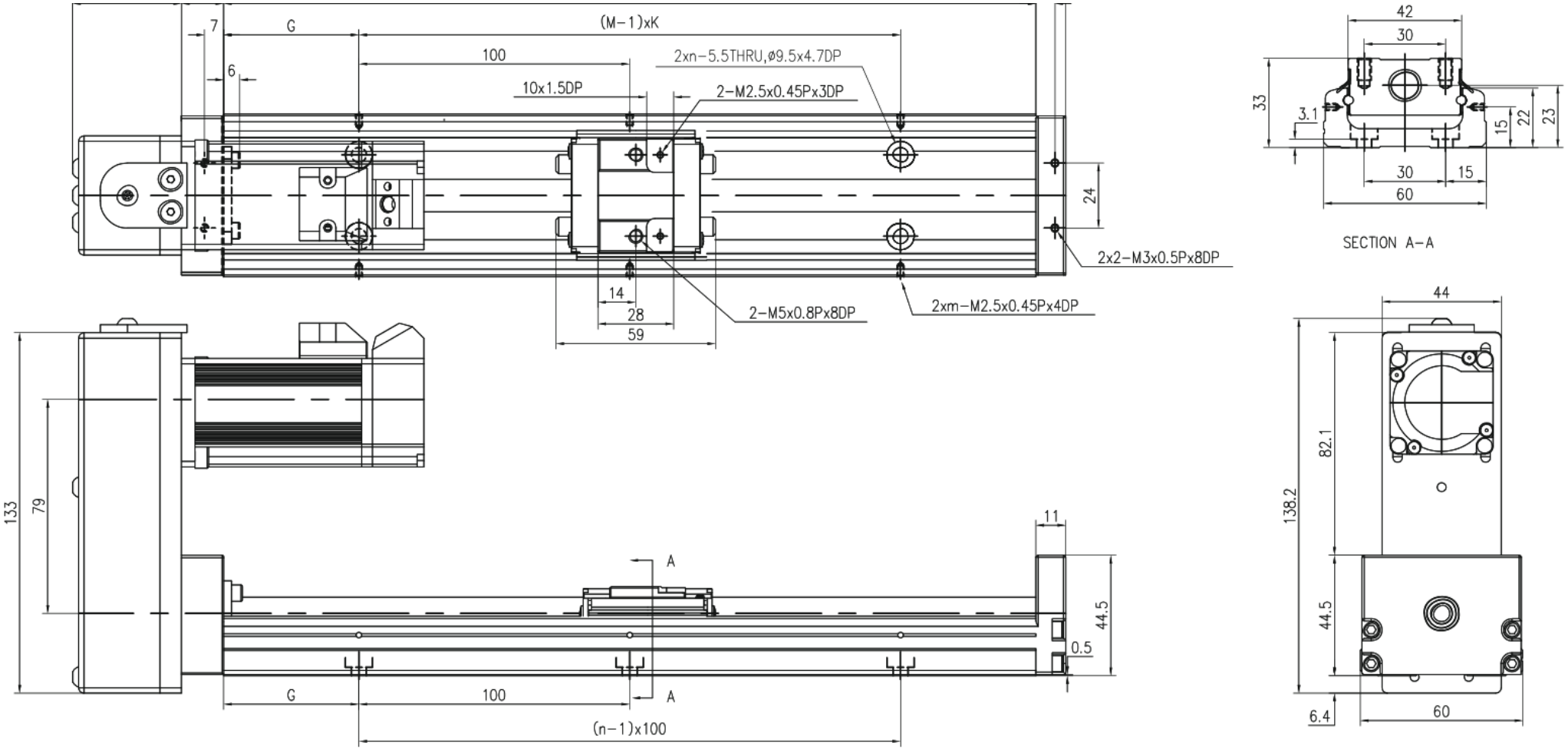

MKK60 · HM ไม่มีฝาครอบ · แผง 2

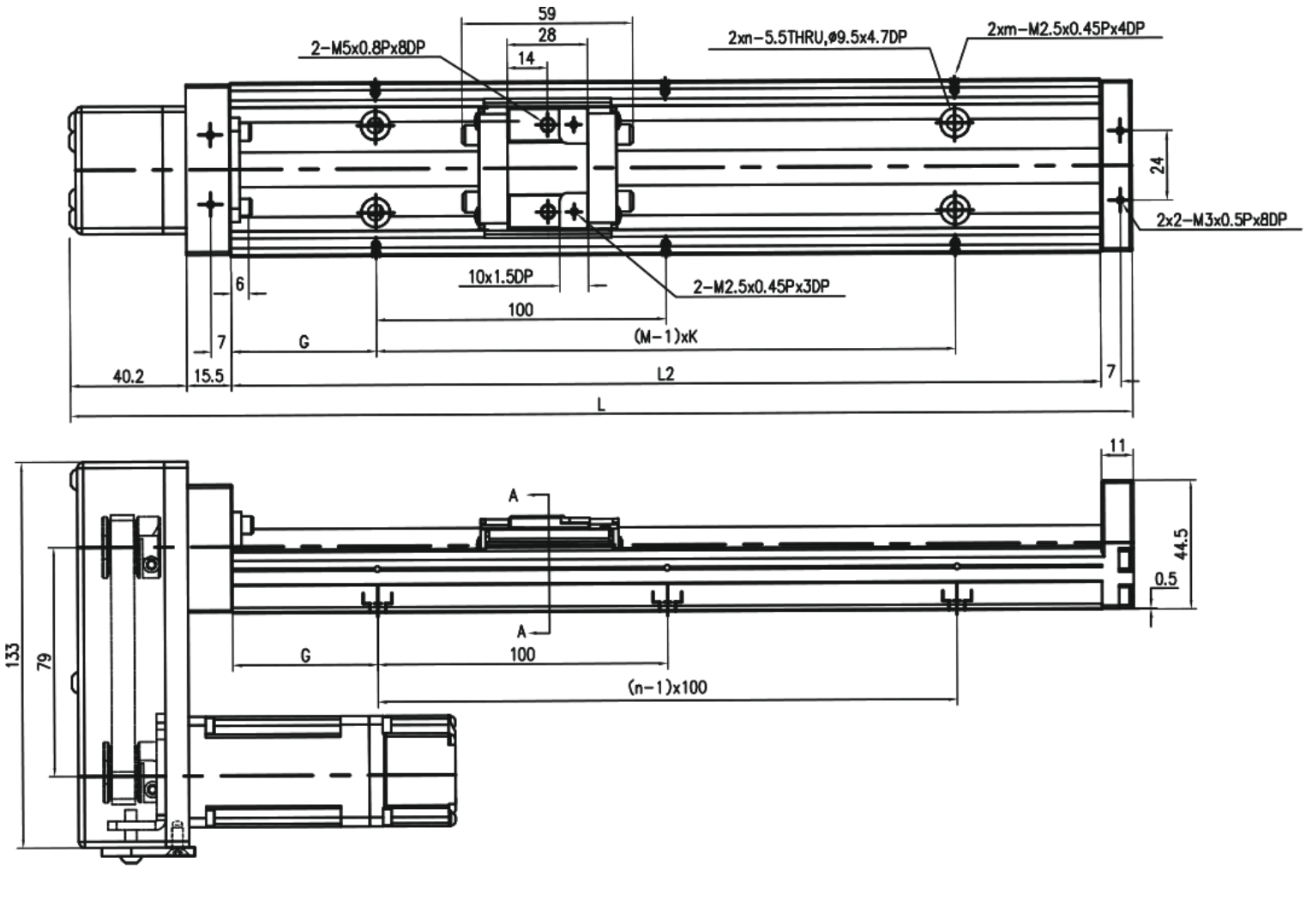

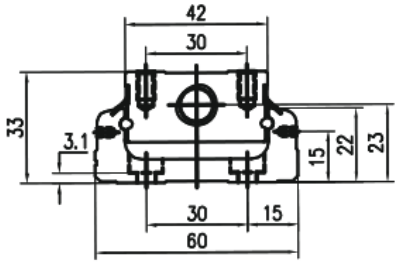

SECTION A-A

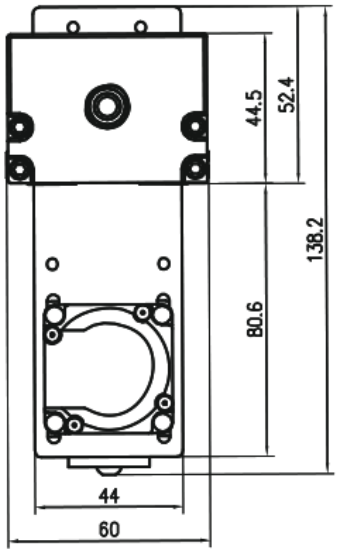

MKK60 · F0 · มีฝาครอบ · แผง 1

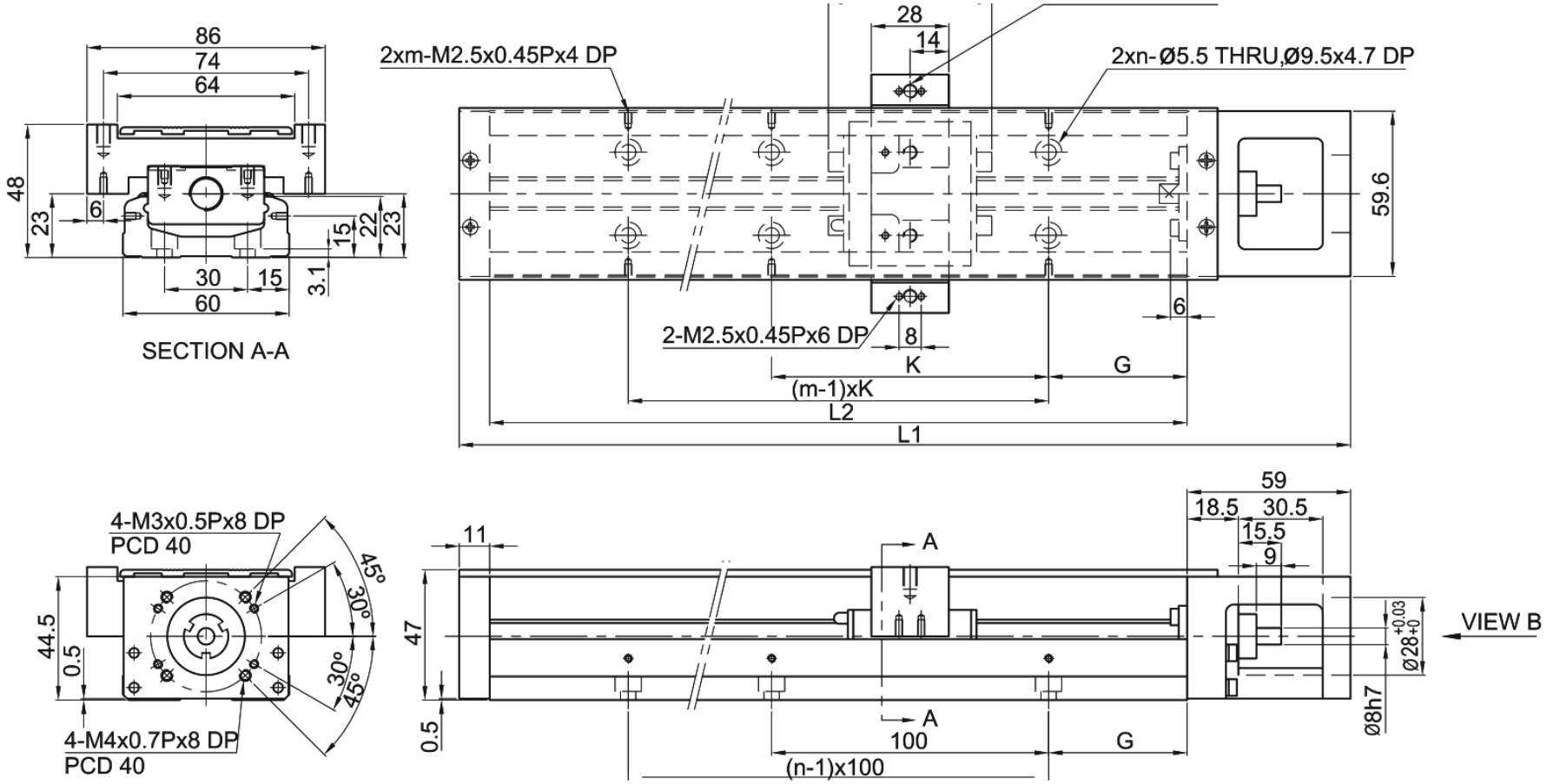

MKK60 · H0 · มีฝาครอบ · แผง 2

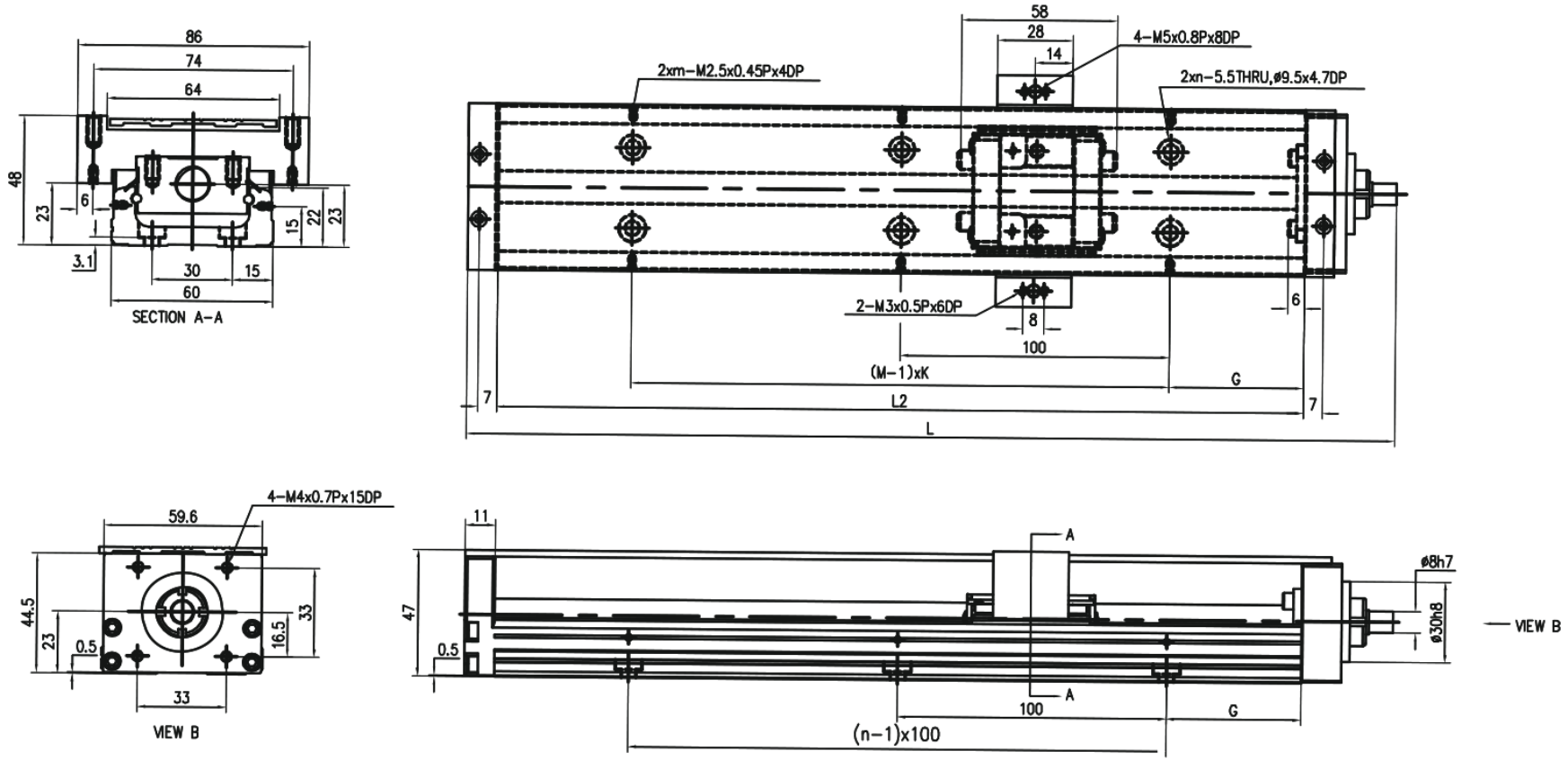

MKK60 · HR · มีฝาครอบ · แผง 1

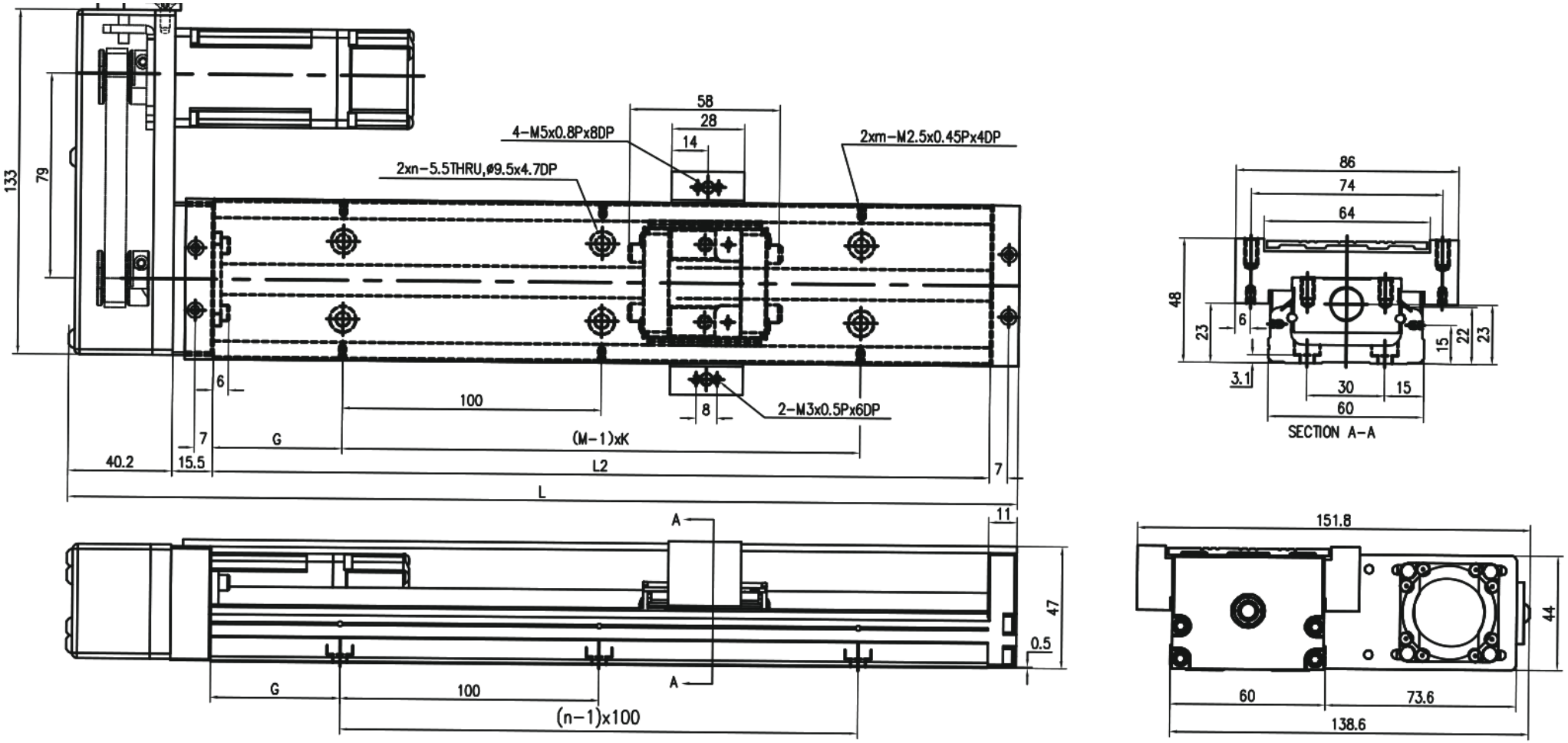

MKK60 · HL · มีฝาครอบ · แผง 2

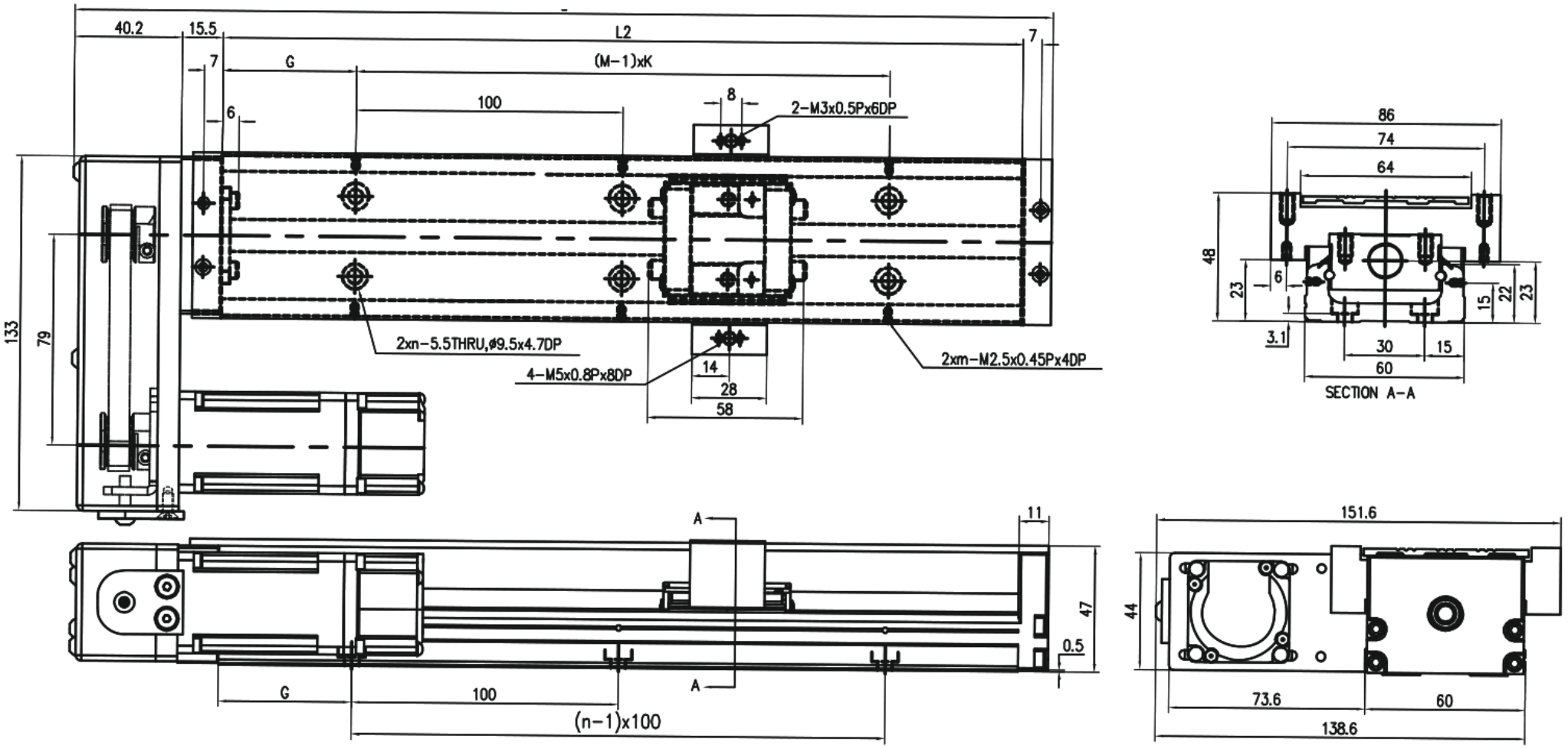

MKK60 · HS · มีฝาครอบ · แผง 1

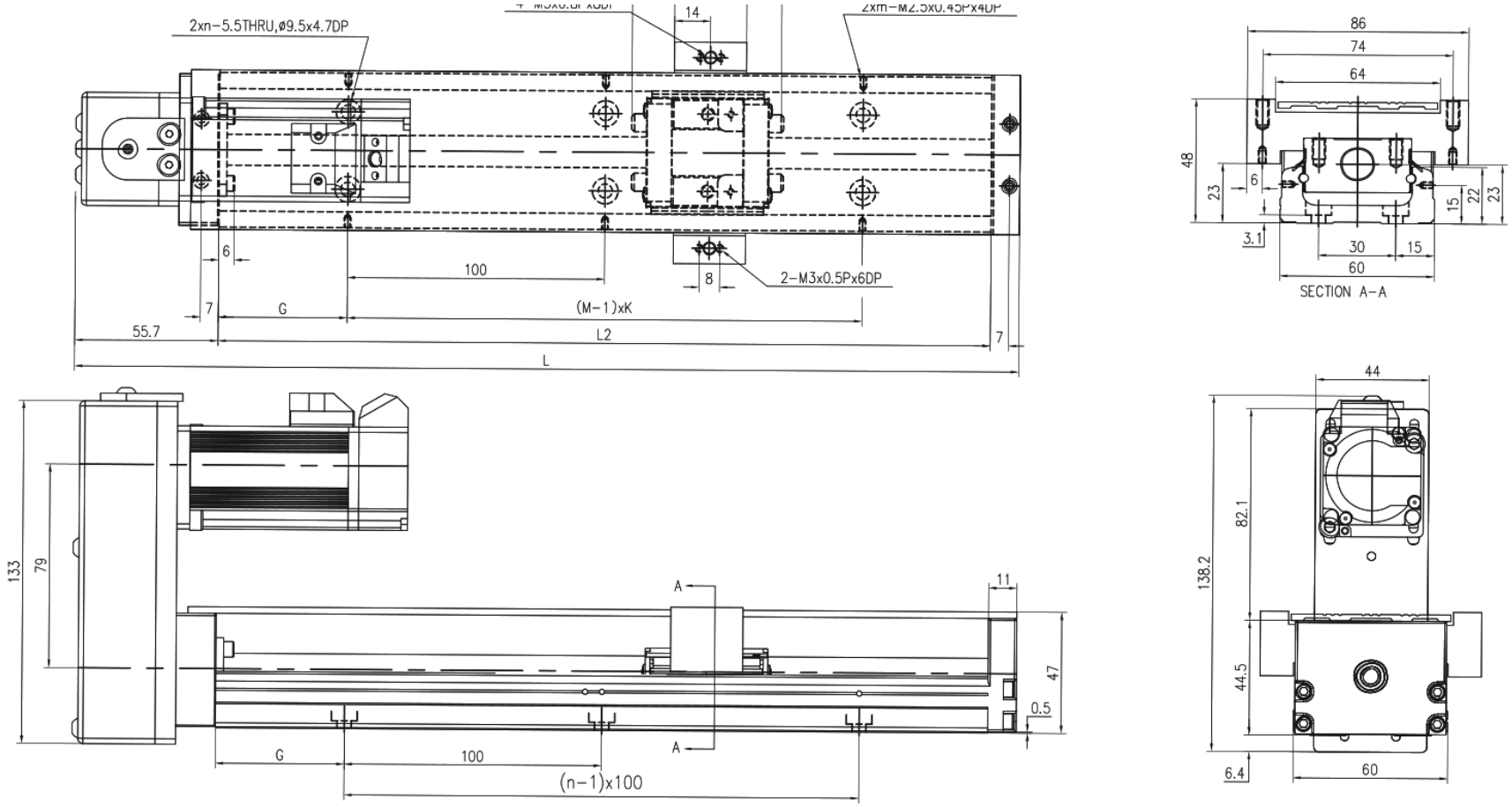

MKK60 · HM · มีฝาครอบ · แผง 2

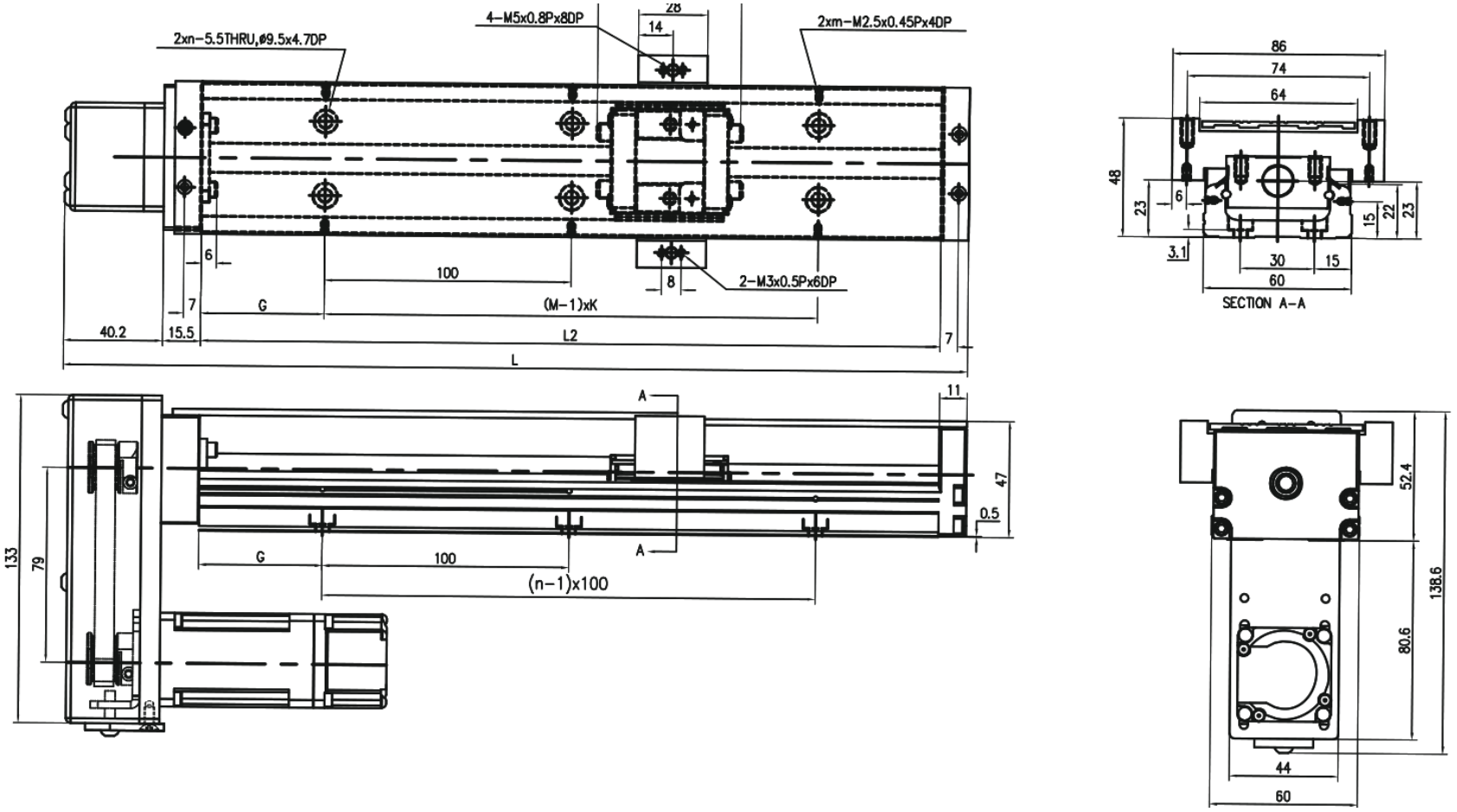

MKK60 · F0 ฝาเทเลสโคปิก · แผง 1

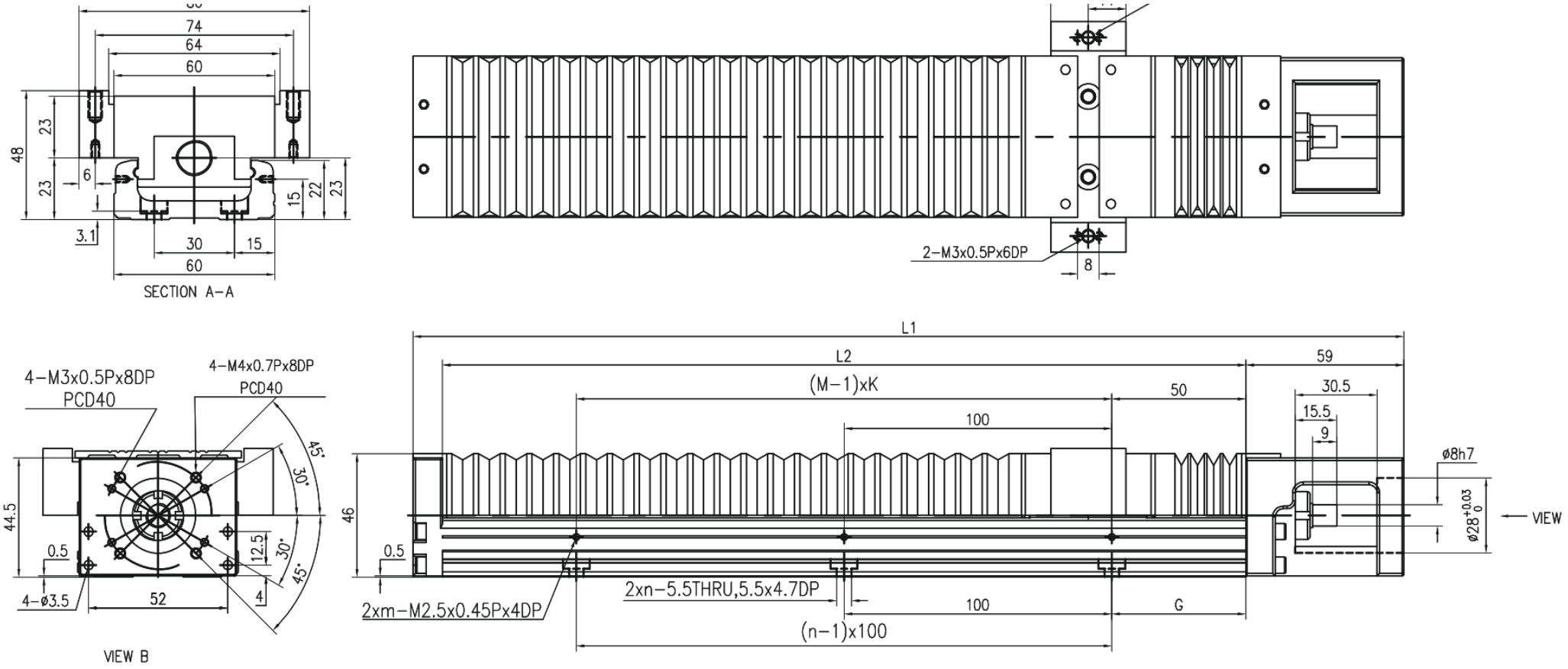

MKK60 · H0 ฝาเทเลสโคปิก · แผง 2

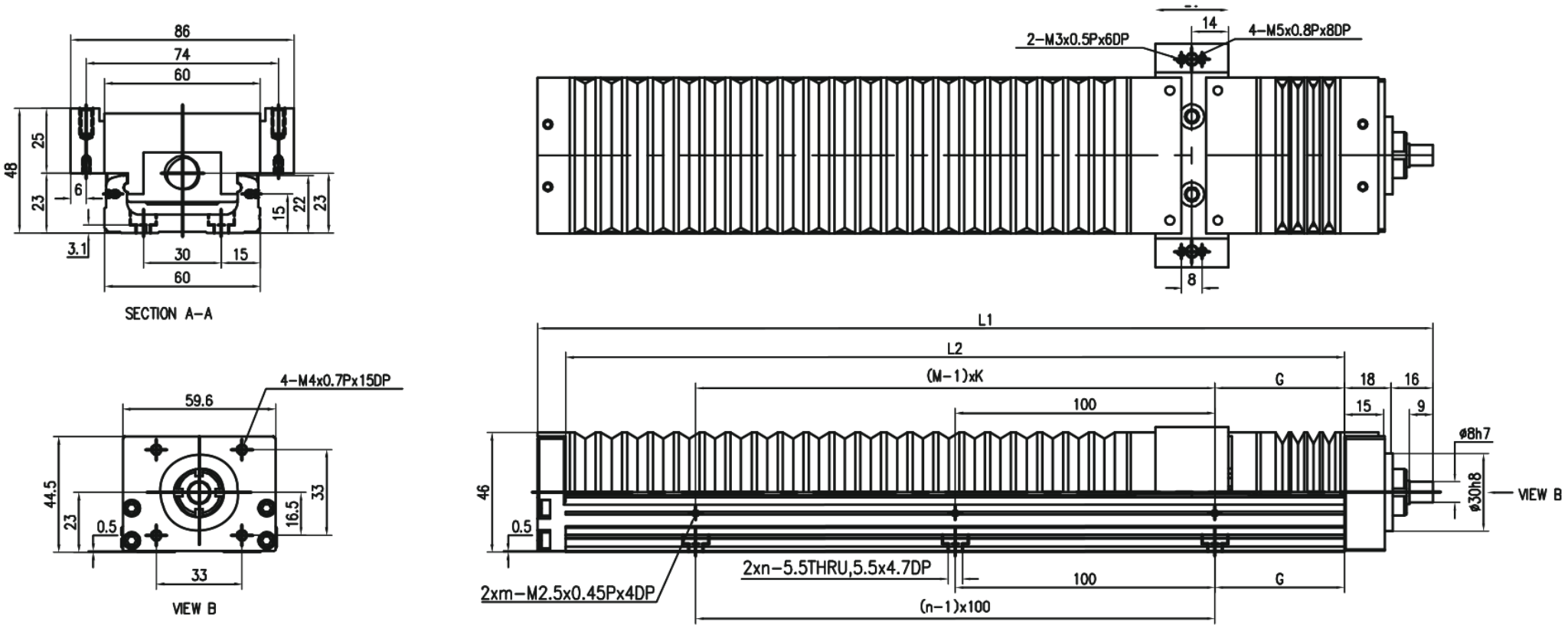

MKK60 · HR ฝาเทเลสโคปิก · แผง 1

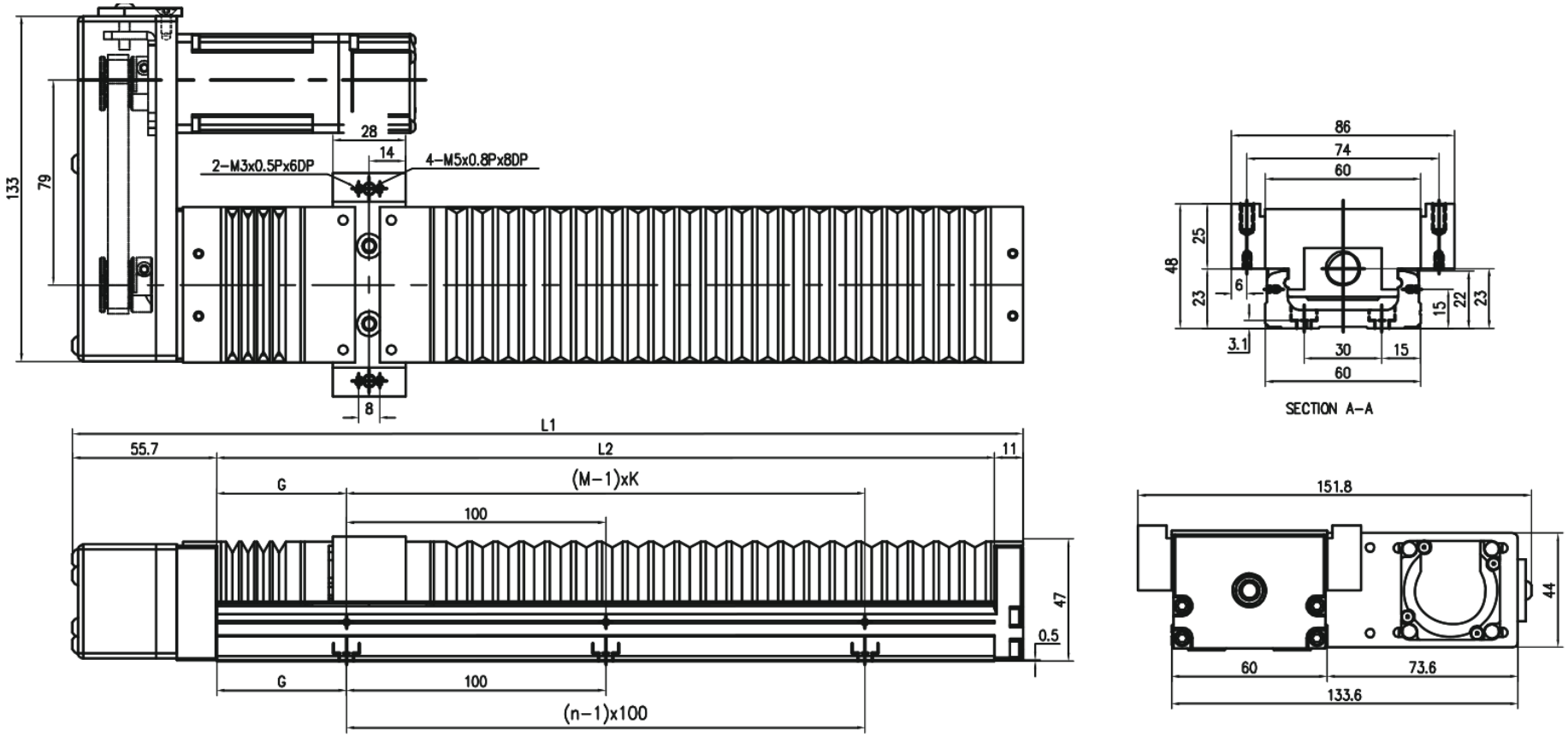

MKK60 · HL ฝาเทเลสโคปิก · แผง 2

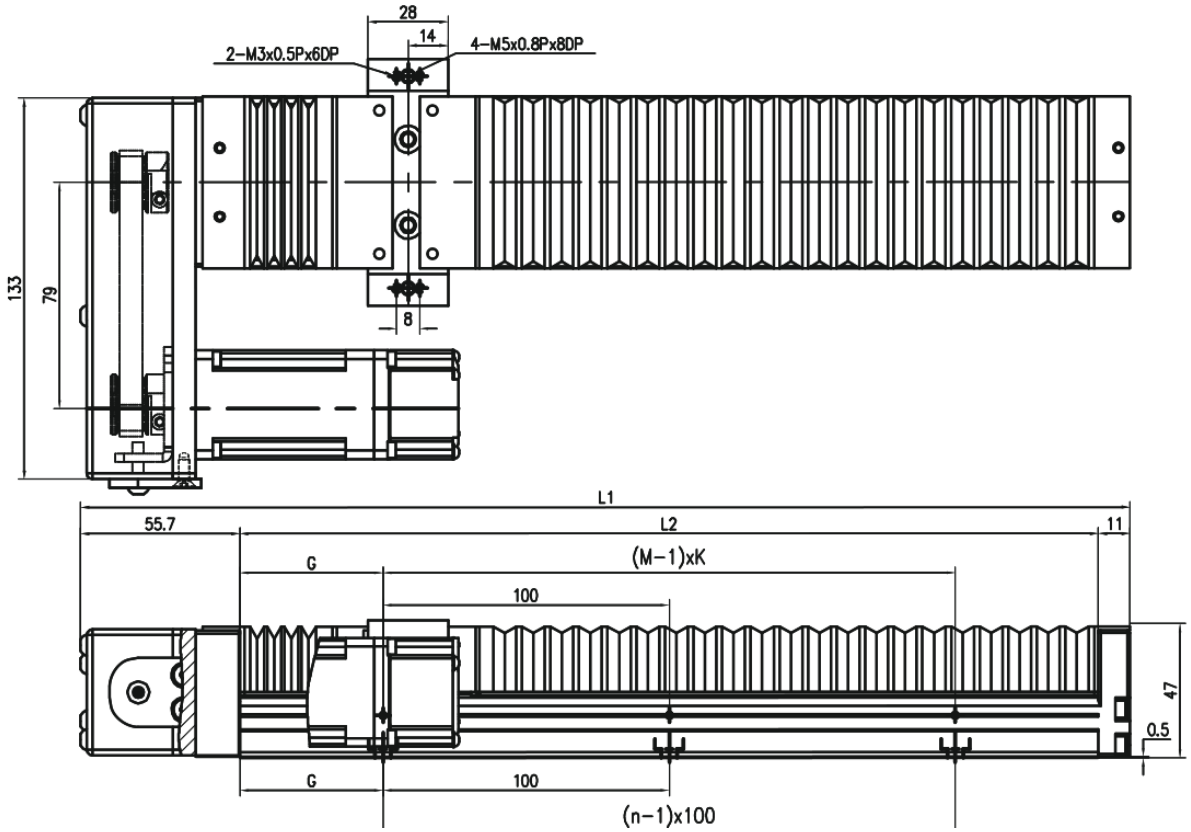

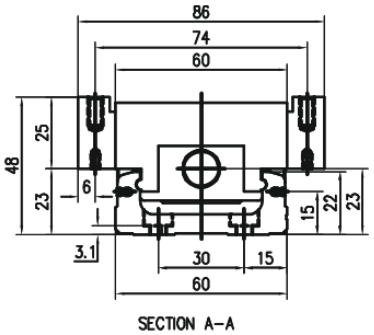

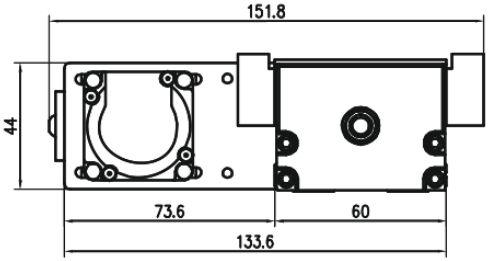

MKK60 · HS ฝาเทเลสโคปิก · แผง 1

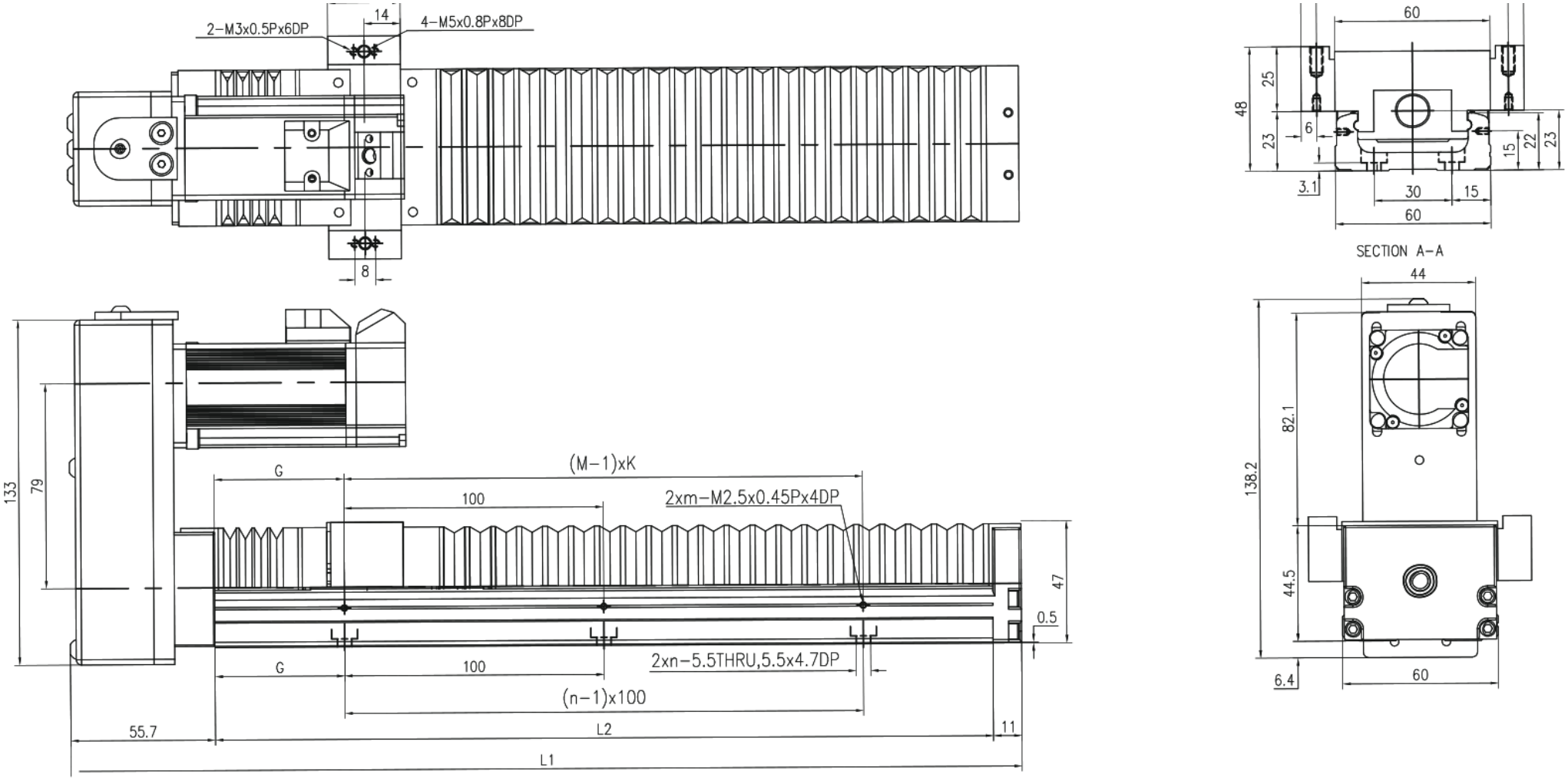

MKK60 · HM ฝาเทเลสโคปิก · แผง 2

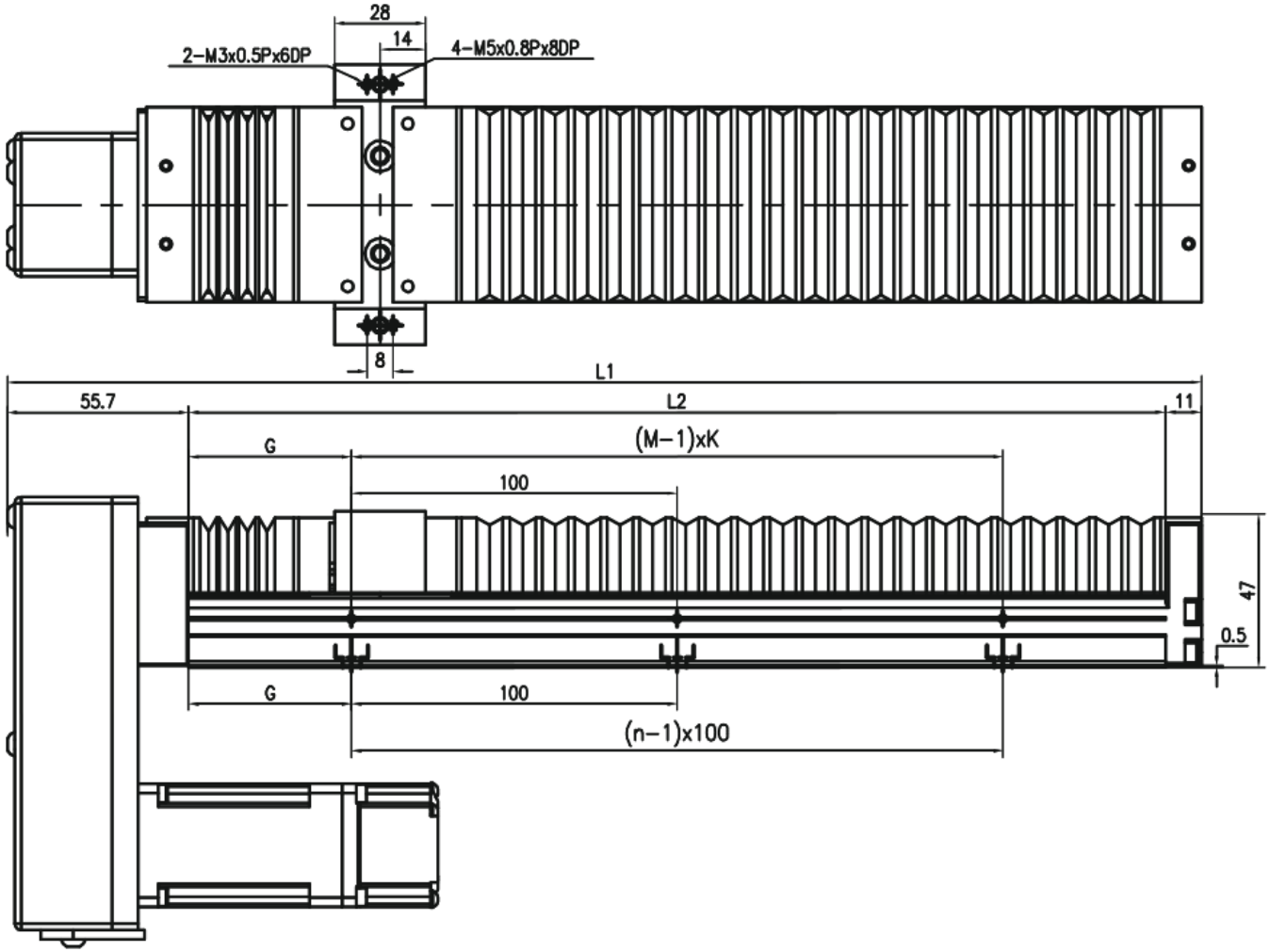

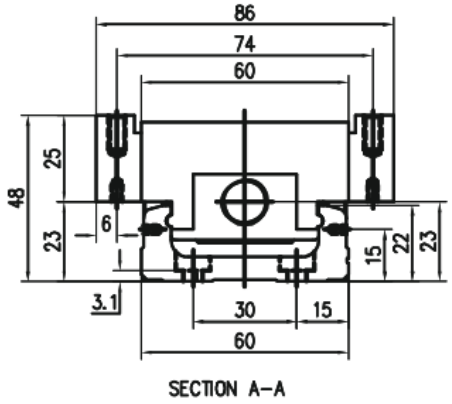

SECTION A-A

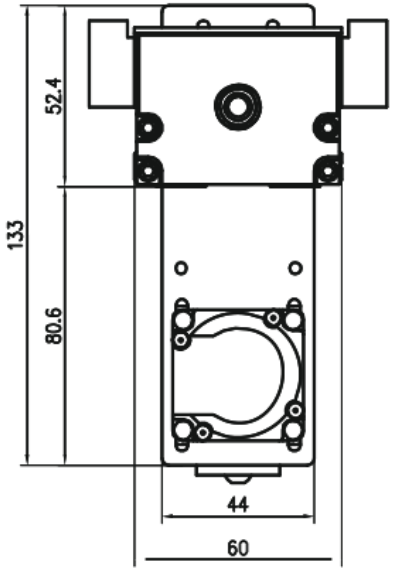

MKK60 · F0 · ติดตั้ง F0

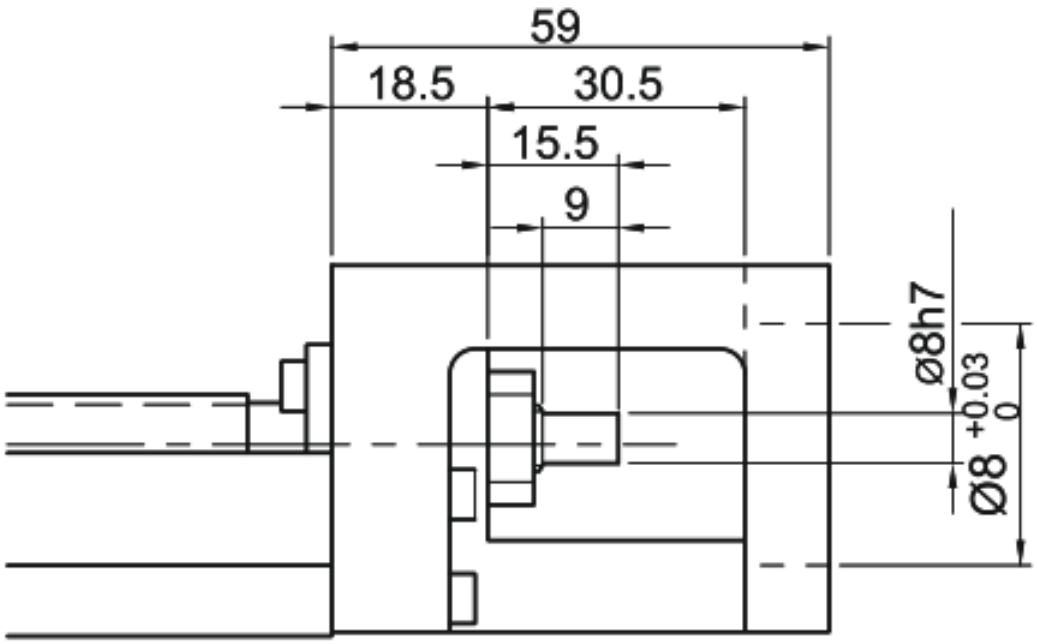

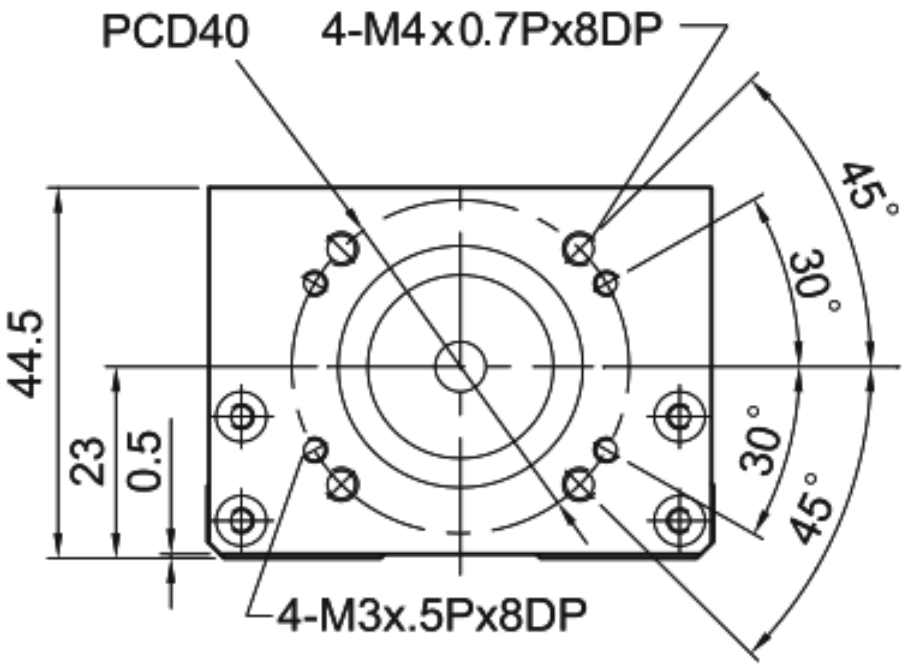

MKK60 · F1 · ติดตั้ง F1

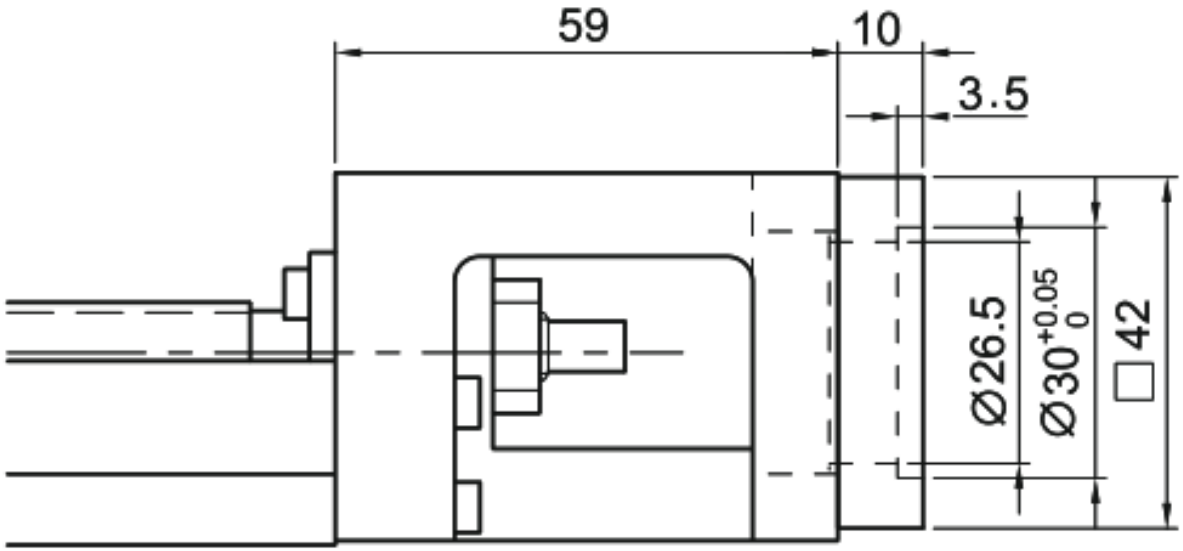

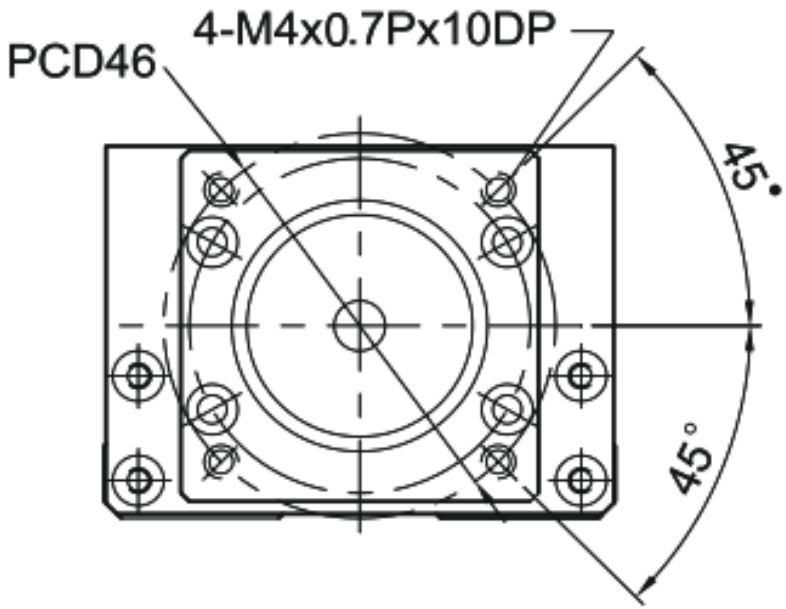

MKK60 · F2 · ติดตั้ง F2

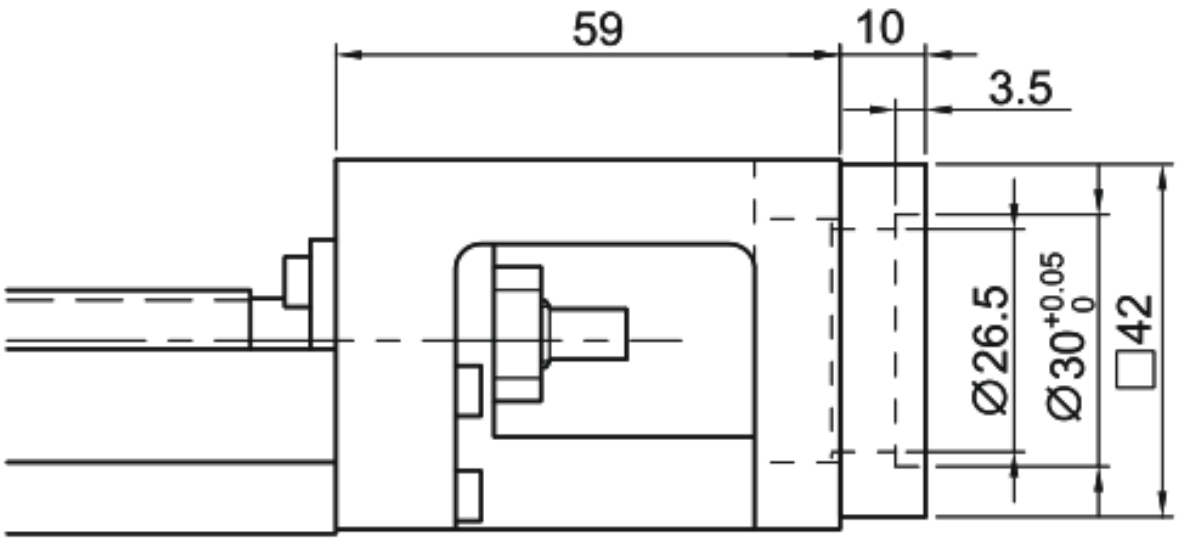

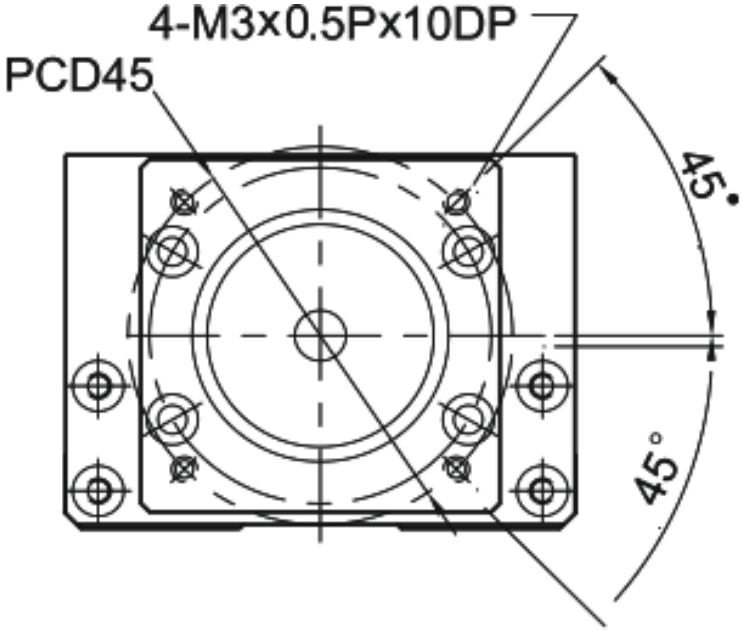

MKK60 · F3 · ติดตั้ง F3

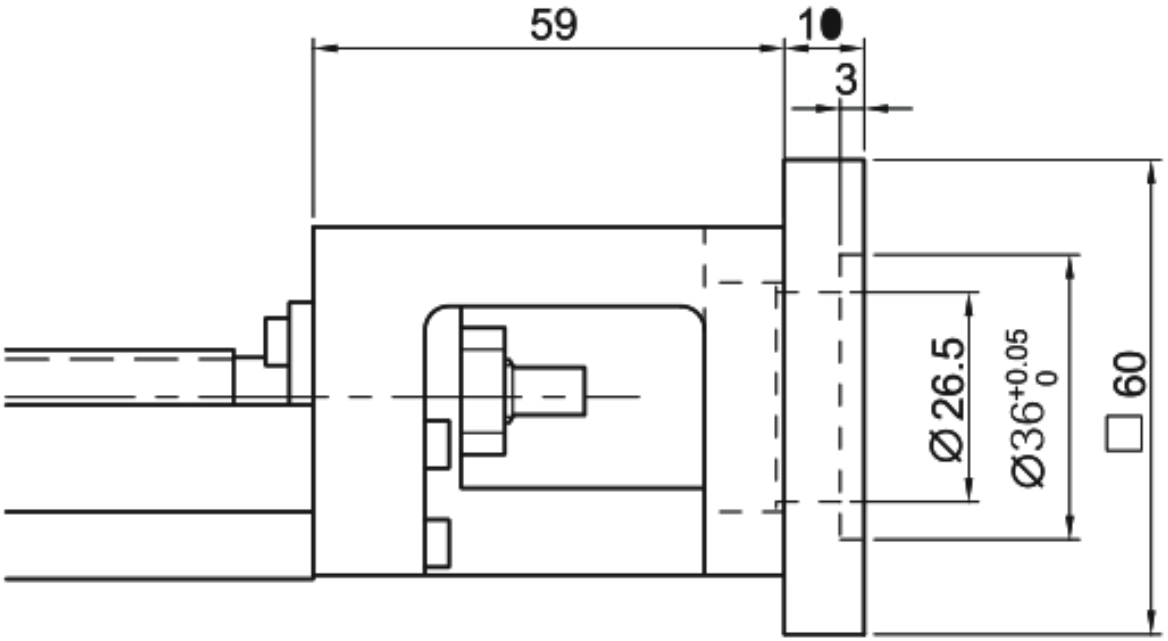

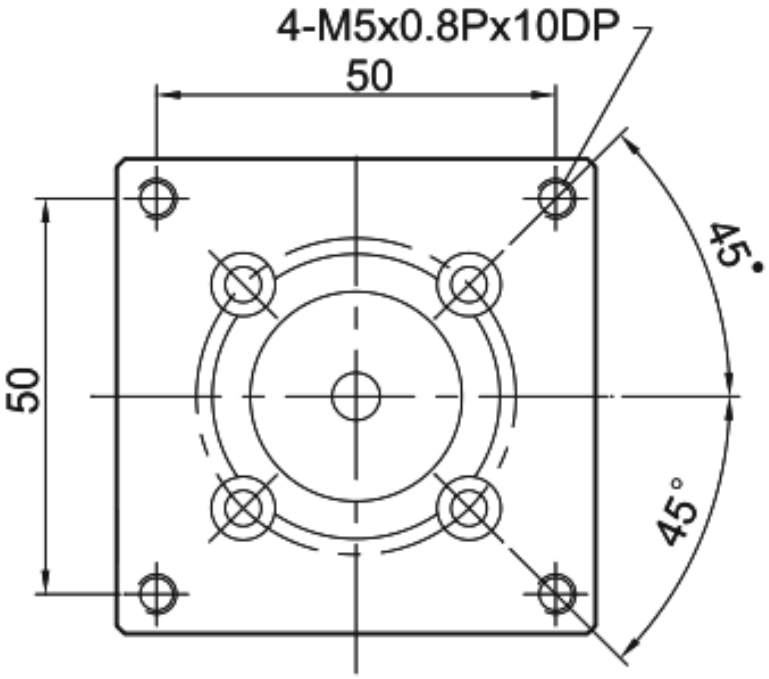

MKK60 · F4 · ติดตั้ง F4

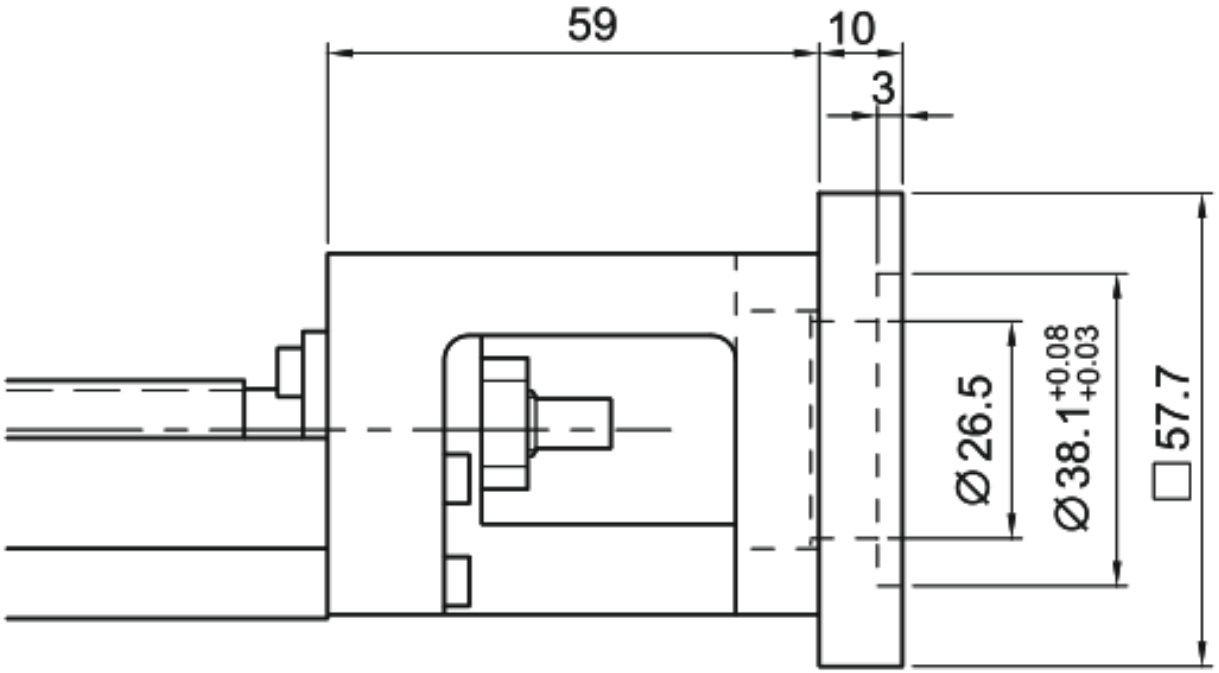

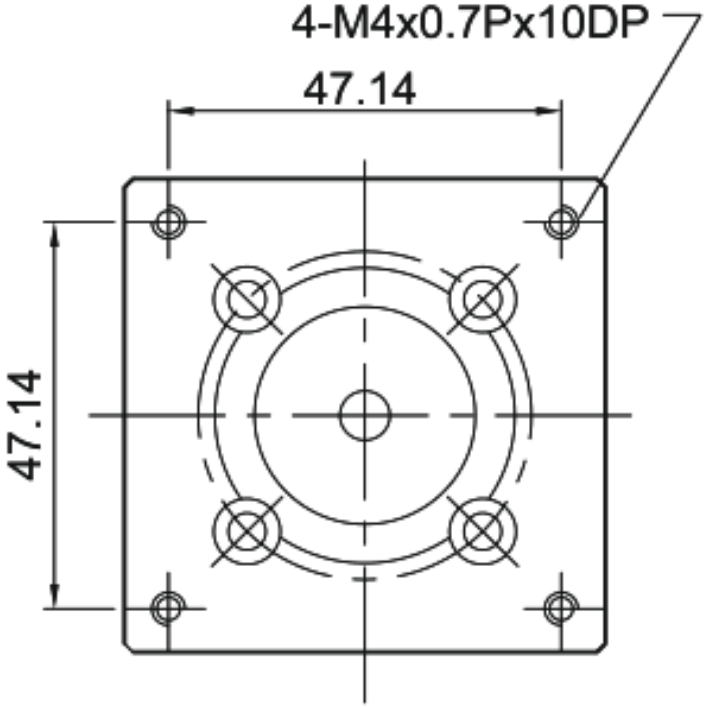

MKK60 · F5 · ติดตั้ง F5

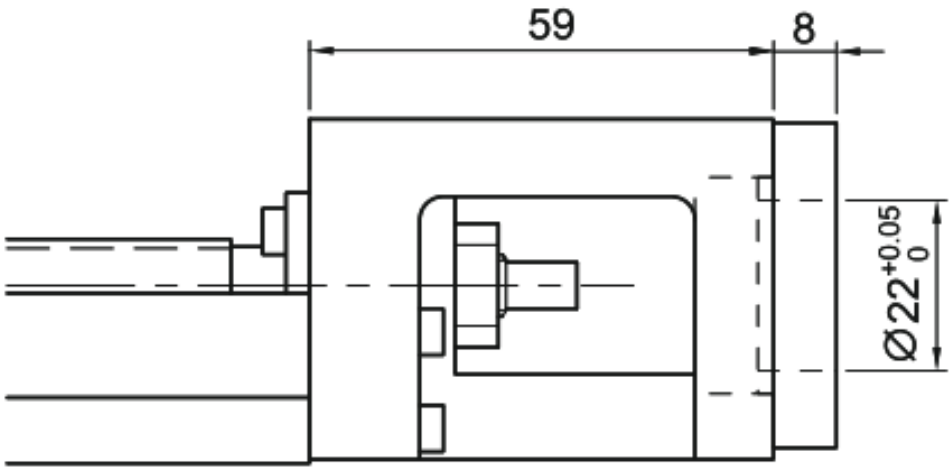

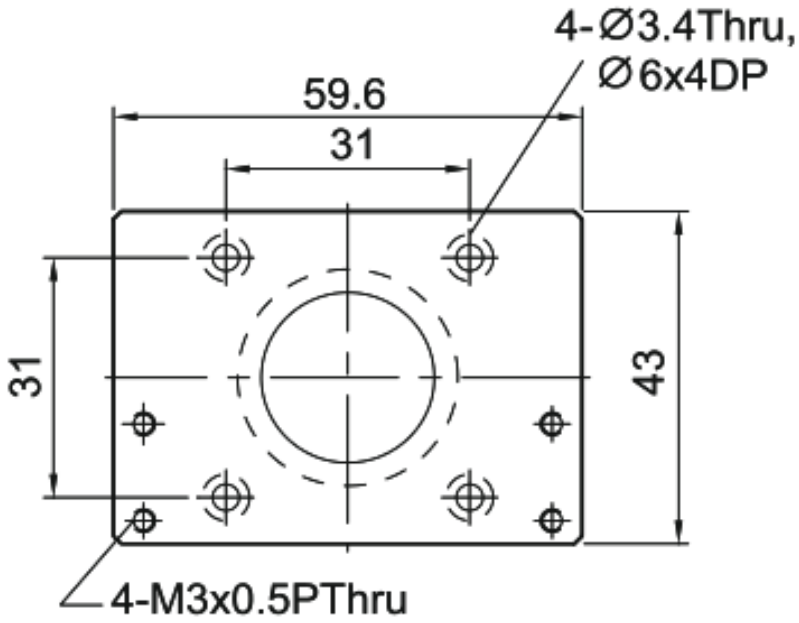

MKK60 · F6 · ติดตั้ง F6

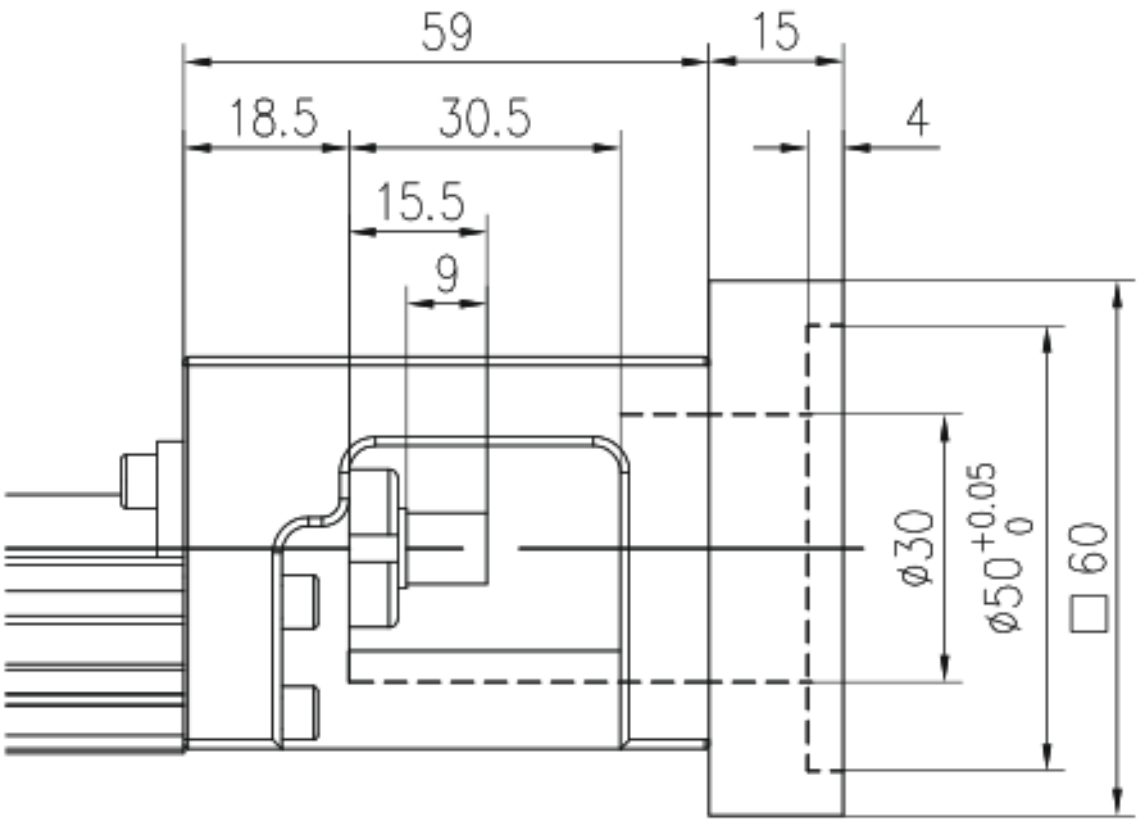

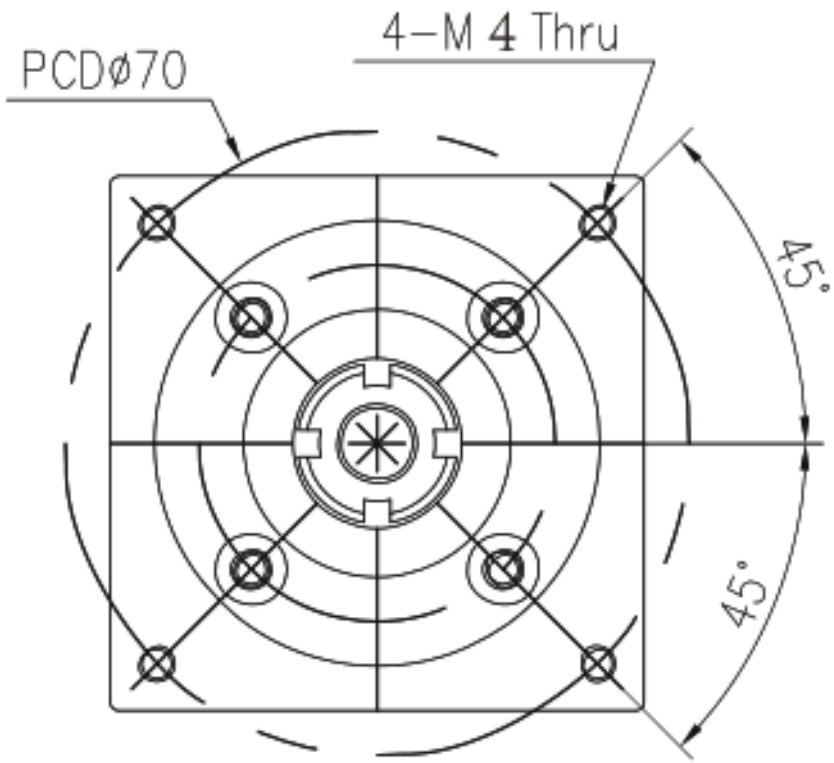

MKK60 · F7 · ติดตั้ง F7

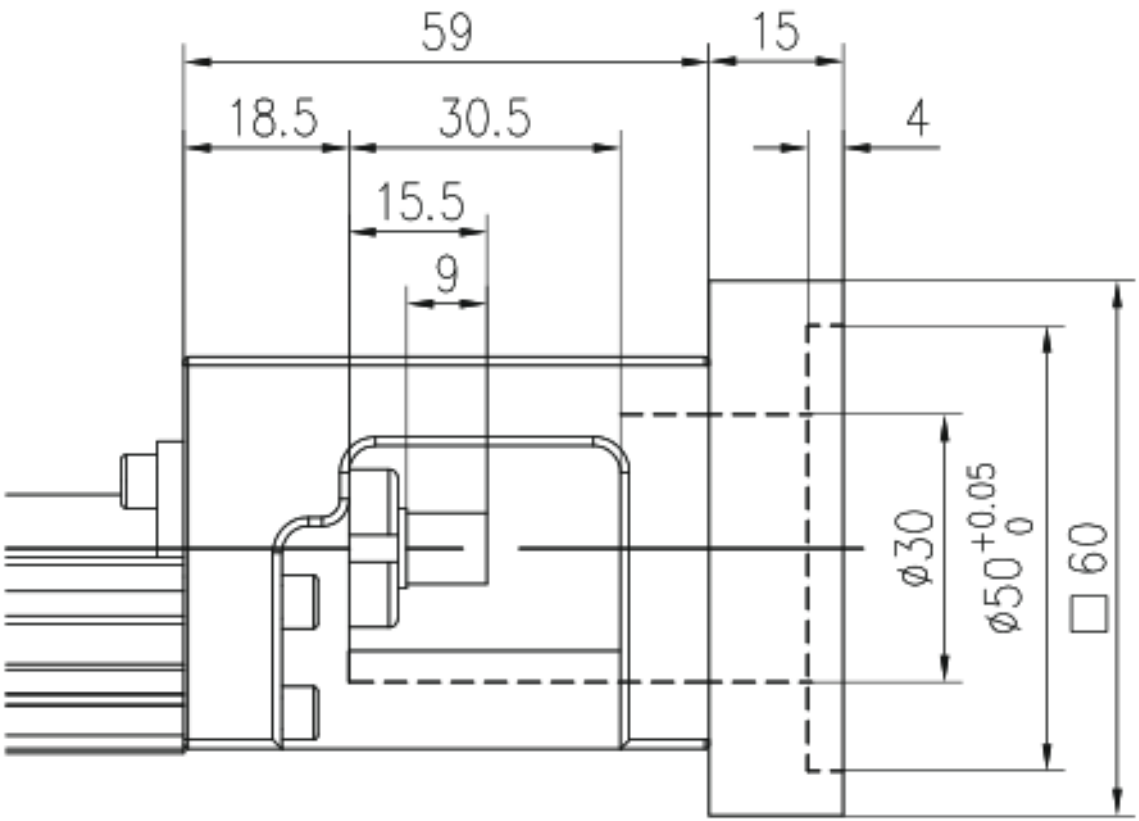

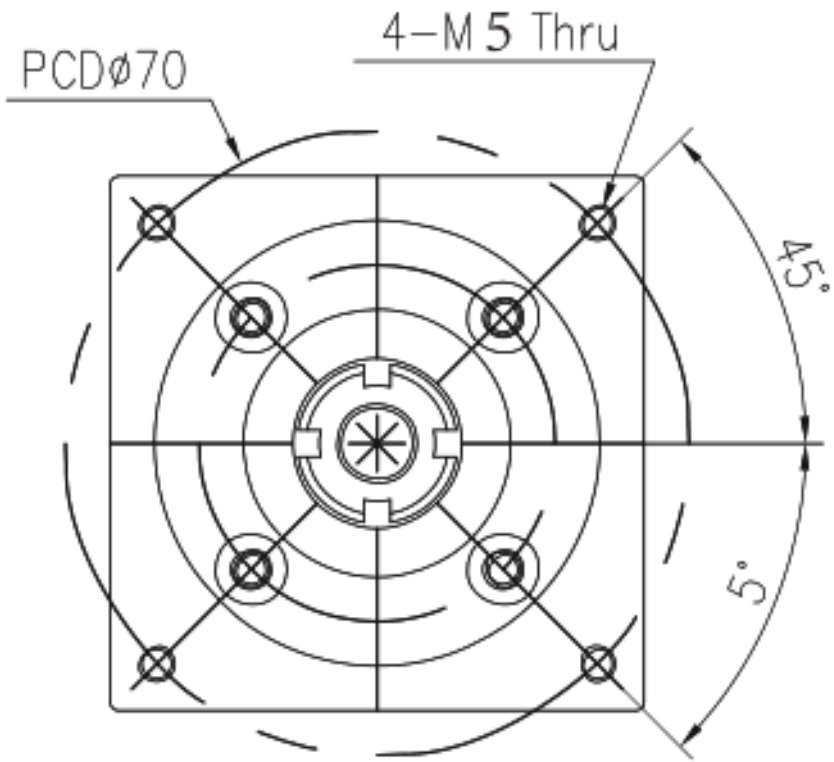

MKK60 · H0 · ติดตั้ง H0

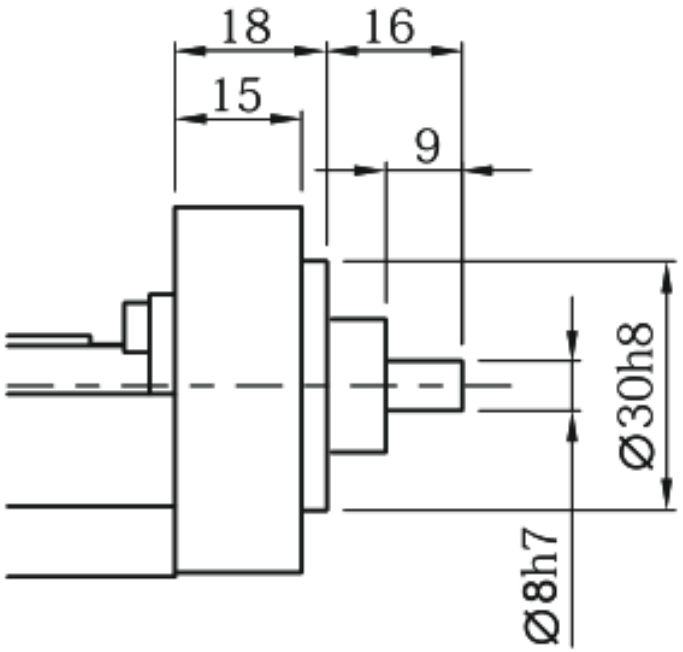

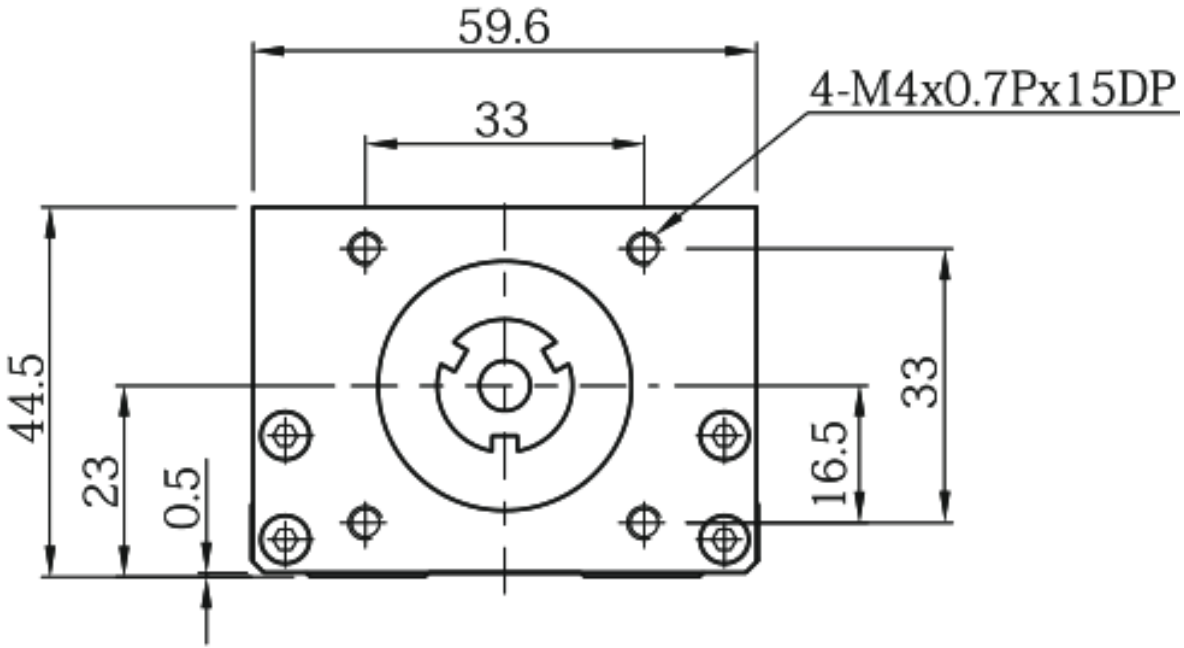

MKK60 · H1 · ติดตั้ง H1

DP

