MD17 치수

치수 및 설치 뷰. 단위는 각 뷰에 인쇄된 라벨입니다.

이 도면들은 스트로크를 선정하지 않습니다. 주문하는 구성에 대해 장착을 확인하십시오.

좌측 L: 3 뷰. 뷰 1, 뷰 2, 단면 플랜지

우측 R: 2 뷰. 뷰 1, 단면 플랜지

좌측 L: 1 뷰. 공학 개요

우측 R: 1 뷰. 공학 개요

MD17 · 좌측 L · 뷰 1

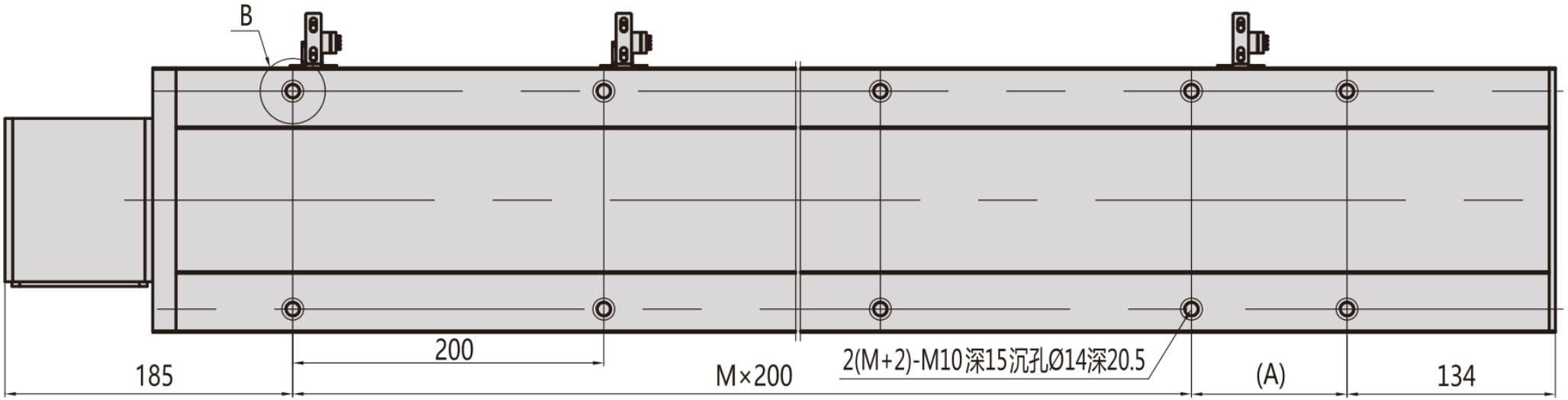

MD17 · 좌측 L · 뷰 2

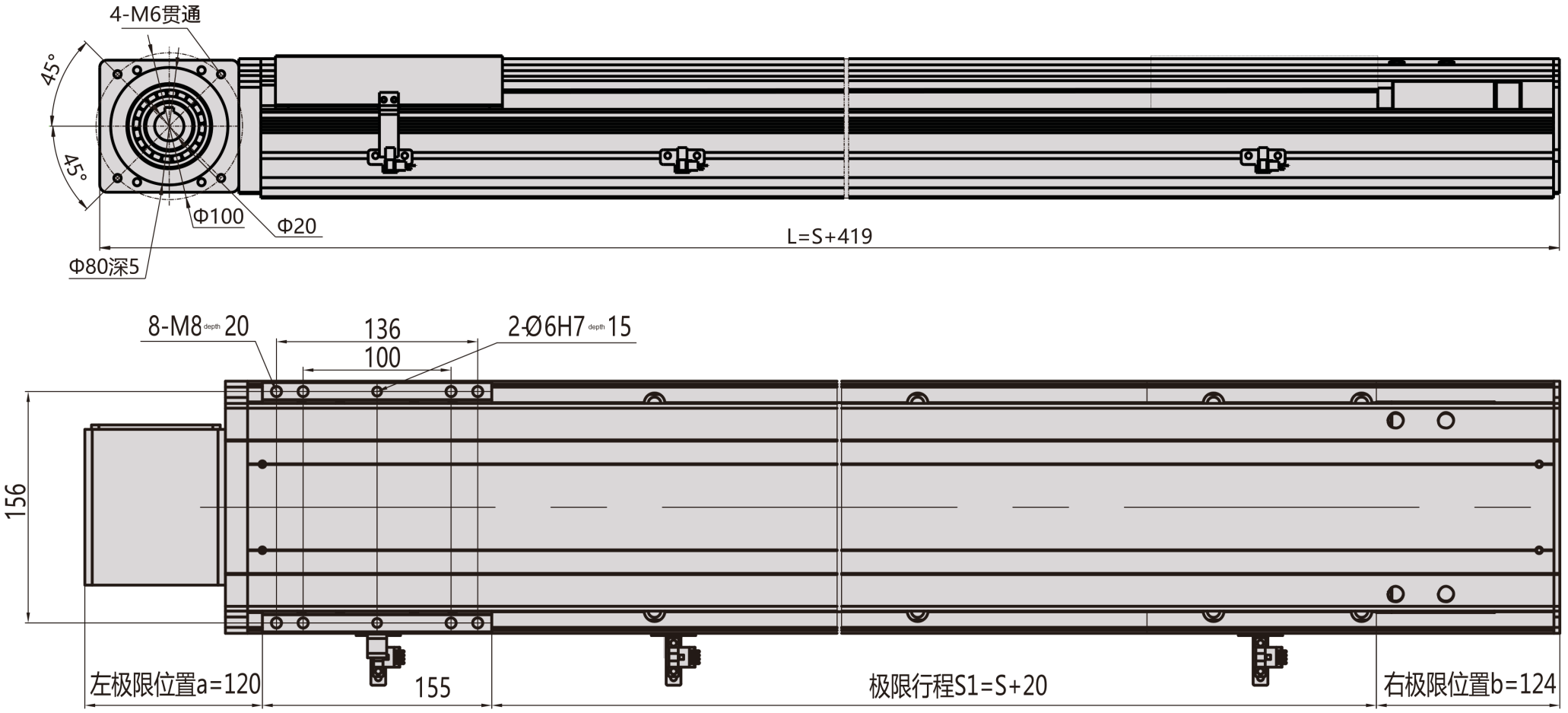
4-M6贯通
45°
45°
Φ100
Φ20
Φ80深5
L=S+419
8-M8 depth 20
136
100
2-Ø6H7 depth 15
156
左极限位置a=120
155
极限行程S1=S+20
右极限位置b=124

MD17 · 좌측 L · 단면 플랜지

B 向视图

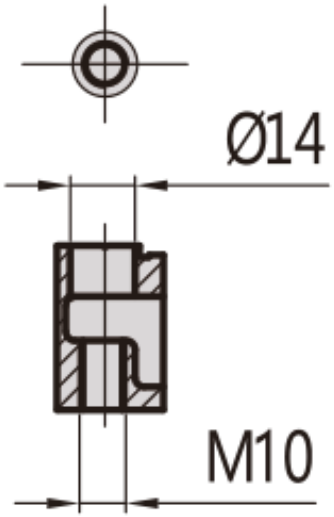

C 向视图

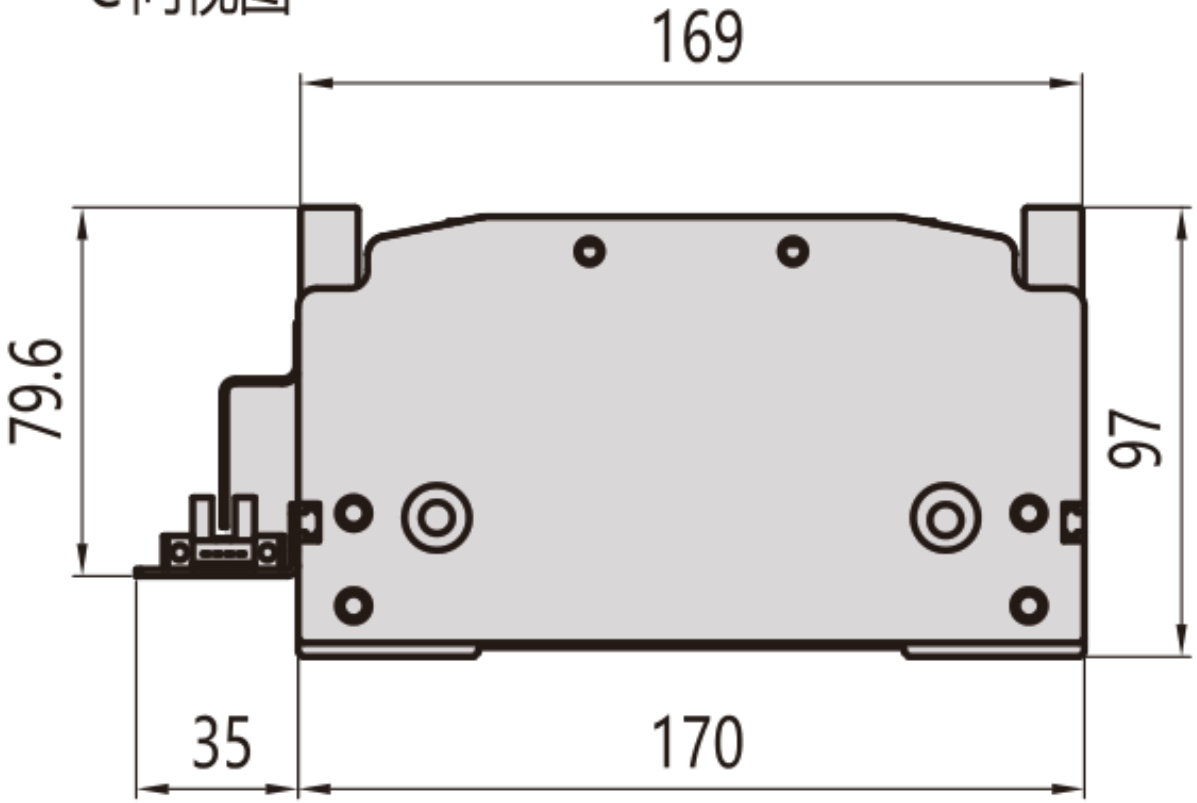

MD17 · 우측 R · 뷰 1

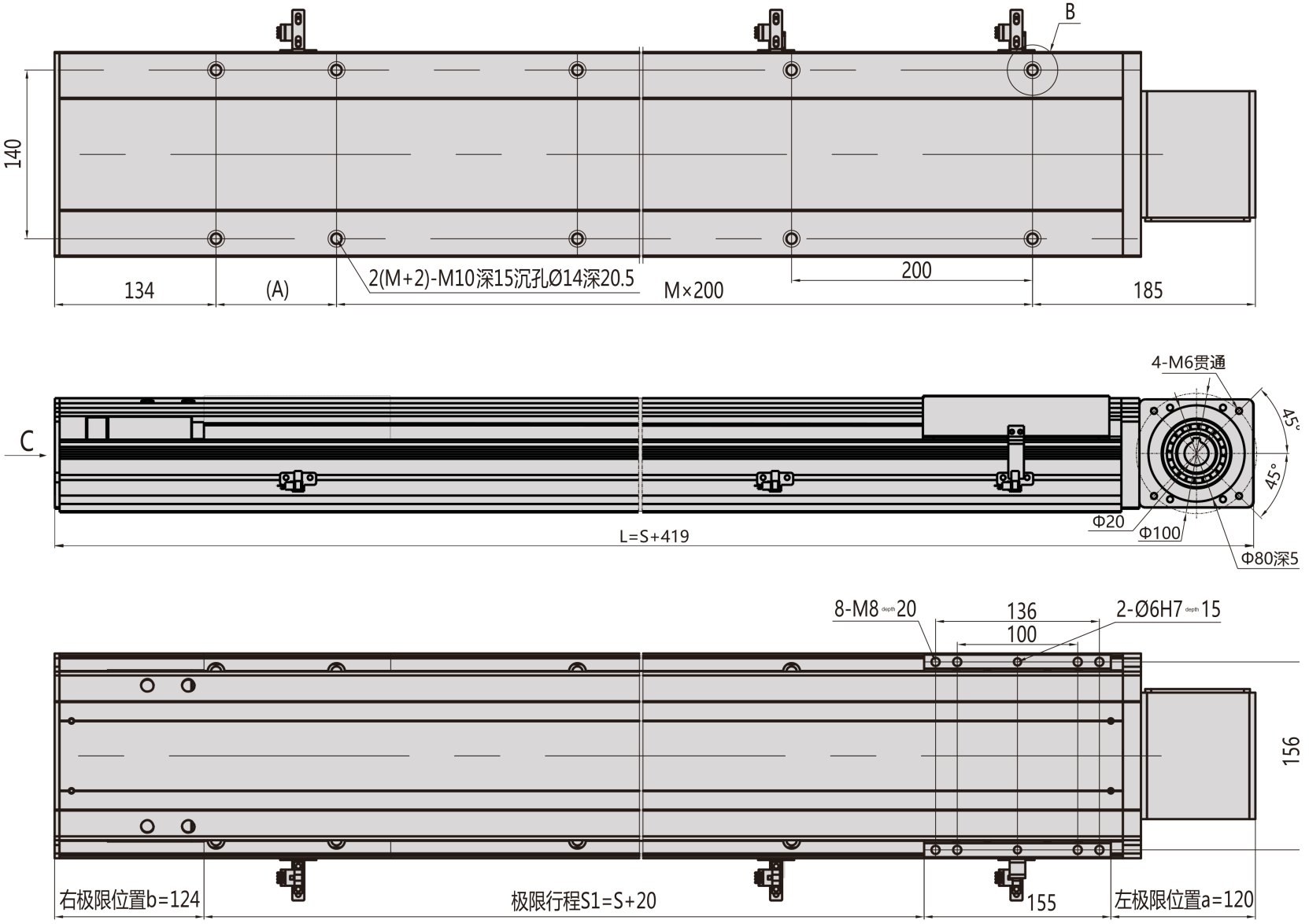
B
140
134
(A)
2(M+2)-M10深15沉孔Ø14深20.5
M×200
200
185
C
4-M6贯通
45°
45°
Φ20
Φ100
Φ80深5
L=S+419
8-M8 depth 20
136
100
2-Ø6H7 depth 15
156
右极限位置b=124
极限行程S1=S+20
155
左极限位置a=120

MD17 · 우측 R · 단면 플랜지

B向视图

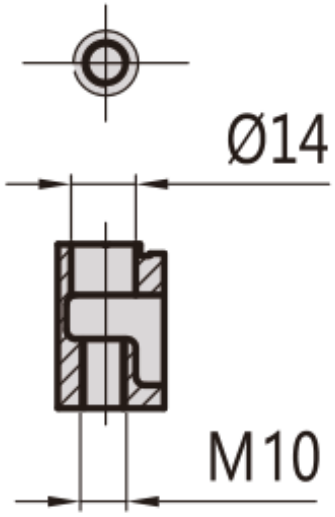

C向视图

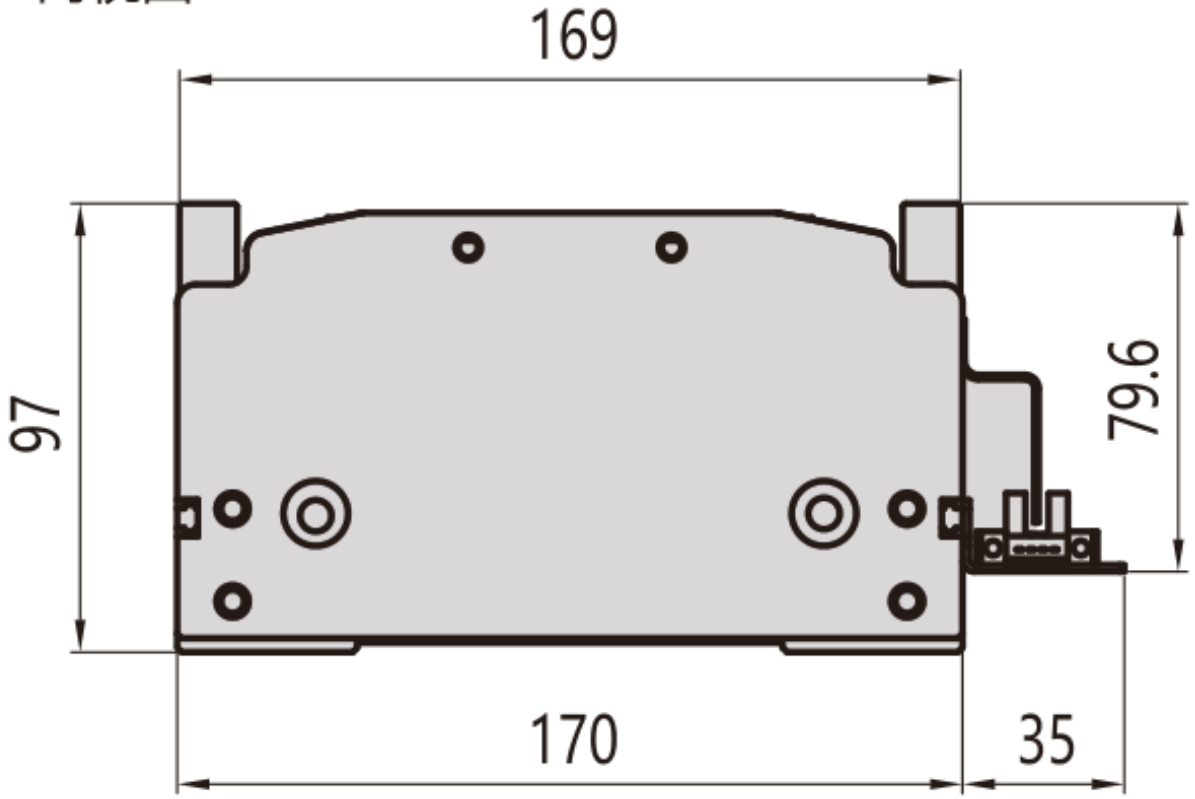

MD17 · 좌측 L · 공학 개요

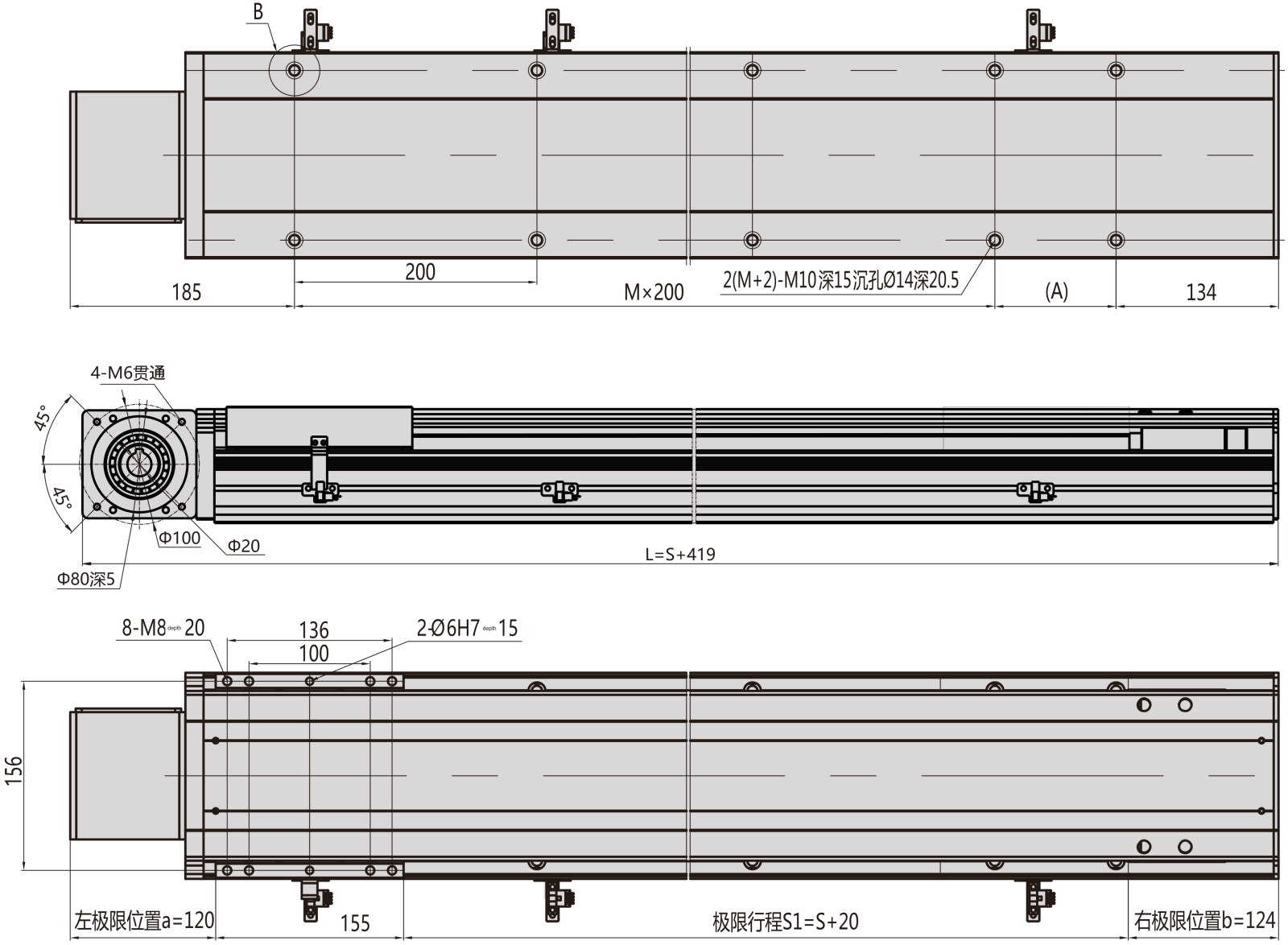

MD17 · 우측 R · 공학 개요

