SO VERWENDEN SIE DIESEN ATLAS

Jede Ansicht ist die Katalogzeichnung für die angegebene Variante oder Übersetzungsgruppe. Verwenden Sie die gedruckten Bezeichnungen, keine Maßstabsabnahme. Das sind Referenzzeichnungen, keine CAD-Dateien.

EDA75 / Zeichnungsatlas

Inhalt

R01	1 Ansichten | Seiten 2-2
R02	1 Ansichten | Seiten 3-3
R05	1 Ansichten | Seiten 4-4
R04	1 Ansichten | Seiten 5-5
R07	1 Ansichten | Seiten 6-6
R03	1 Ansichten | Seiten 7-7
R06	1 Ansichten | Seiten 8-8
L04	1 Ansichten | Seiten 9-9
L03	1 Ansichten | Seiten 10-10
L07	1 Ansichten | Seiten 11-11
L01	1 Ansichten | Seiten 12-12
L06	1 Ansichten | Seiten 13-13

KONTAKT HTROBOT

E-Mail: emmy@htrobot.com

Internetseite: www.htrobot.com

EDA75 | Maßzeichnung

Katalogzeichnung

EDA75 R01 Maßzeichnung Erläuterung:L1=ausfahrbare Länge+104,L2=ausfahrbare Länge+216 | R01

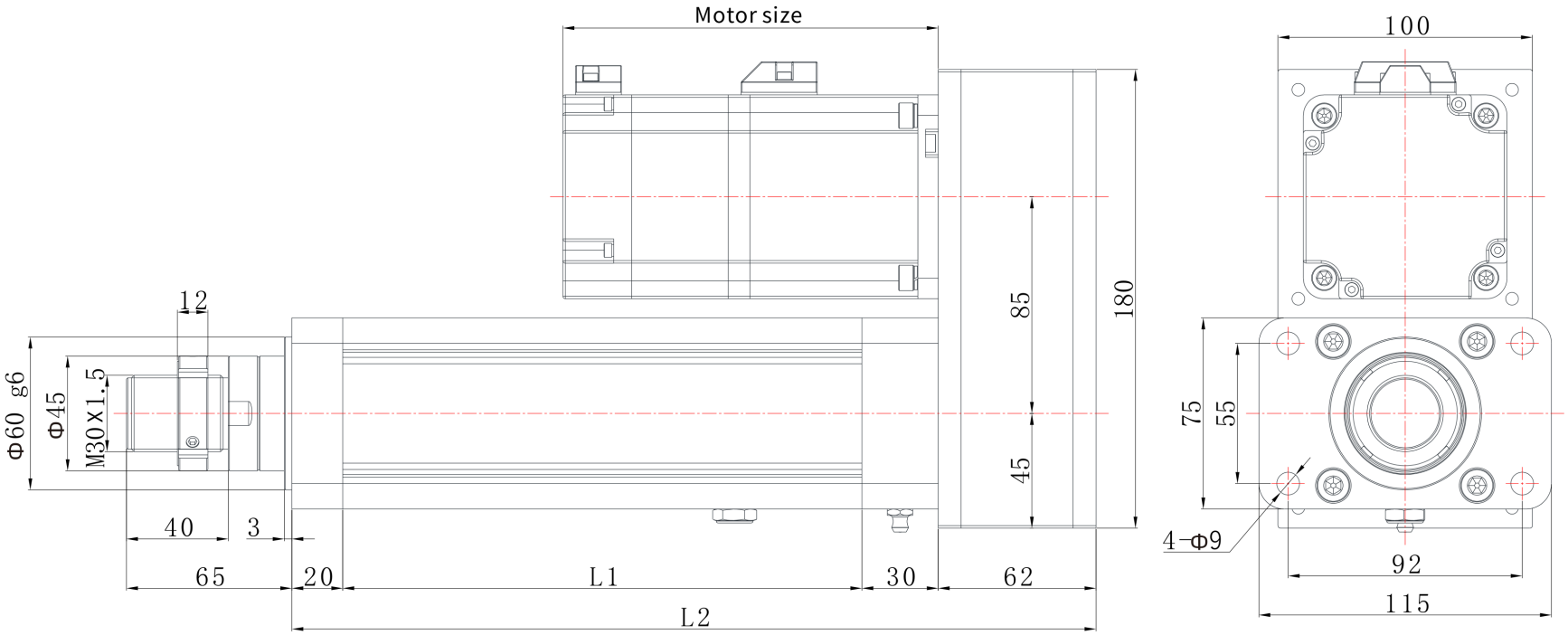

EDA75 | Maßzeichnung

Katalogzeichnung

EDA75 R02 Maßzeichnung Erläuterung:L1=ausfahrbare Länge+104,L2=ausfahrbare Länge+216 | R02

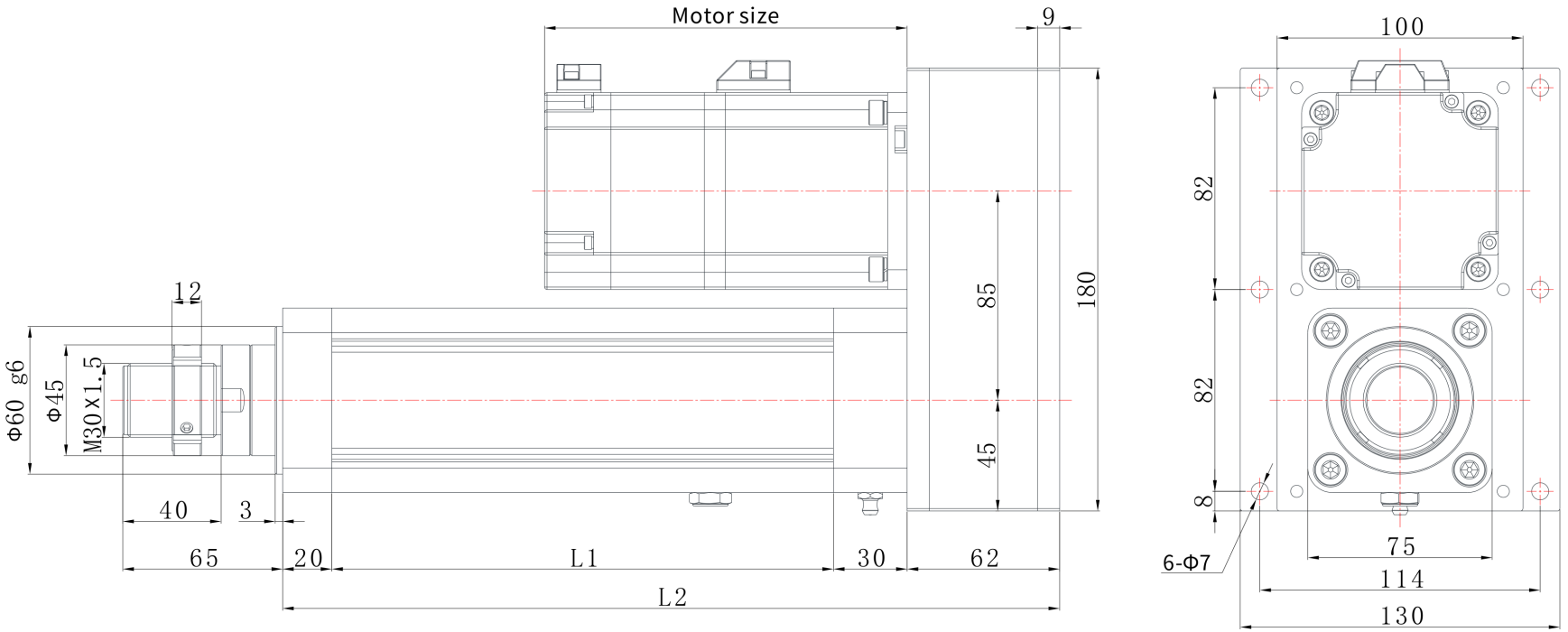

EDA75 | Maßzeichnung

Katalogzeichnung

EDA75 R05 Maßzeichnung Erläuterung:L1=ausfahrbare Länge+104,L2=ausfahrbare Länge+314 | R05

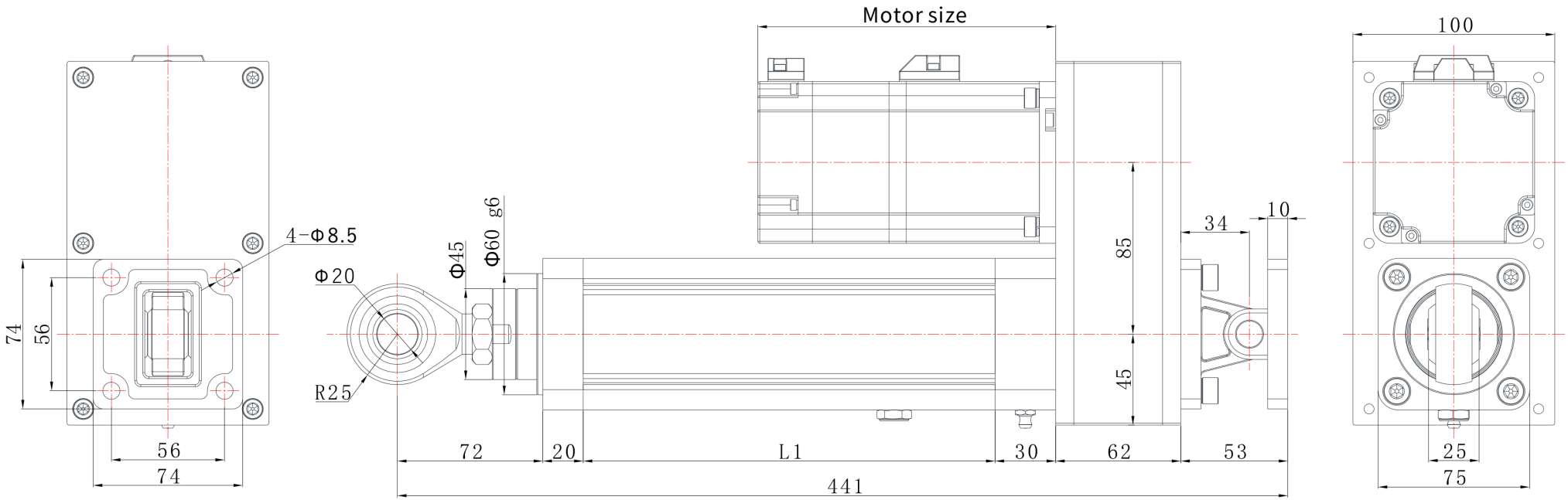

EDA75 | Maßzeichnung

Katalogzeichnung

EDA75 R04 Maßzeichnung Erläuterung:L1=ausfahrbare Länge+104,L2=ausfahrbare Länge+216 | R04

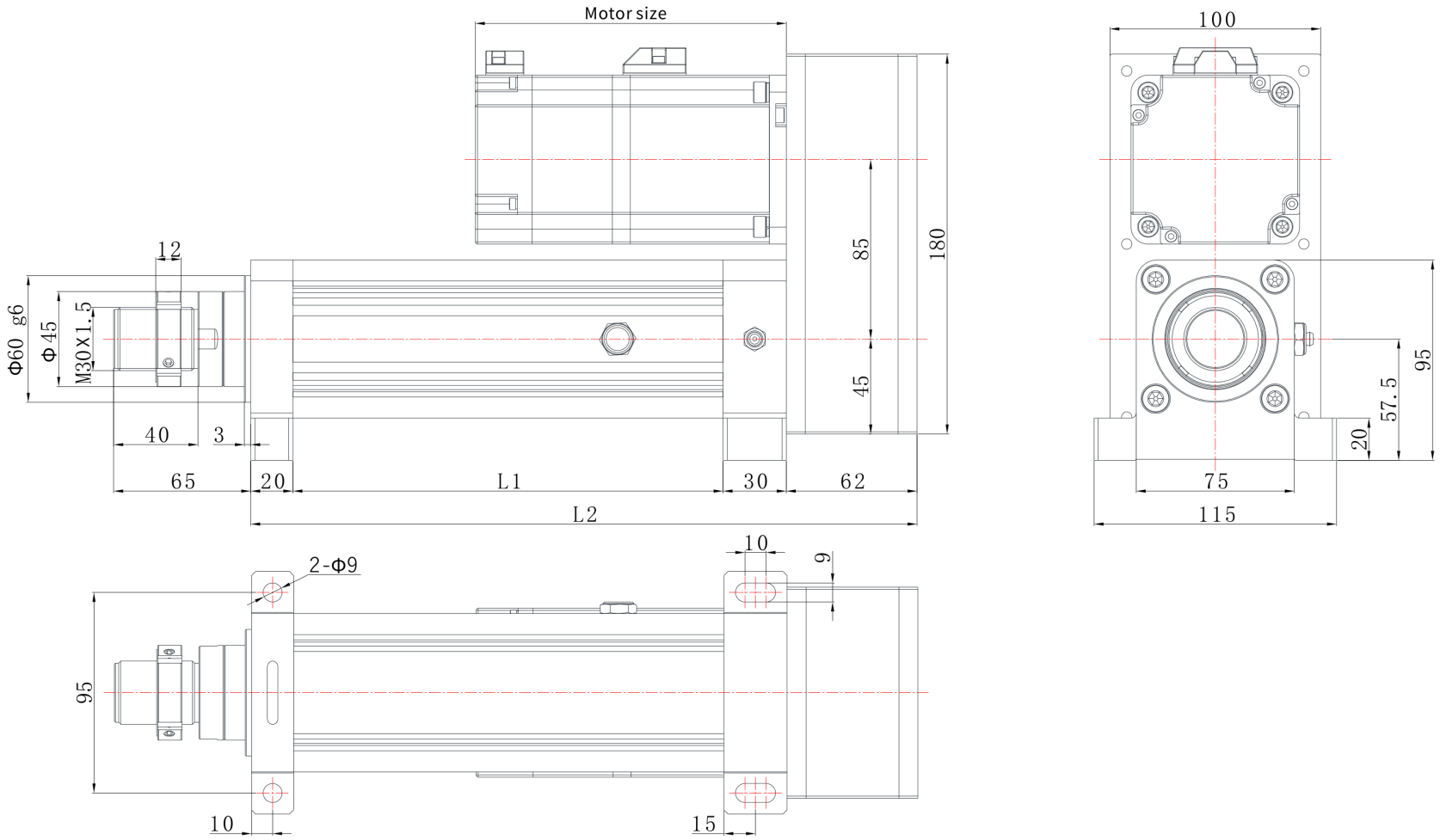

EDA75 | Maßzeichnung

Katalogzeichnung

EDA75 R07 Maßzeichnung Erläuterung:L1=ausfahrbare Länge+104,L2=ausfahrbare Länge+226 | R07

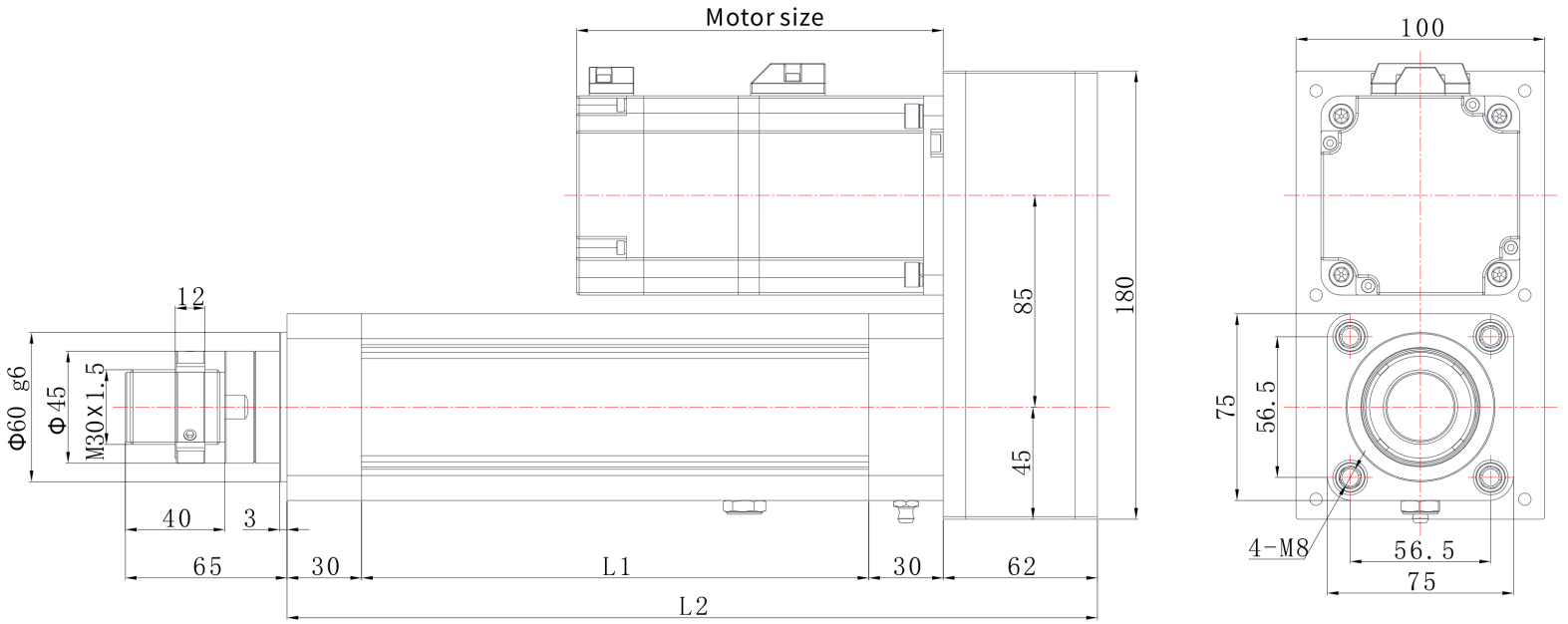

EDA75 | Maßzeichnung

Katalogzeichnung

EDA75 R03 Maßzeichnung Erläuterung:L1=ausfahrbare Länge+104,L2=ausfahrbare Länge+216 | R03

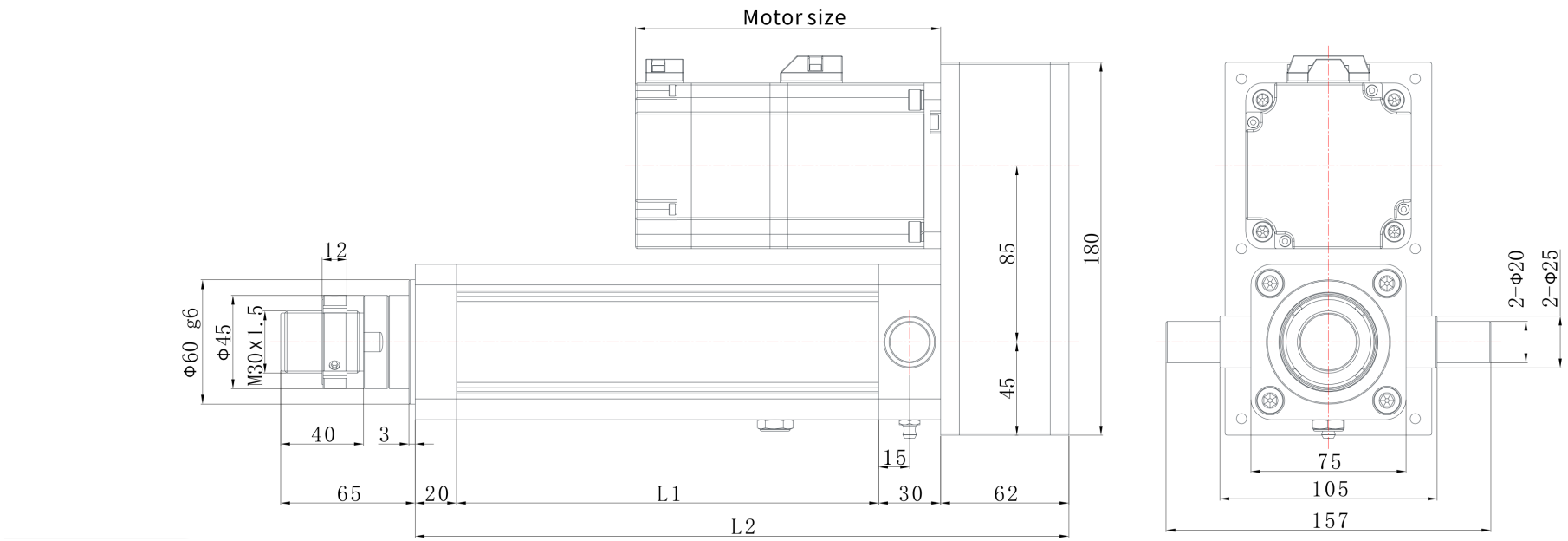

EDA75 | Maßzeichnung

Katalogzeichnung

EDA75 R06 Maßzeichnung Erläuterung:L1=ausfahrbare Länge+104,L2=ausfahrbare Länge+277 | R06

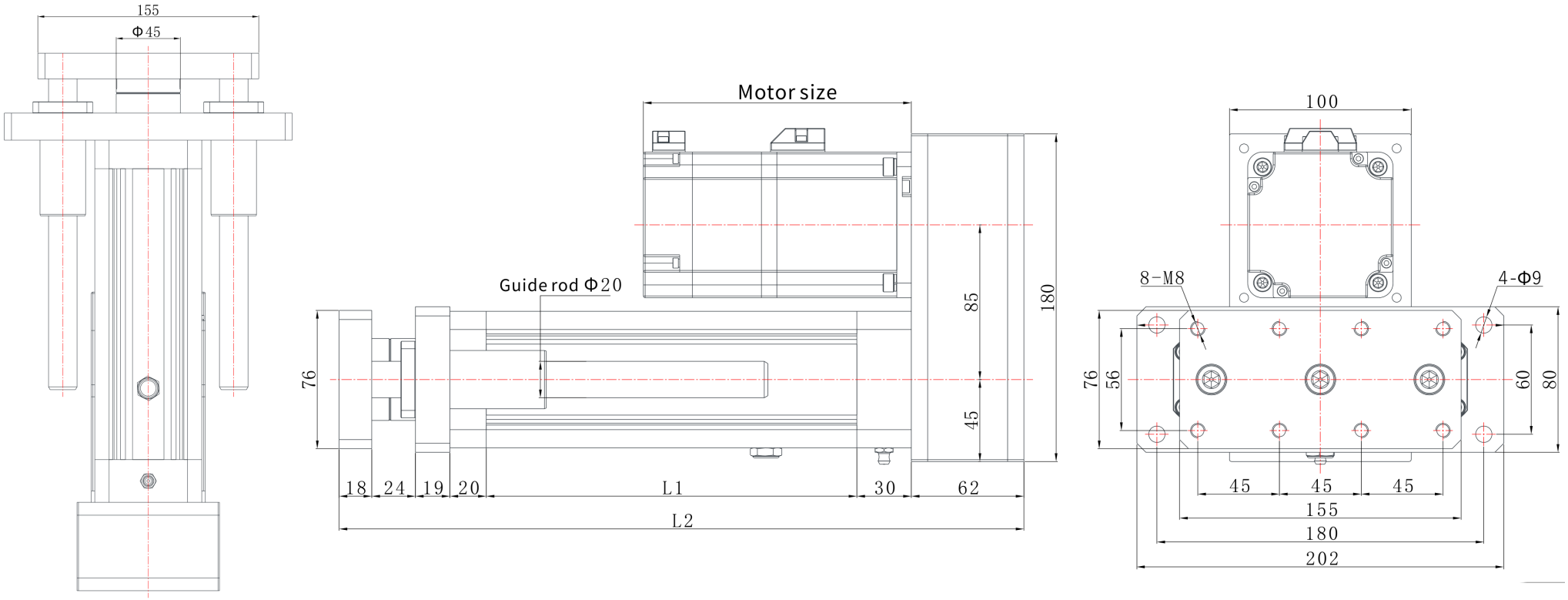

EDA75 | Maßzeichnung

Katalogzeichnung

EDA75 L04 Maßzeichnung Erläuterung:L1=ausfahrbare Länge+104,L2=ausfahrbare Länge+220 | L04

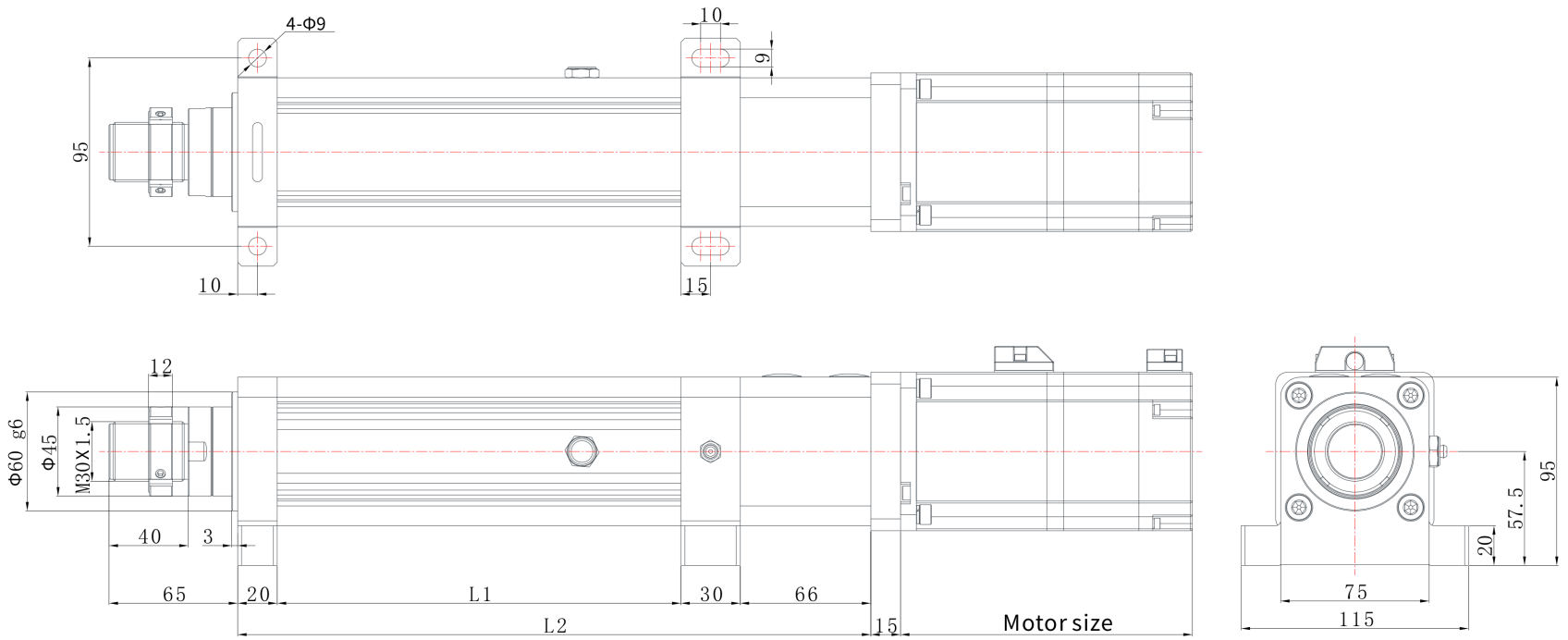

EDA75 | Maßzeichnung

Katalogzeichnung

EDA75 L03 Maßzeichnung Erläuterung:L1=ausfahrbare Länge+104,L2=ausfahrbare Länge+220 | L03

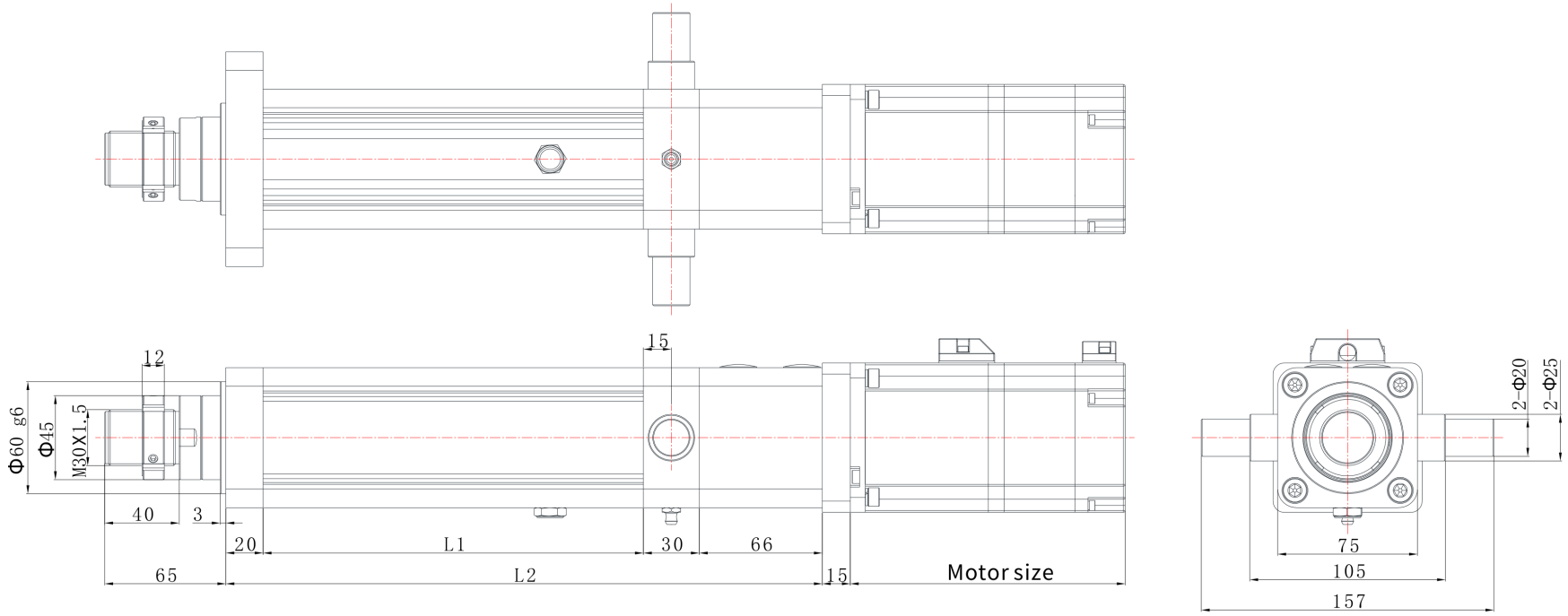

EDA75 | Maßzeichnung

Katalogzeichnung

EDA75 L07 Maßzeichnung Erläuterung:L1=ausfahrbare Länge+104,L2=ausfahrbare Länge+230 | L07

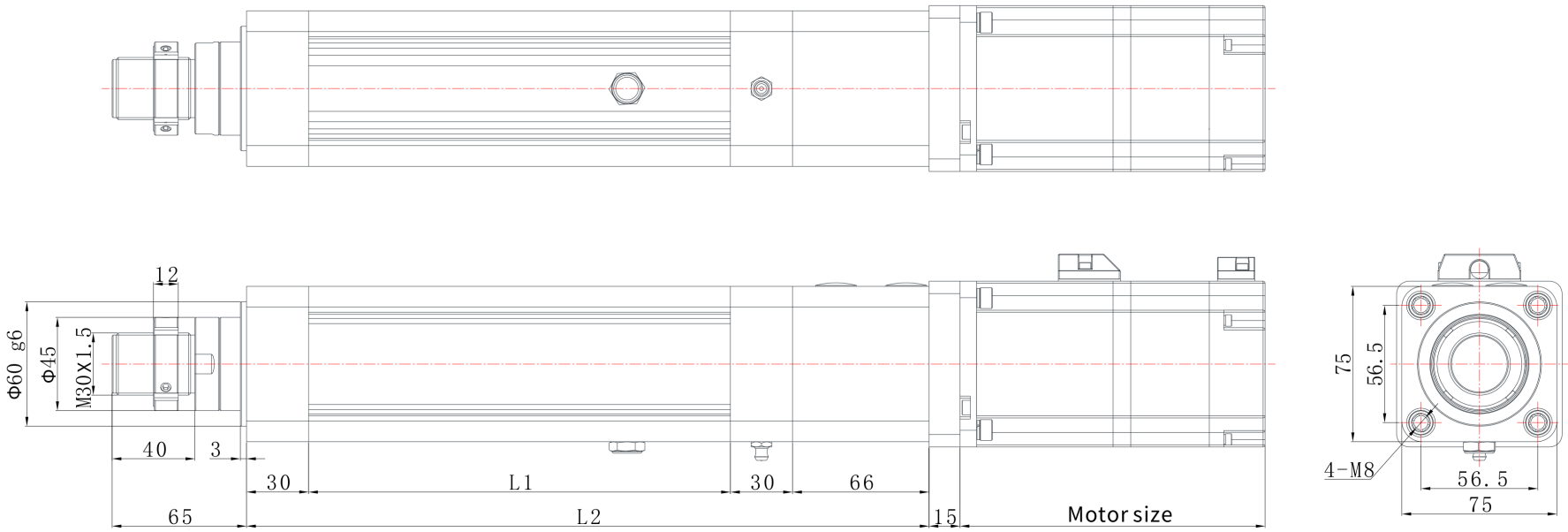

EDA75 | Maßzeichnung

Katalogzeichnung

EDA75 L01 Maßzeichnung Erläuterung:L1=ausfahrbare Länge+104,L2=ausfahrbare Länge+220 | L01

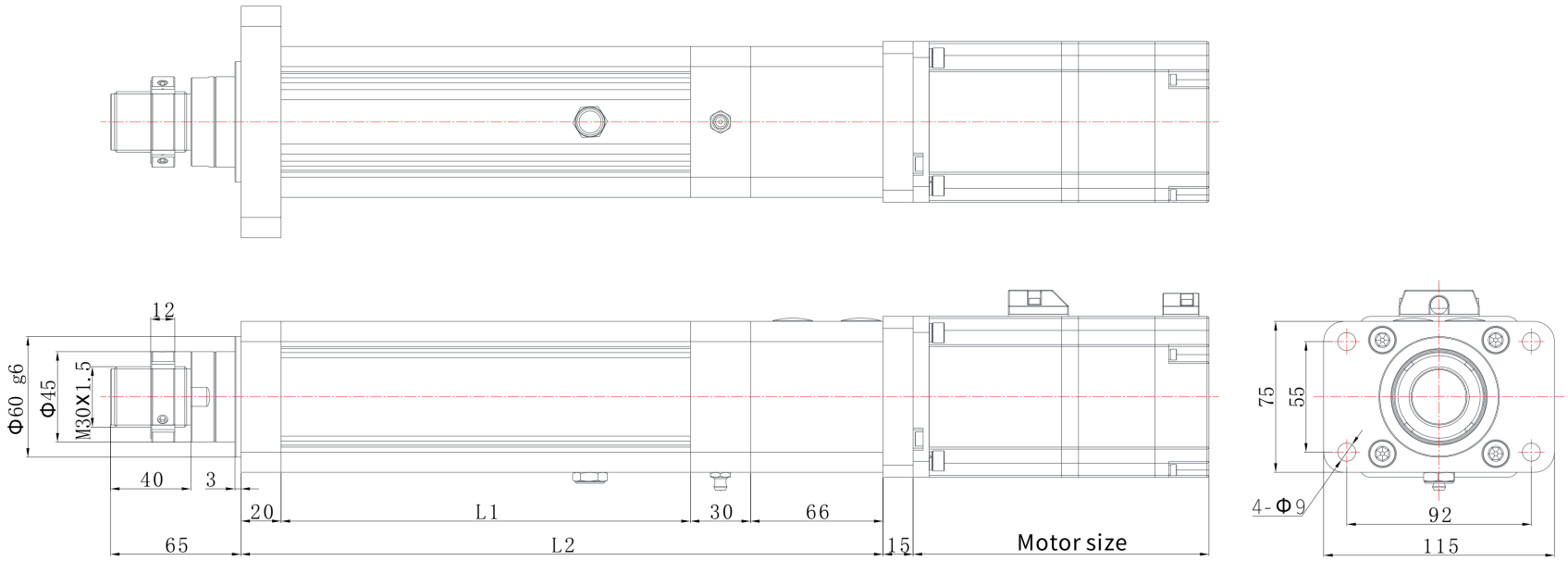

EDA75 | Maßzeichnung

Katalogzeichnung

EDA75 L06 Maßzeichnung Erläuterung:L1=ausfahrbare Länge+104,L2=ausfahrbare Länge+281 | L06

