MKK50 Cotes

Vues de dimensions et d’installation. Les unités sont les libellés imprimés sur chaque vue.

Ces dessins ne sélectionnent pas une course. Confirmez le montage par rapport à la configuration commandée.

F0 sans capot : 1 vues. panneau 1

H0 sans capot : 1 vues. panneau 2

HR sans capot : 1 vues. panneau 1

HL sans capot : 1 vues. panneau 2

HS sans capot : 1 vues. panneau 1

HM sans capot : 1 vues. panneau 2

F0 avec capot : 1 vues. panneau 1

H0 avec capot : 1 vues. panneau 2

HR avec capot : 1 vues. panneau 1

HL avec capot : 1 vues. panneau 2

HS avec capot : 1 vues. panneau 1

HM avec capot : 1 vues. panneau 2

F0 capot télescopique : 1 vues. panneau 1

H0 capot télescopique : 1 vues. panneau 2

HR capot télescopique : 1 vues. panneau 1

HL capot télescopique : 1 vues. panneau 2

HS capot télescopique : 1 vues. panneau 1

HM capot télescopique : 1 vues. panneau 2

F0 : 1 vues. montage F0

F1 : 1 vues. montage F1

F2 : 1 vues. montage F2

F3 : 1 vues. montage F3

H0 : 1 vues. montage H0

MKK50 · F0 sans capot · panneau 1

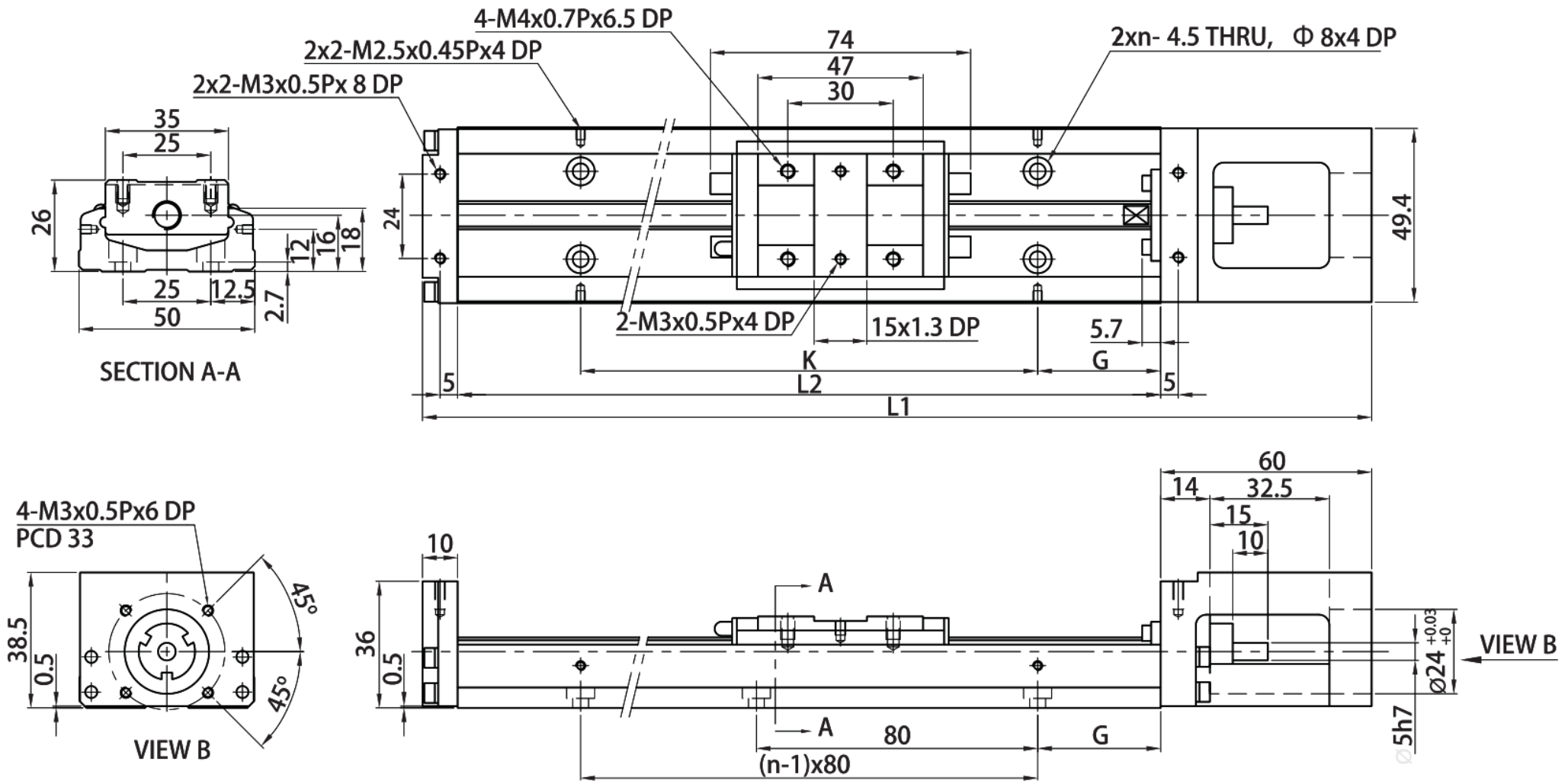

MKK50 · H0 sans capot · panneau 2

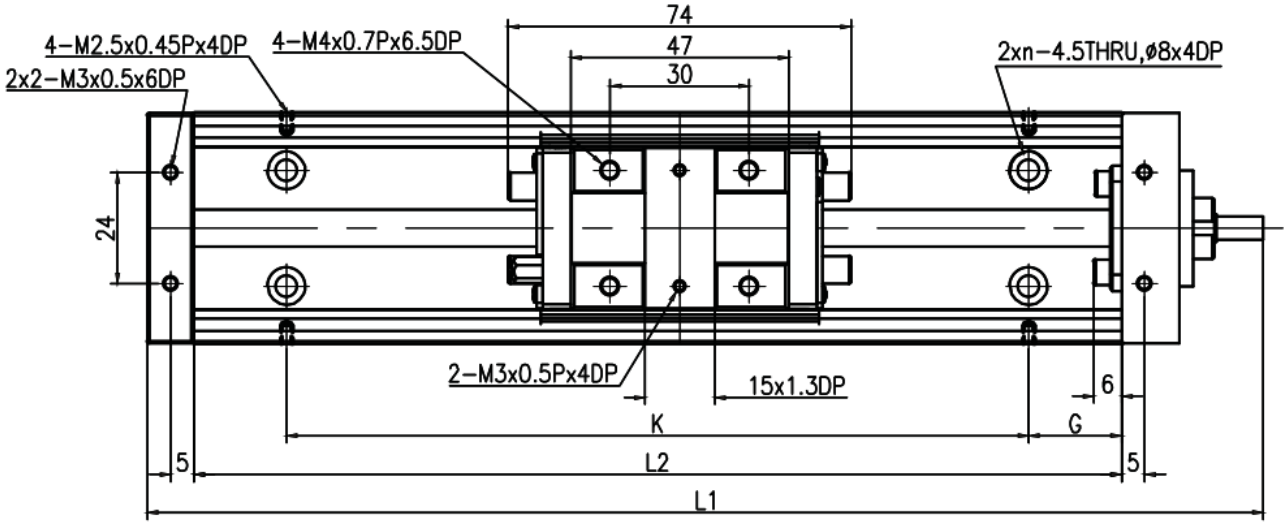

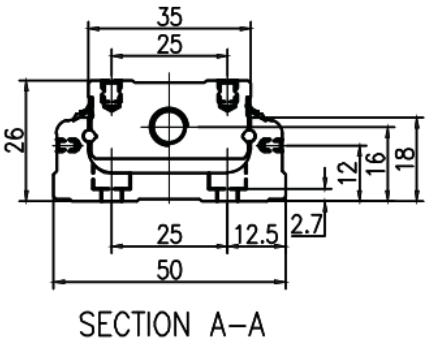

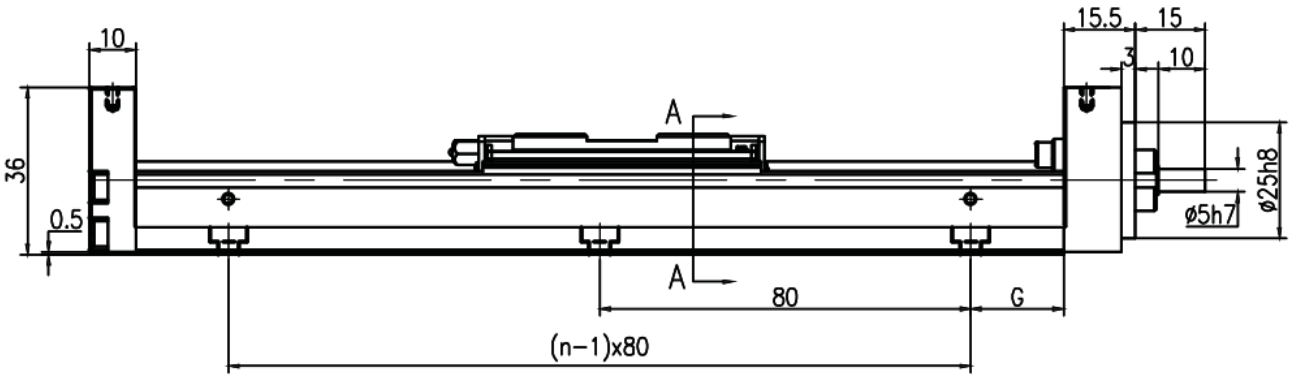

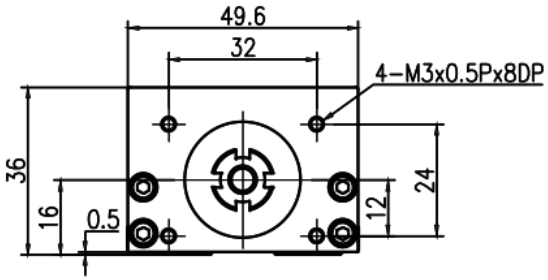

MKK50 · HR sans capot · panneau 1

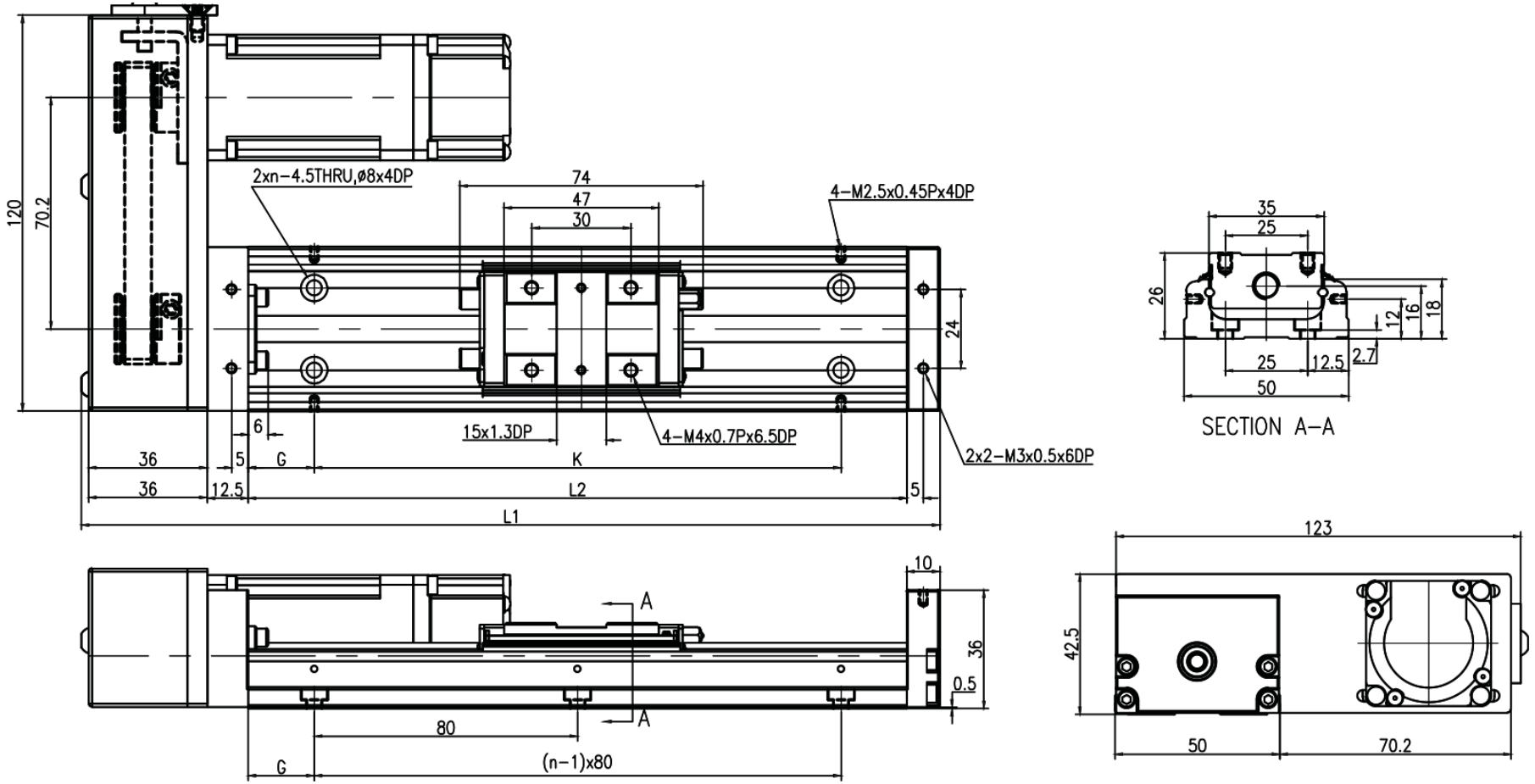

MKK50 · HL sans capot · panneau 2

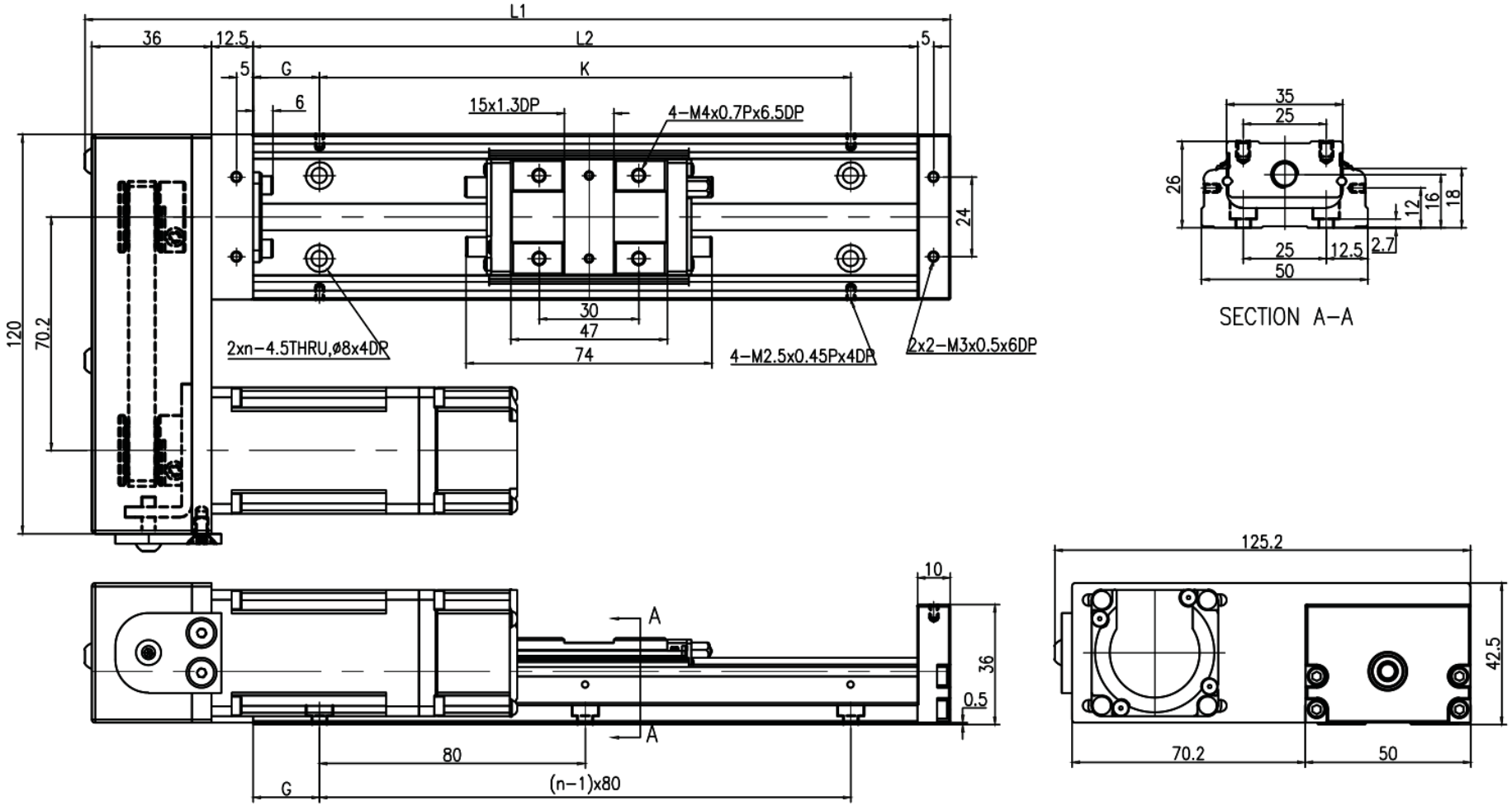

MKK50 · HS sans capot · panneau 1

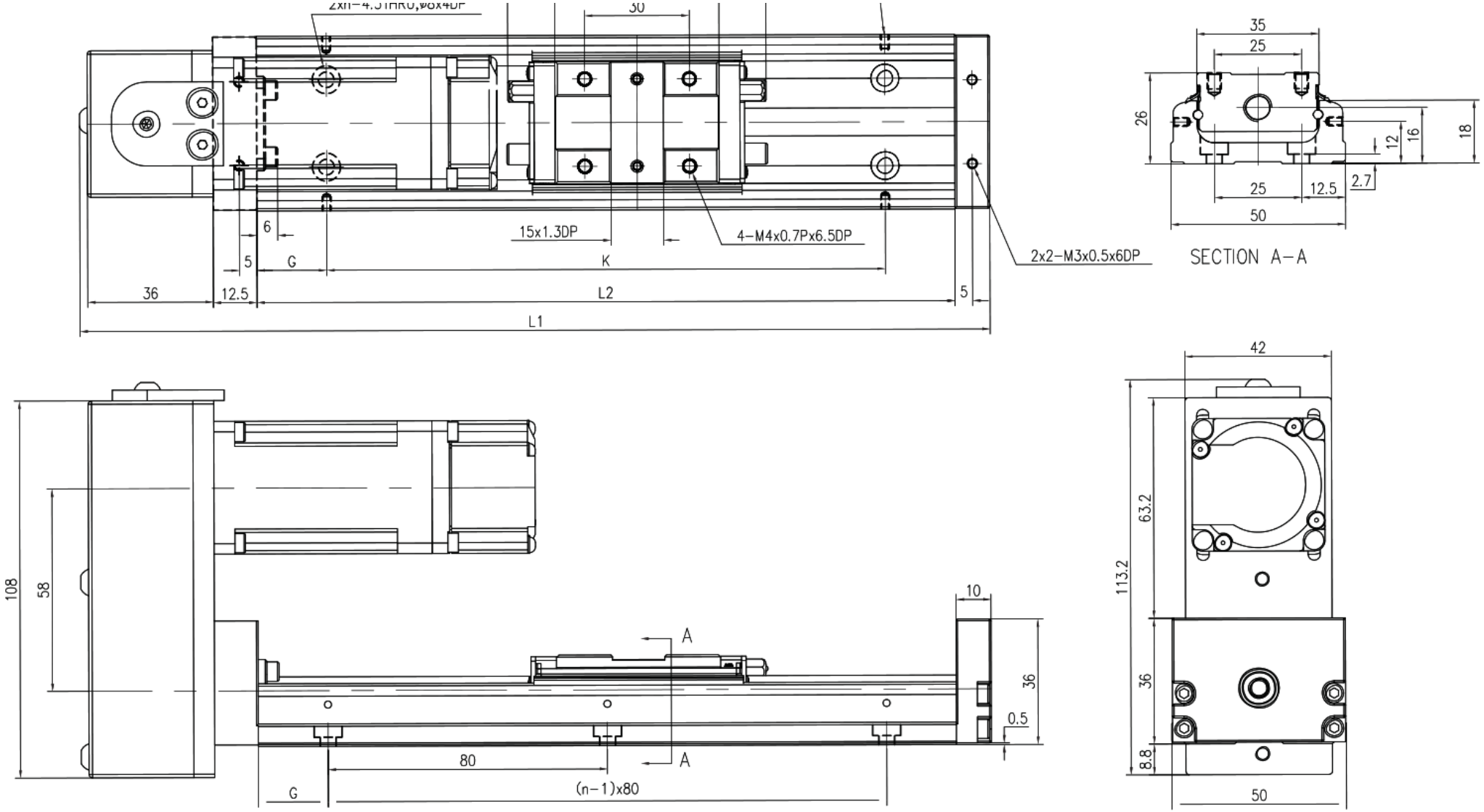

MKK50 · HM sans capot · panneau 2

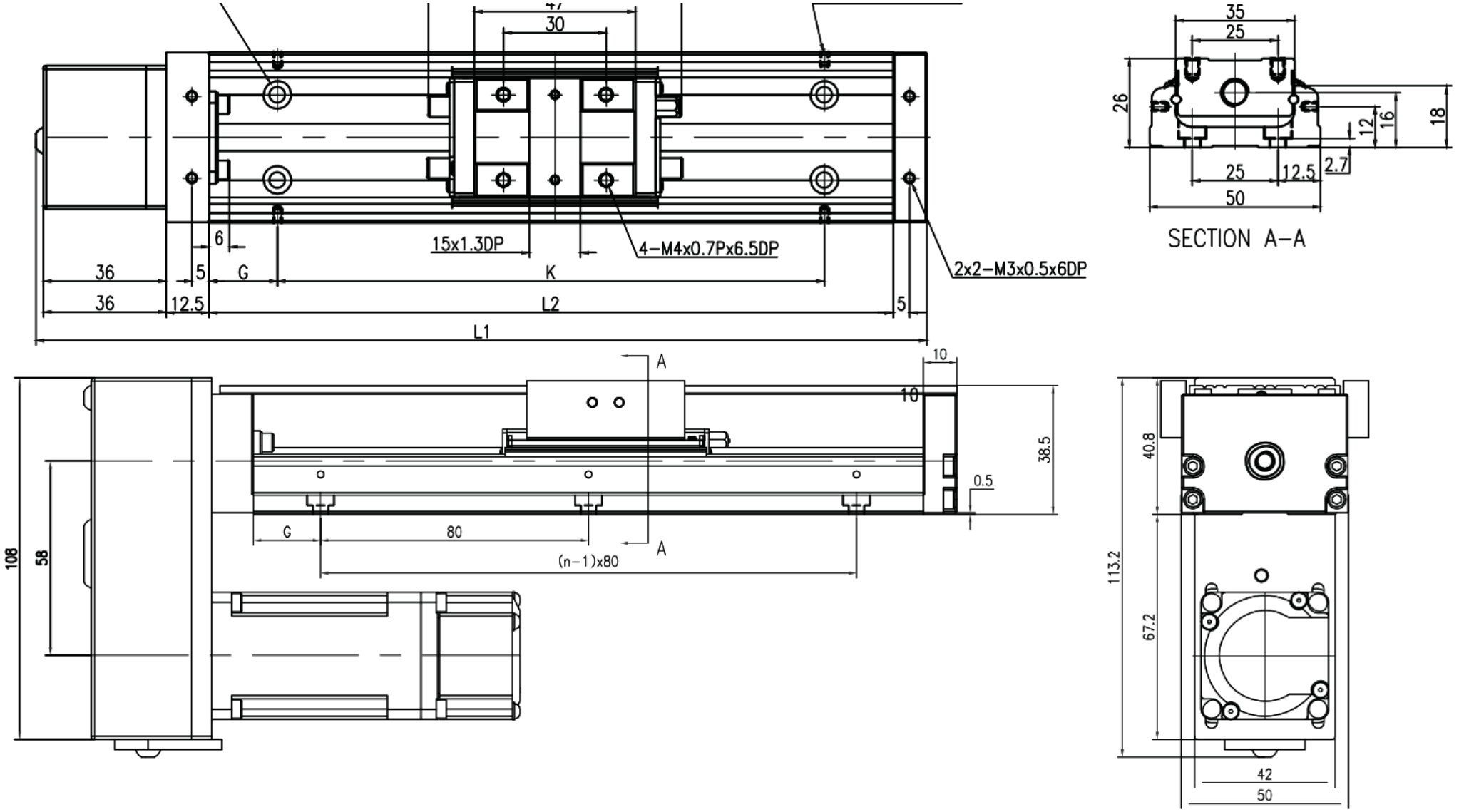

MKK50 · F0 avec capot · panneau 1

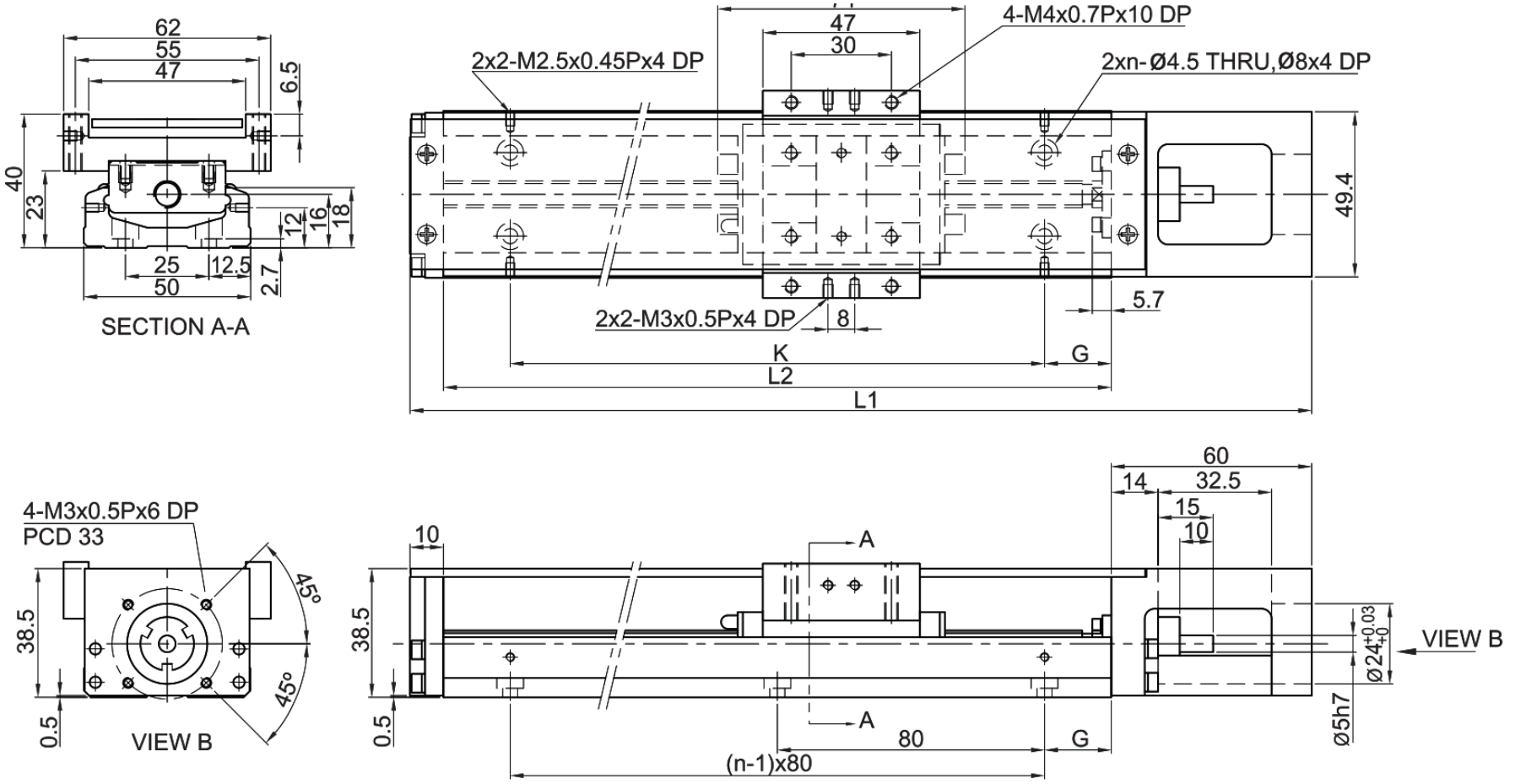

MKK50 · H0 avec capot · panneau 2

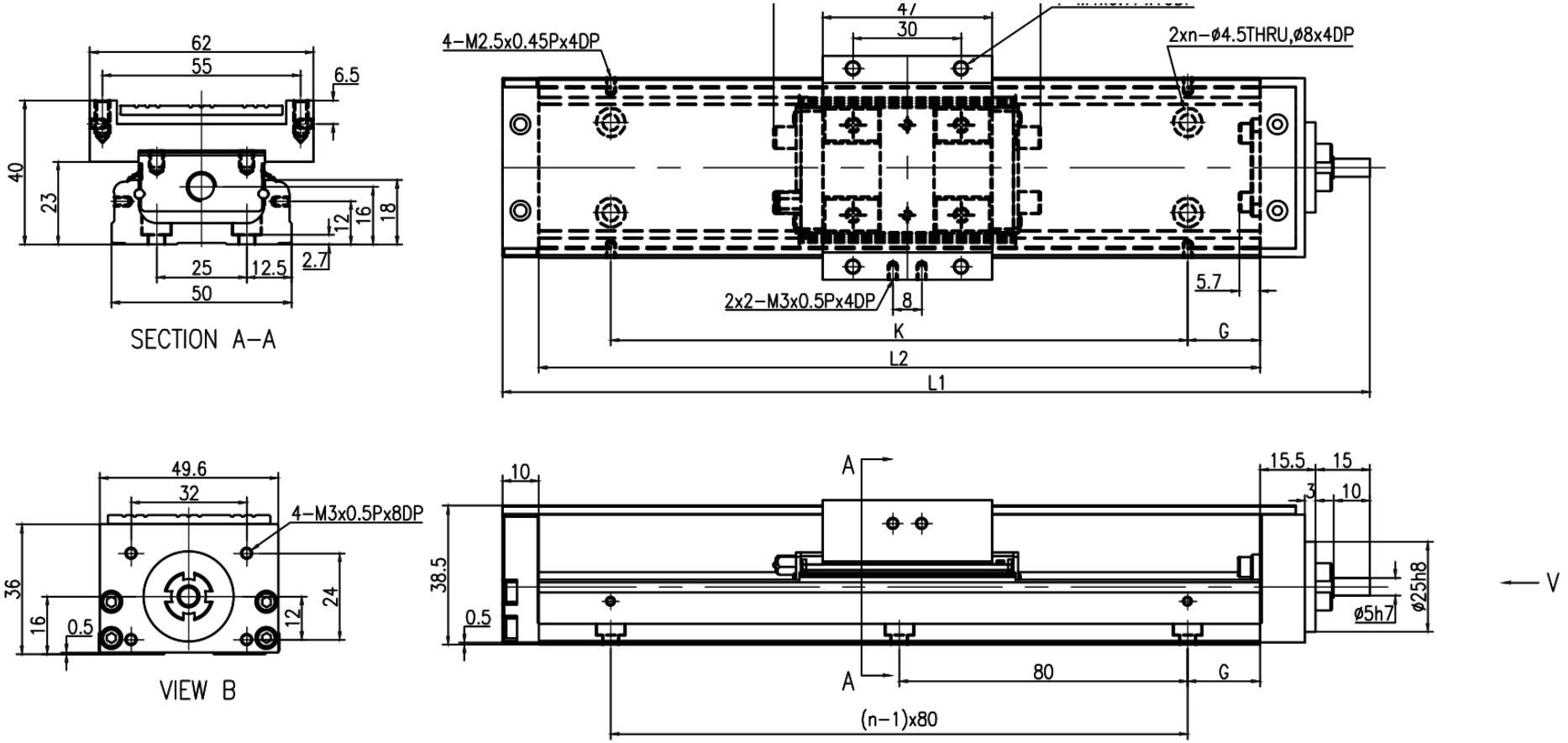

MKK50 · HR avec capot · panneau 1

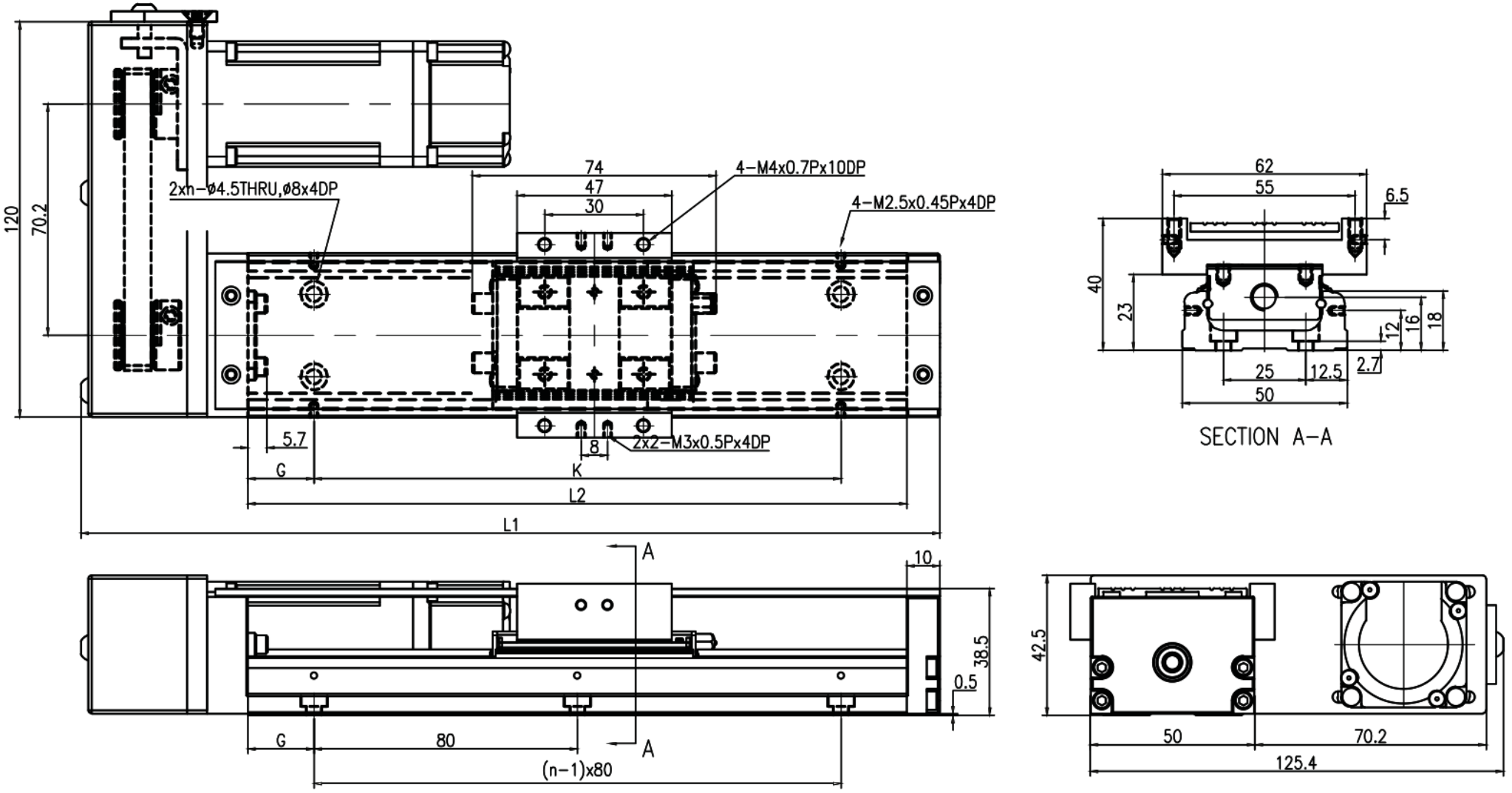

MKK50 · HL avec capot · panneau 2

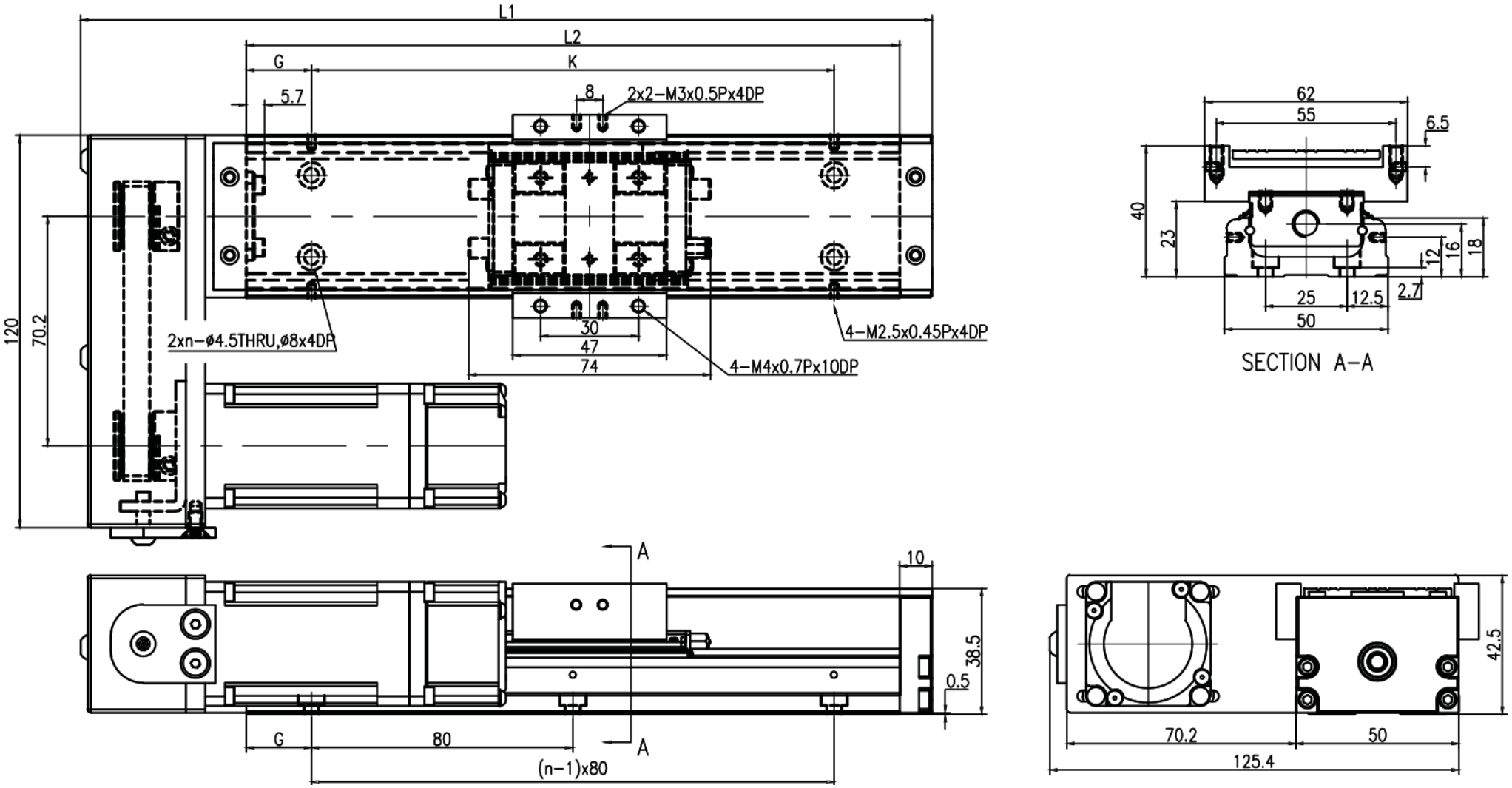

MKK50 · HS avec capot · panneau 1

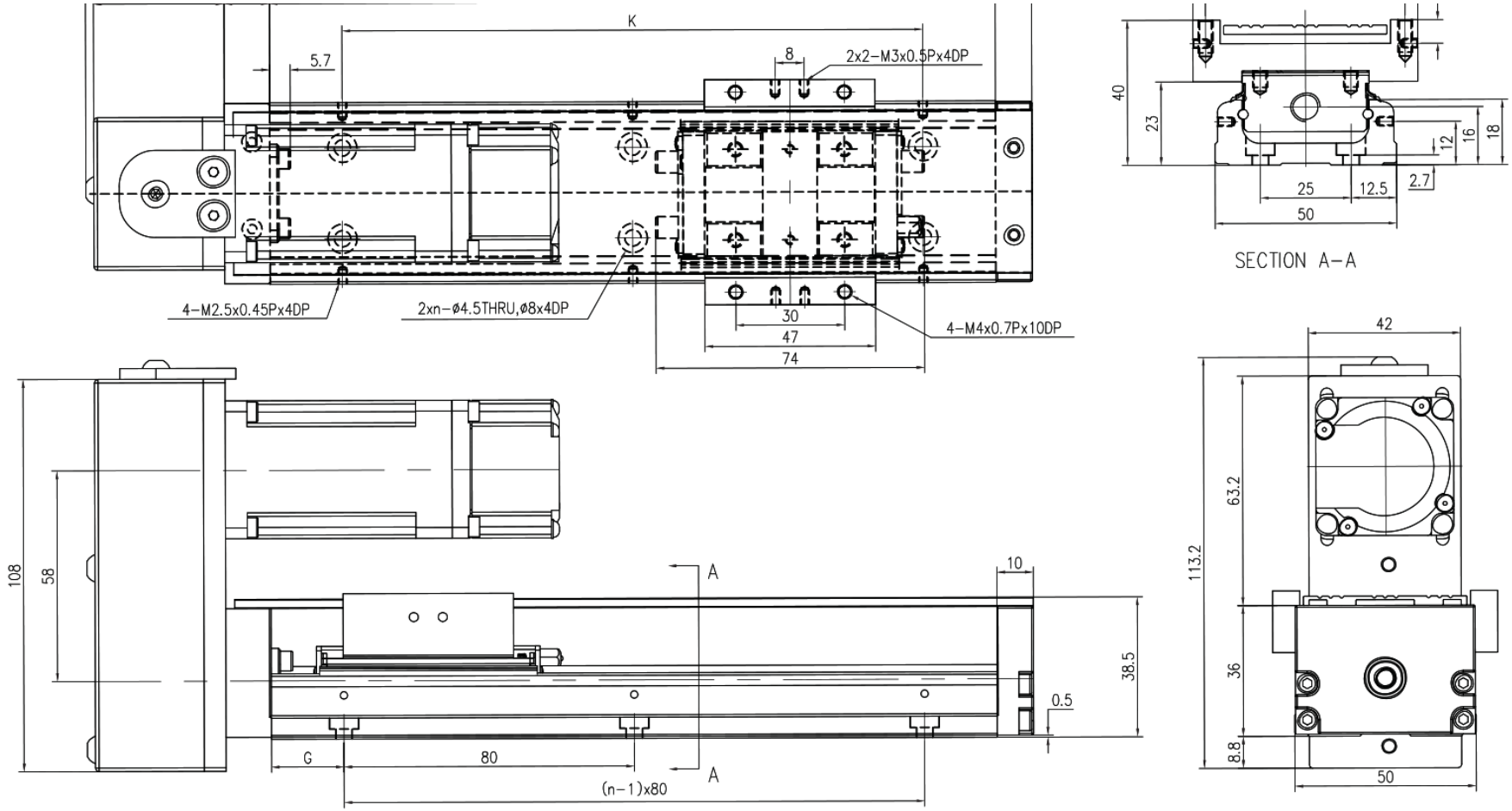

MKK50 · HM avec capot · panneau 2

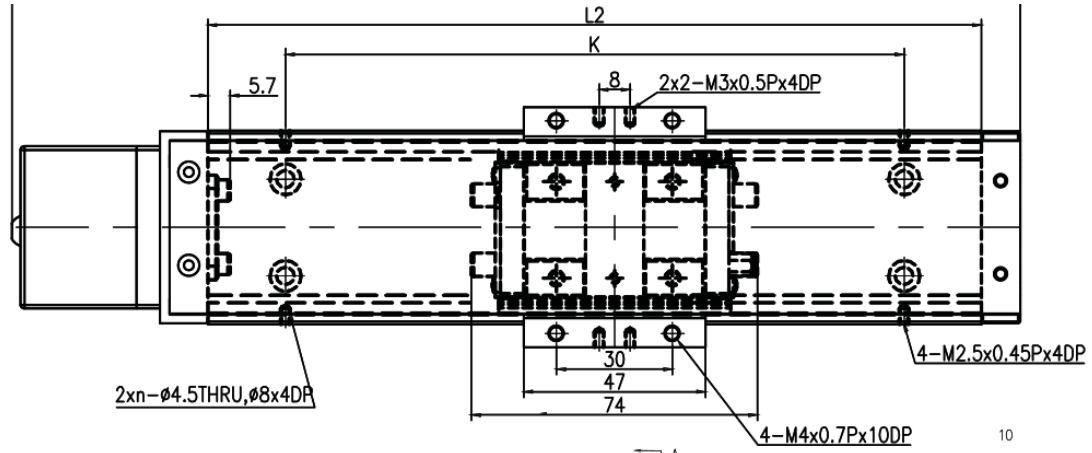

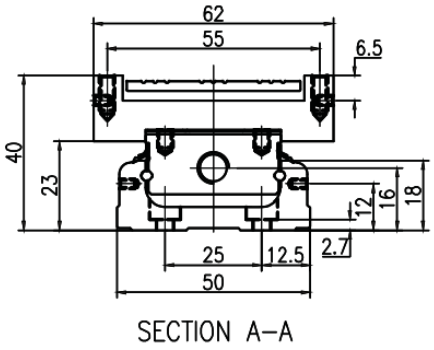

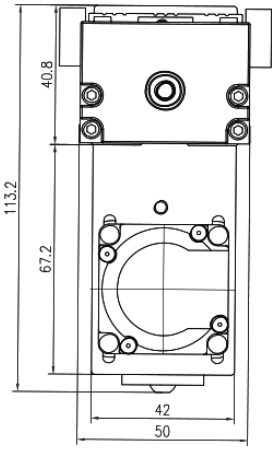

MKK50 · F0 capot télescopique · panneau 1

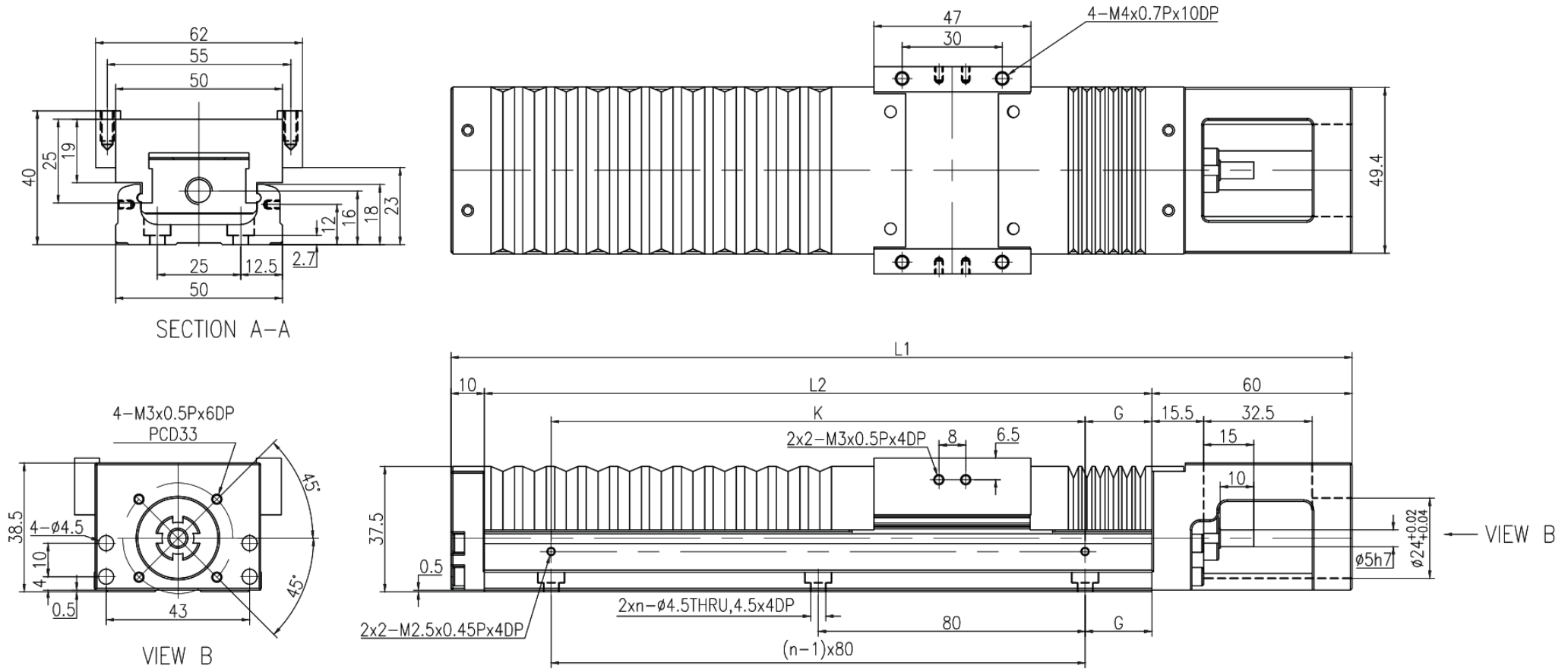

MKK50 · H0 capot télescopique · panneau 2

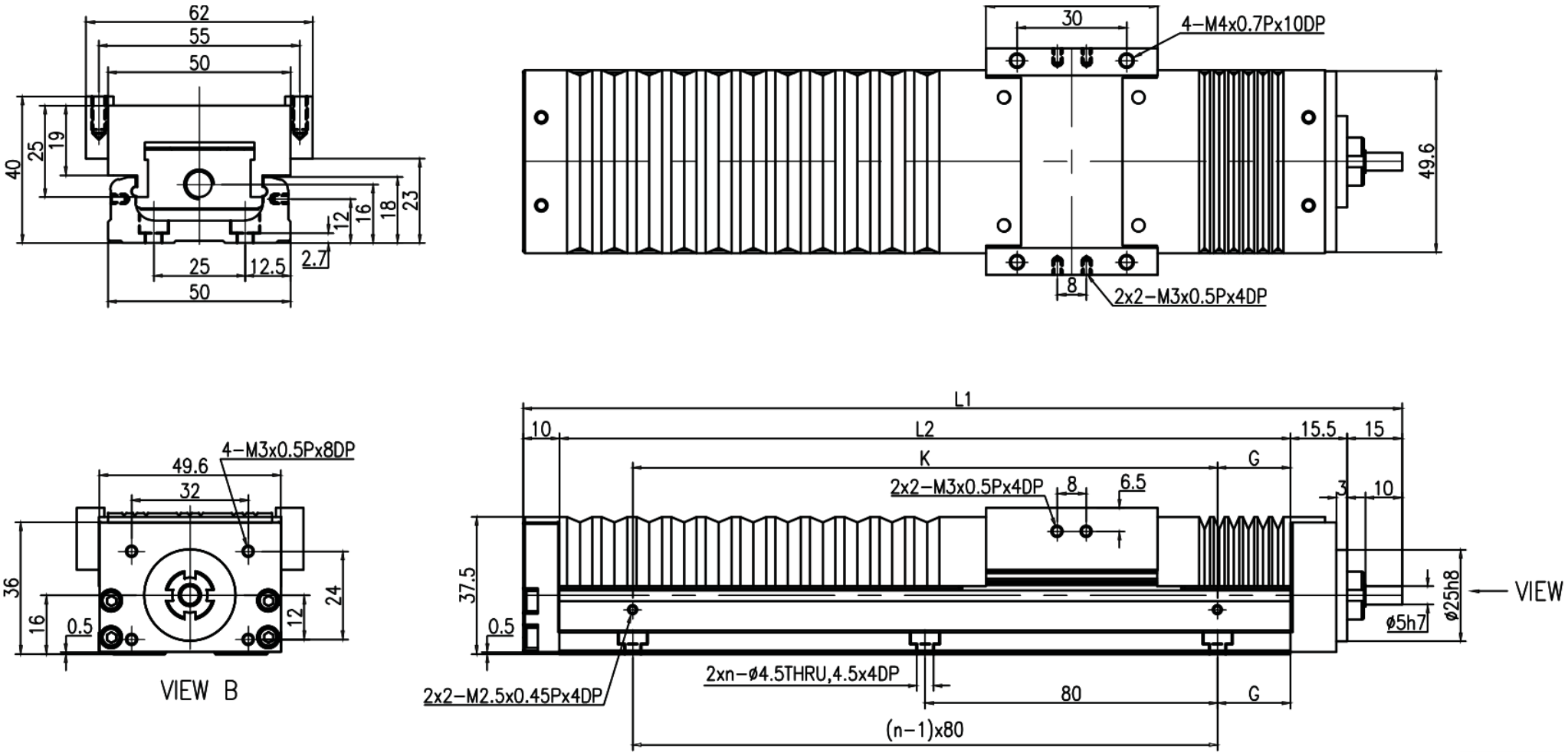

MKK50 · HR capot télescopique · panneau 1

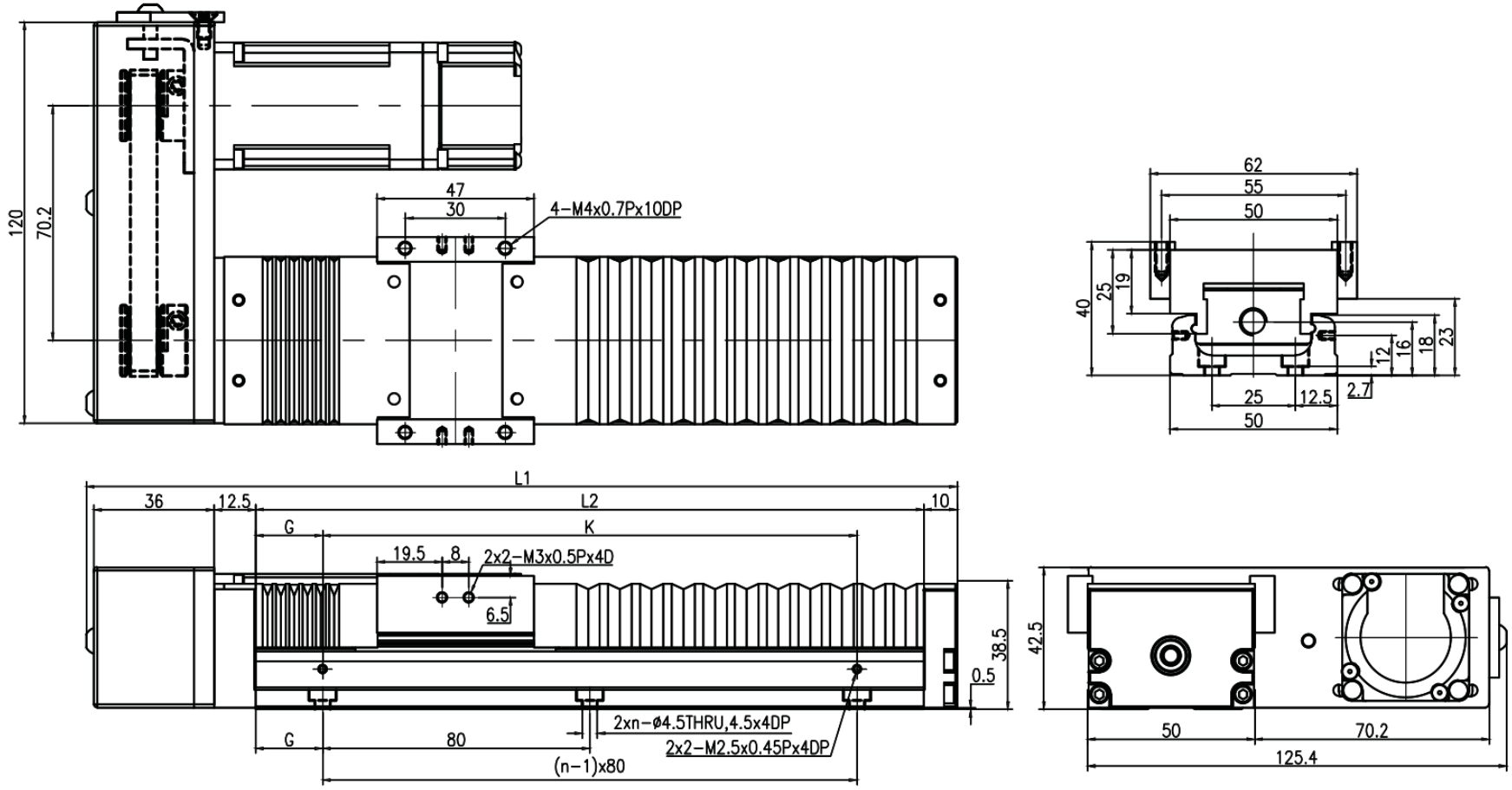

MKK50 · HL capot télescopique · panneau 2

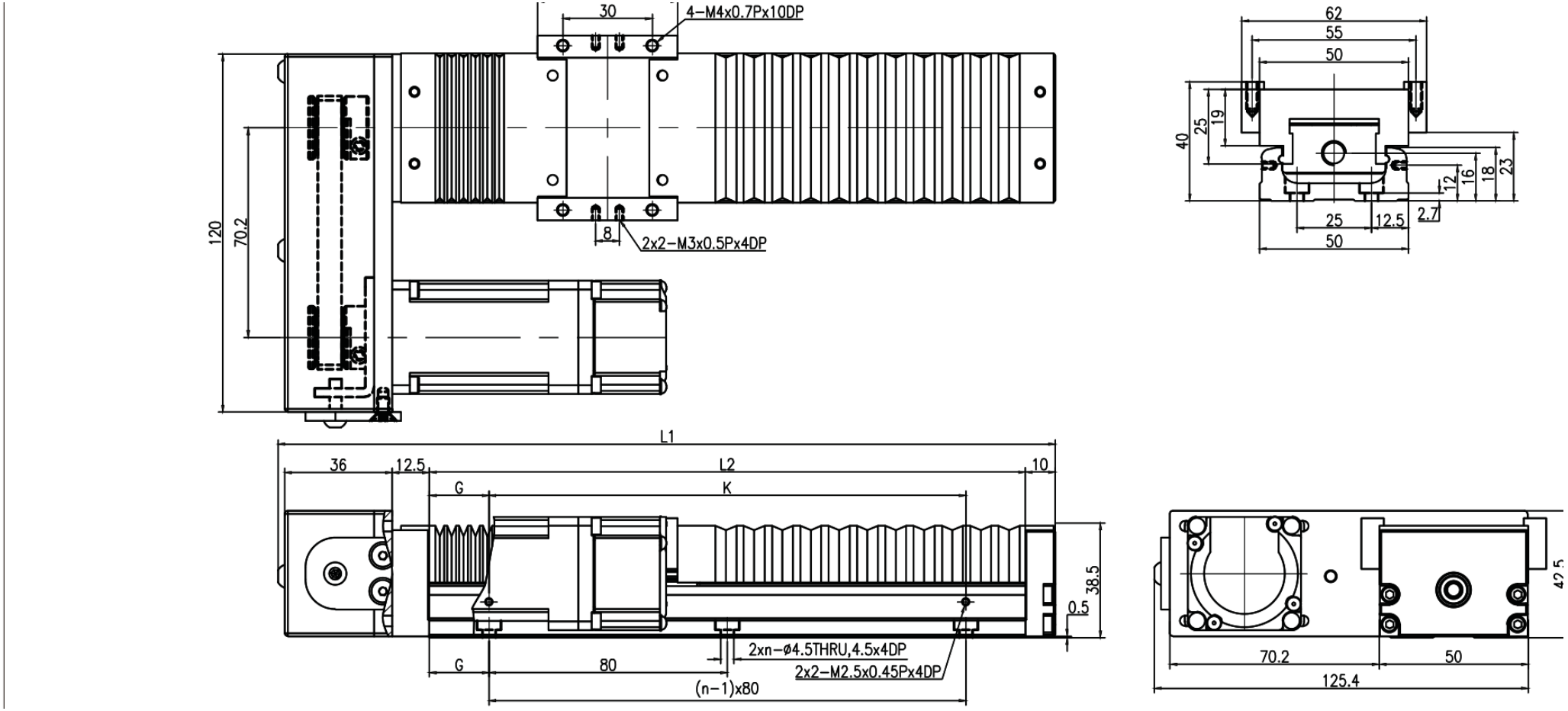

MKK50 · HS capot télescopique · panneau 1

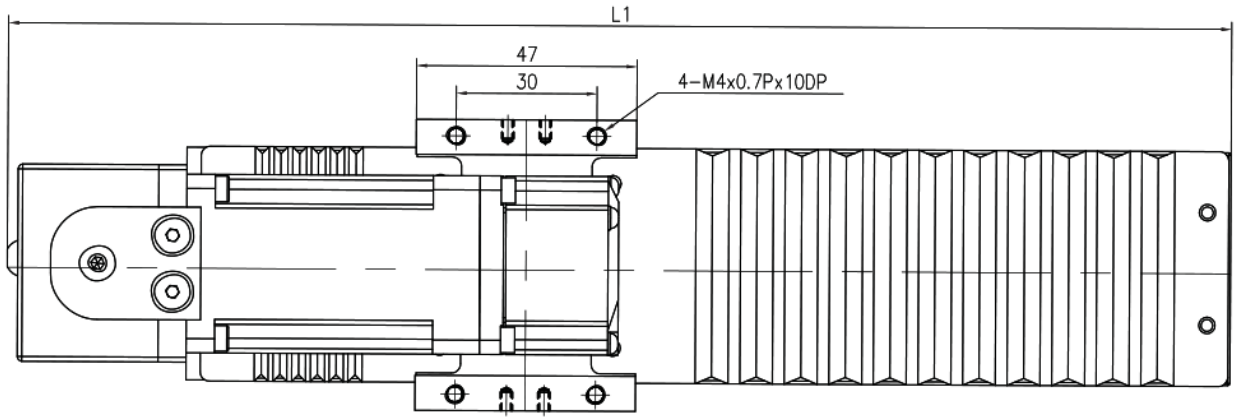

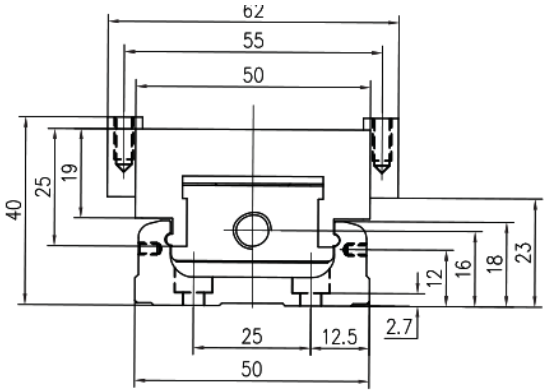

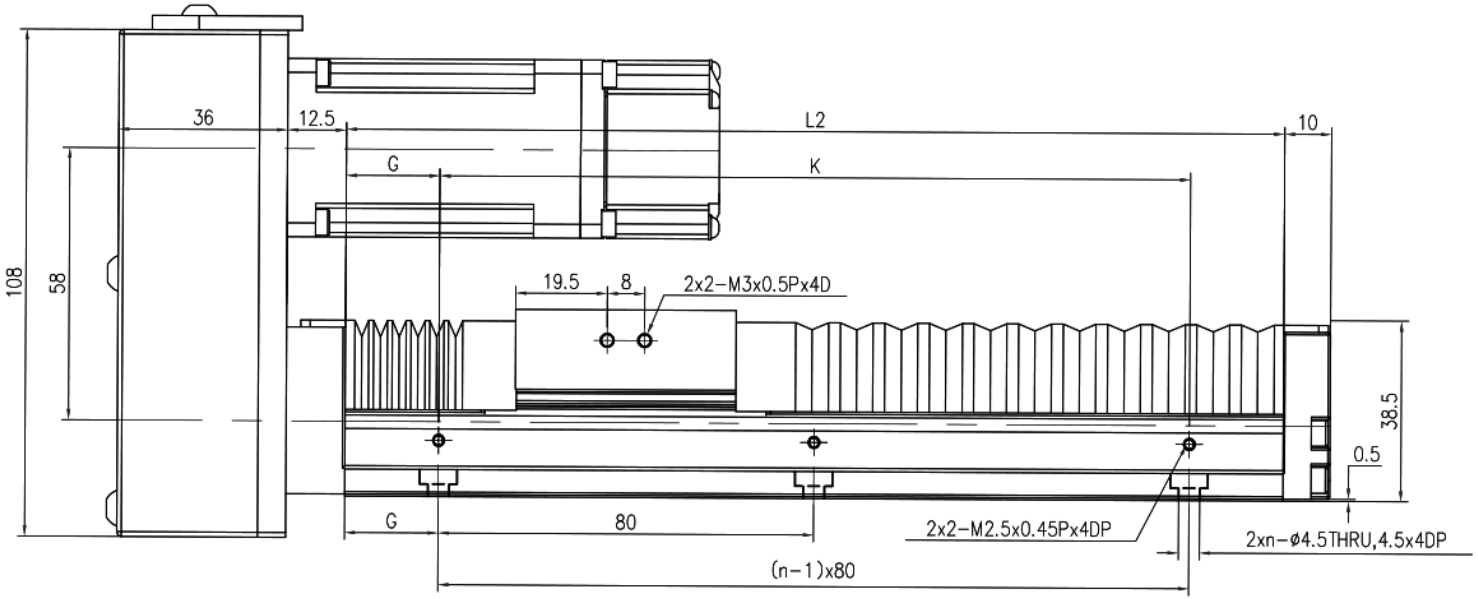

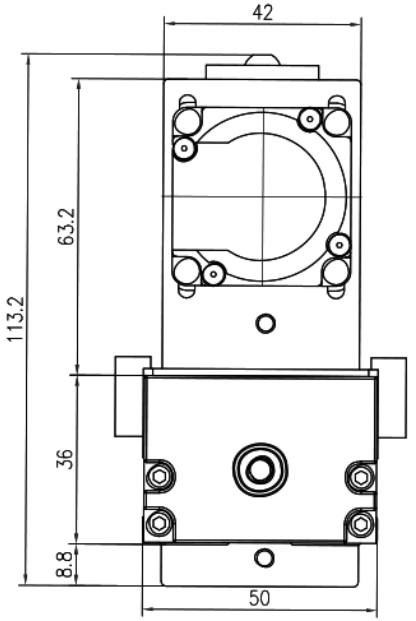

MKK50 · HM capot télescopique · panneau 2

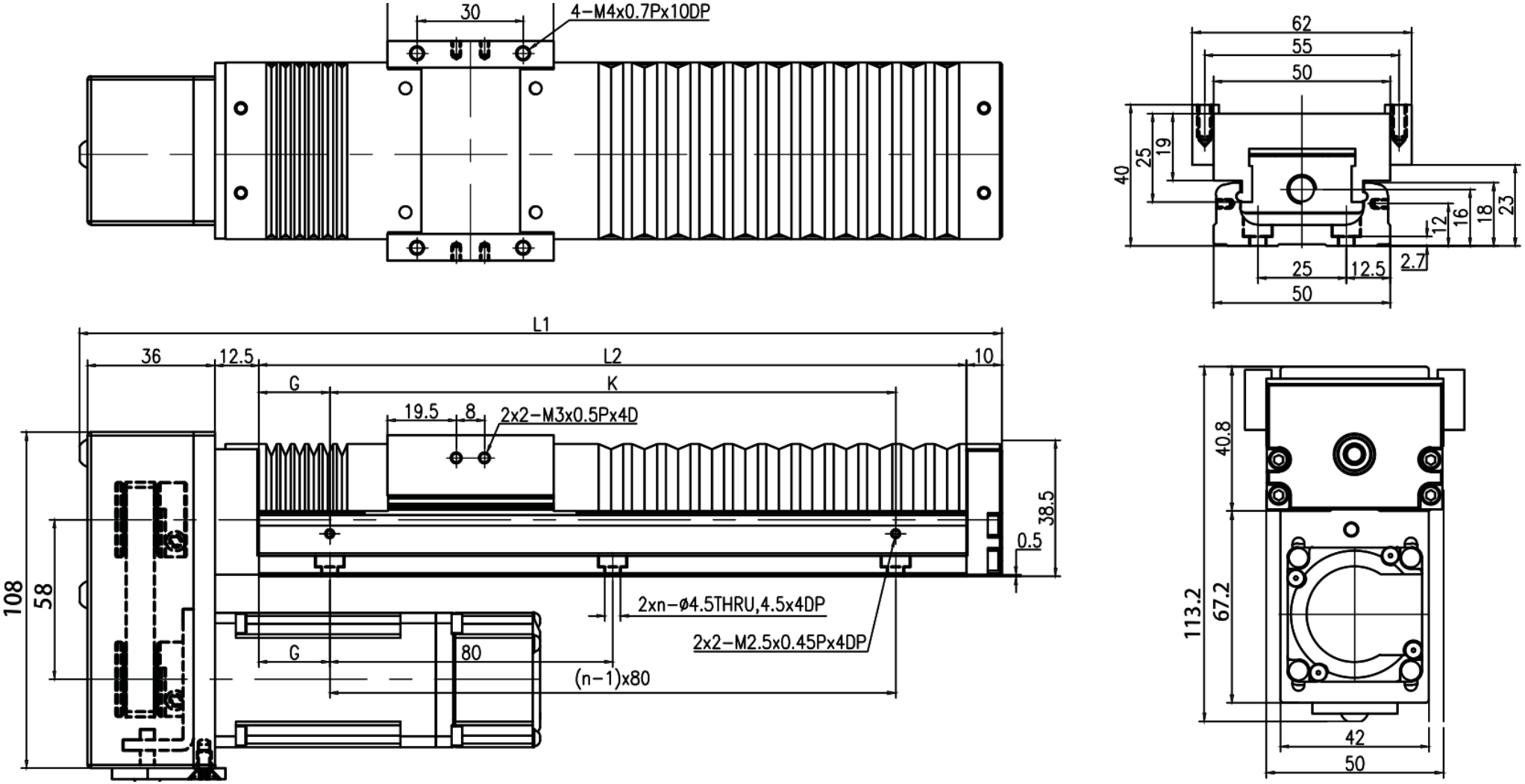

MKK50 · F0 · montage F0

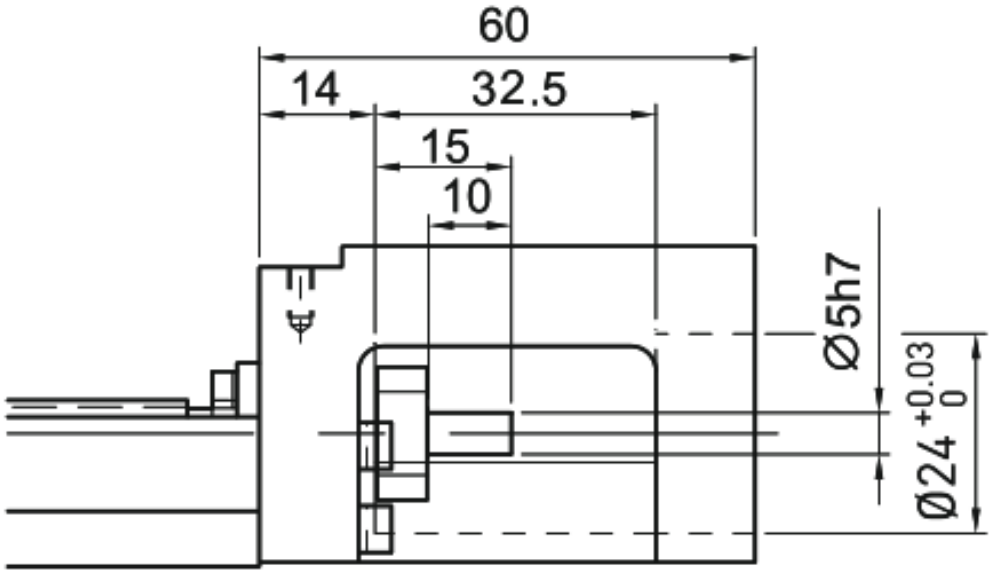

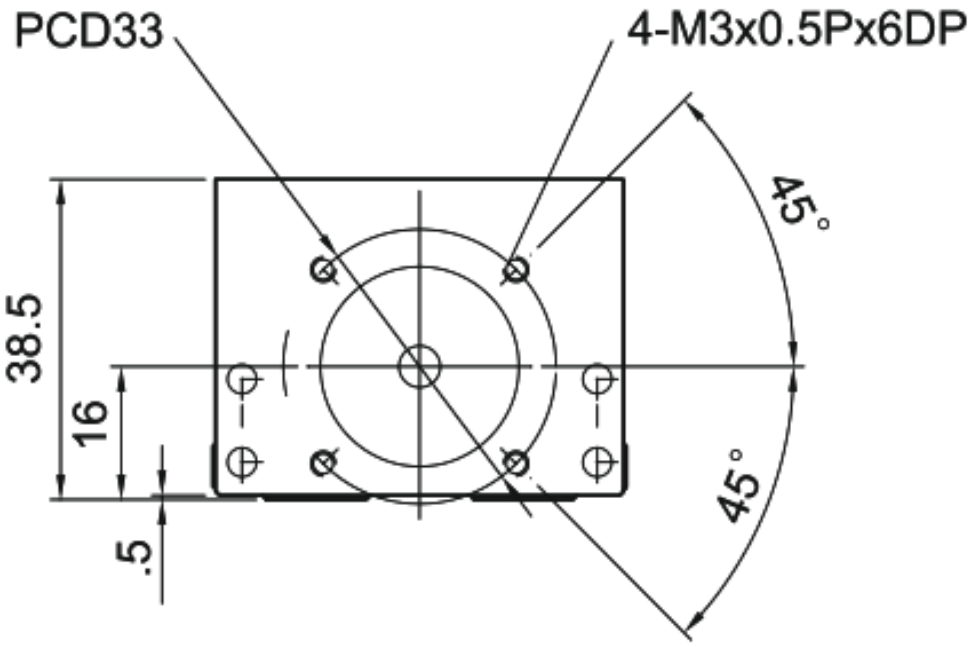

MKK50 · F1 · montage F1

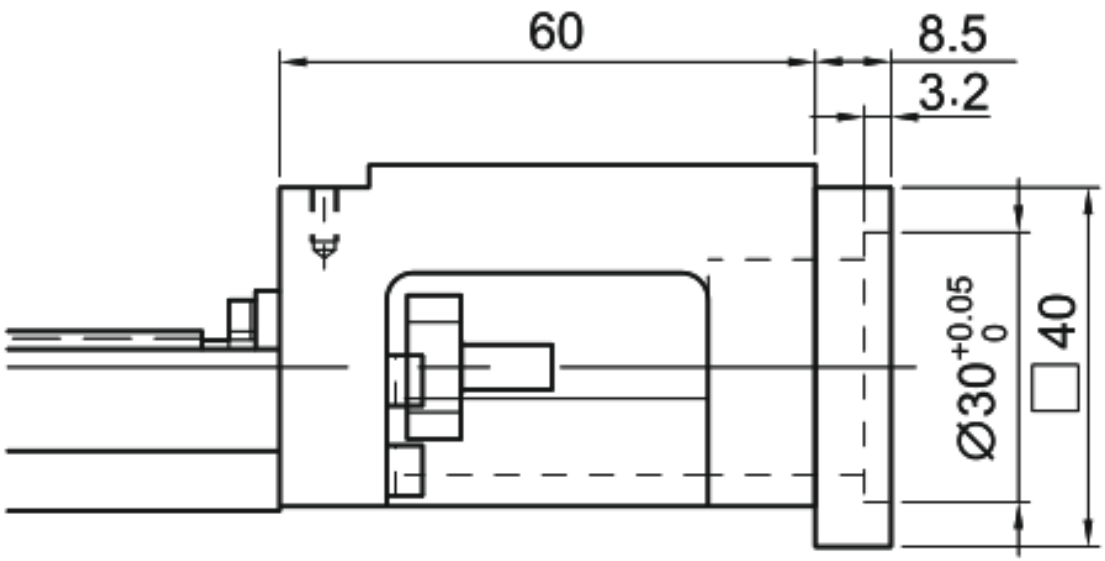

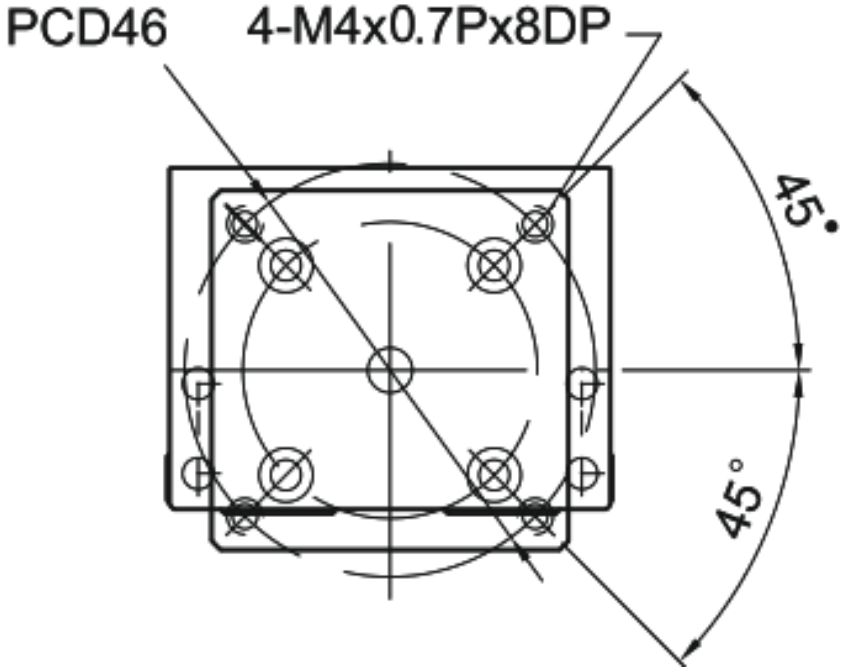

MKK50 · F2 · montage F2

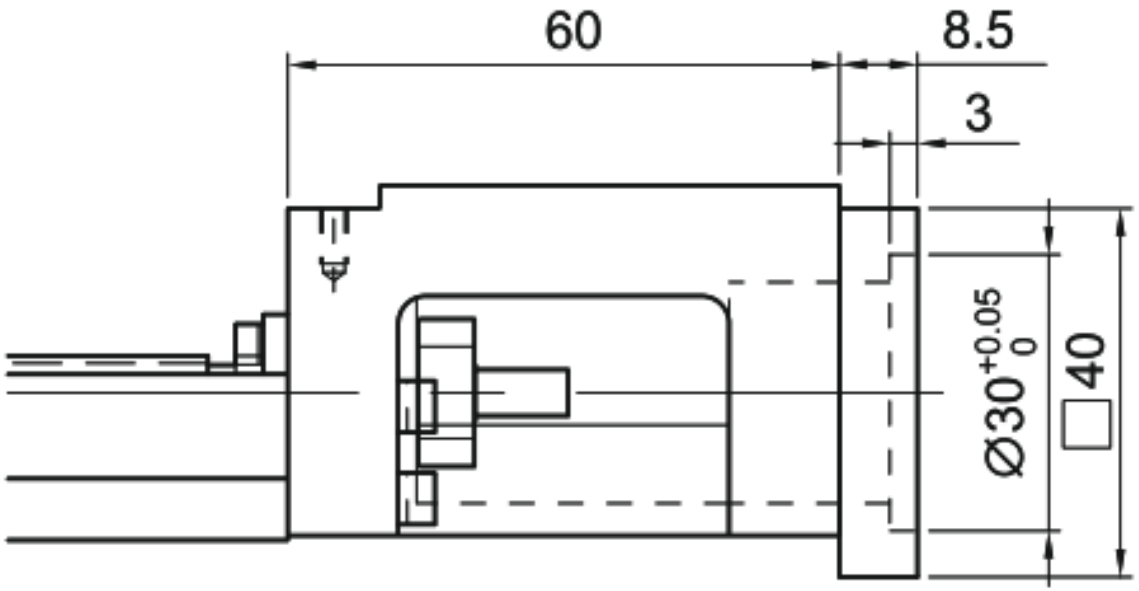

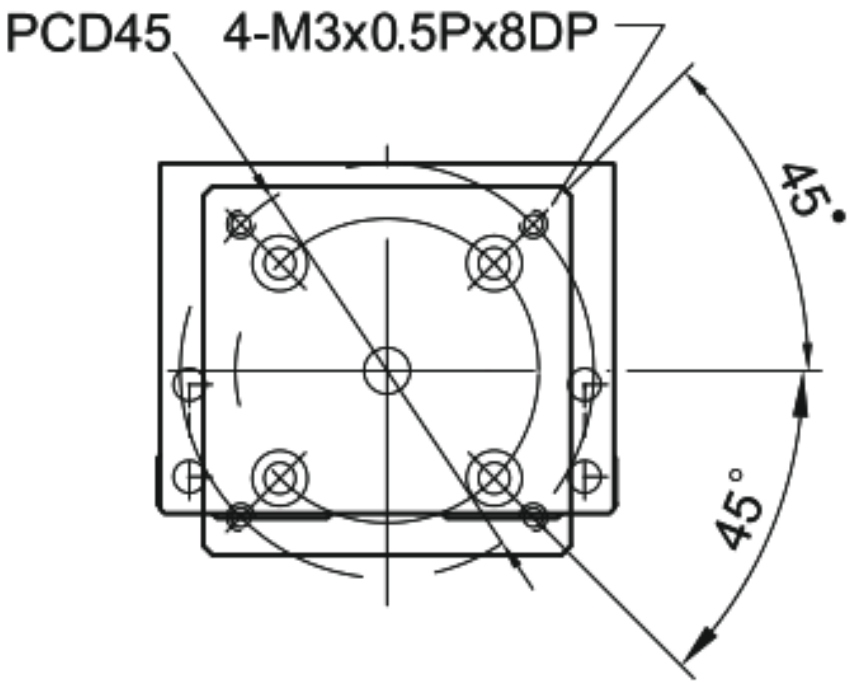

MKK50 · F3 · montage F3

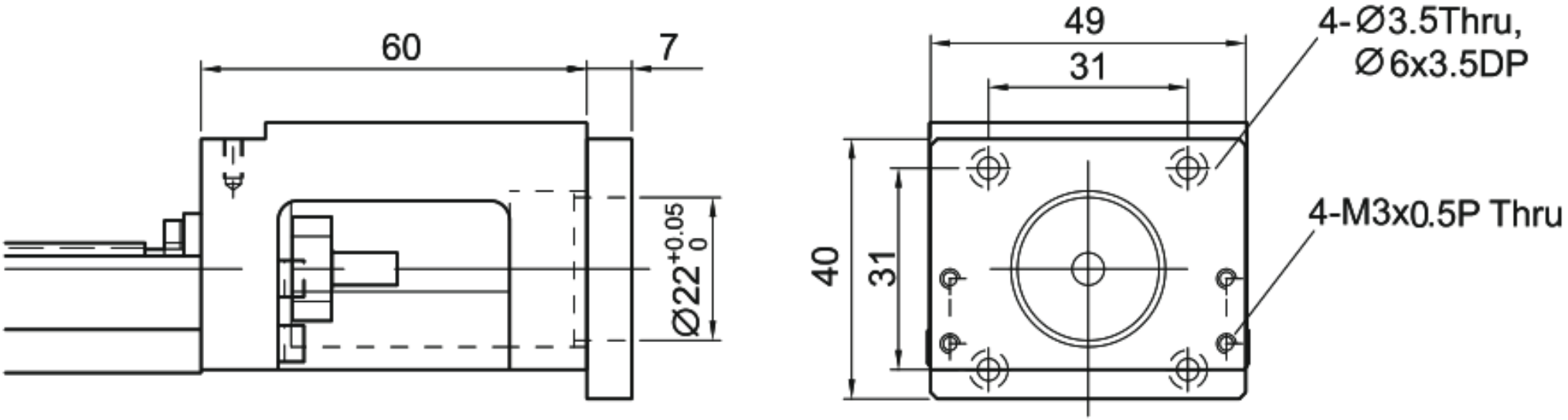

MKK50 · H0 · montage H0

