SO VERWENDEN SIE DIESEN ATLAS

Jede Ansicht ist die Katalogzeichnung für die angegebene Variante oder Übersetzungsgruppe. Verwenden Sie die gedruckten Bezeichnungen, keine Maßstabsabnahme. Das sind Referenzzeichnungen, keine CAD-Dateien.

EDA300 / Zeichnungsatlas

Inhalt

R01	1 Ansichten | Seiten 2-2
L01	1 Ansichten | Seiten 3-3

KONTAKT HTROBOT

E-Mail: emmy@htrobot.com

Internetseite: www.htrobot.com

EDA300 | Maßzeichnung

Katalogzeichnung

EDA300 R01 Maßzeichnung Erläuterung:L1=ausfahrbare Länge+420,L2=ausfahrbare Länge+692 | R01

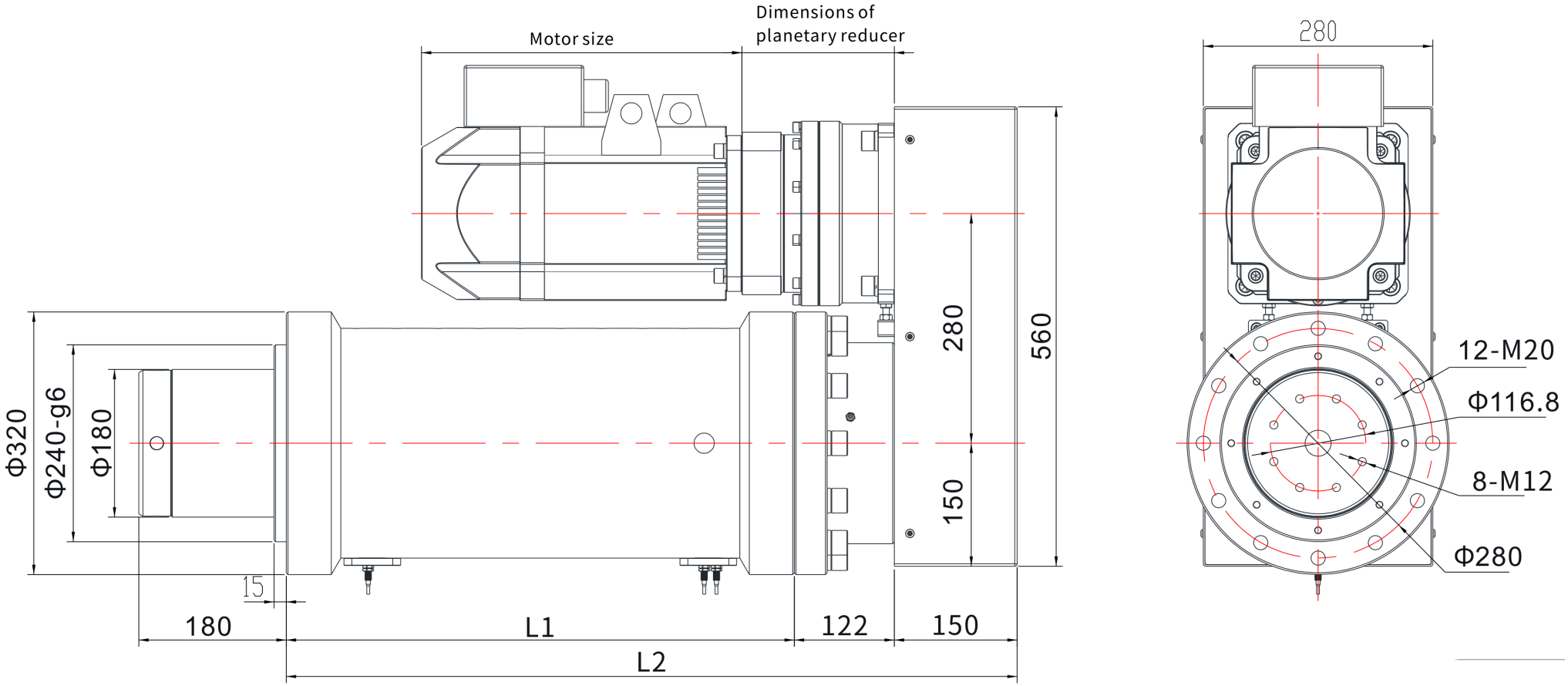

EDA300 | Maßzeichnung

Katalogzeichnung

EDA300 L01 Maßzeichnung Erläuterung:L1=ausfahrbare Länge+380,L2=ausfahrbare Länge+695 | L01

