EDA94

ກະບອກໄຟຟ້າເຊີ່ງໂວຄວາມແມ່ນຍຳສູງ ຮັບນ້ຳໜັກສູງ ຊະໂກສັ້ນເຮັດໄດ້ EDA94

ຜະລິດຕະພັນ

ກະບອກໄຟຟ້າເຊີ່ງໂວສຳລັບການເຄື່ອນທີ່ເສັ້ນຊື່ທີ່ມີການນຳໃນເຄື່ອງຫຸ່ນຍົນ.

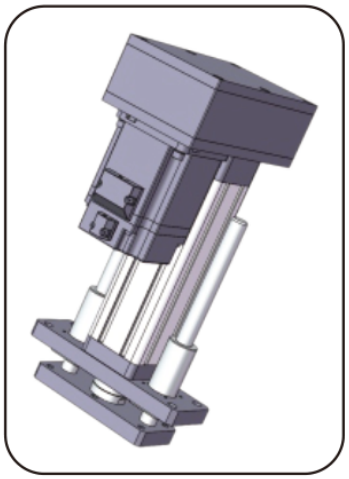

ຮູບຜະລິດຕະພັນ

ຂໍ້ມູນຈຳເພາະທາງເຕັກນິກ

ລາຍລະອຽດ	ສະເພາະ
ຄວາມໄວສູງສຸດທີ່ອະນຸຍາດ	**<=1000 mm/s**
ແຮງຜັກດັນສູງສຸດທີ່ອະນຸຍາດ	**<=30kN**
ມຸມຫມຸນຂອງແກນລູກສູບ	**+/-0.3 deg**
ຄວາມຍາວຍືດໄດ້	**<=960 mm**
ເສັ້ນຜ່າສູນກາງພາຍໃນ	**phi80mm**

ການເລືອກ

ເລືອກແຮງຍູ້ ຊະໂກ ແລະຄວາມໄວເປັນຕົວຕ້ົດງວ. ຄ່າສູງສຸດໃນລາຍການບໍ່ໝາຍຄວາມວ່າຄ່າສູງສຸດອື່ນໃຊ້ພ້ອມກັນ. ຢືນຢັນລະດັສກຣູ ການຕົດຕັ້ງມ່ເຕ ການຫຸ ຄວາມໄວ ແລະການເຊື່ອມຕ່ການໂຫຼດກ່ອນສັ້ງ.

ພາລາມິເຕີພື້ນຖານ

(ໝາຍເຫດ: ແຮງຍູ້, ຊະໂກ ແລະຄວາມໄວຕ້ອງຮ່ວມກັບການໃຊ້ຈິງ ແລະຄ່າຂົດຈຳກັດສາມຢ່າງບໍ່ສາມາດໃຊ້ຮ່ວມກັນໄດ້.)

ເສັ້ນຜ່າສູນກາງນອກ	ເສັ້ນຜ່າສູນກາງພາຍໃນ	ແຮງຜັກດັນສູງສຸດທີ່ອະນຸຍາດ	ຄວາມຍາວຍືດໄດ້	ຄວາມໄວສູງສຸດທີ່ອະນຸຍາດ	ຄວາມໄວສູງສຸດທີ່ອະນຸຍາດ ມຸມໝຸນກ້ານລູກສູບ ສະເພາະຈຳກັດ	ລາຍລະອຽດ
94x94 mm	phi80mm	<=30KN	<=960 mm	<=1000 mm/s	+/-0.3 deg	ສະເພາະແມ່ເຫຼ້ກ

ຕົວເລືອກຂ້ບ ແລະມ່ເຕ

ໄລຍະນ້ຳຂອງສະກູນ້ານ	ອັດຕາສ່ວນຄວາມໄວຂອງລ້ຊີ້ງໂຄຣນ້ສ (ຂາເຂ້ົ້າ: ຂາອອກ)	ອັດຕາສ່ວນຄວາມໄວຂອງລ້ຊີ້ງໂຄຣນ້ສ (ຂາເຂ້ົ້າ: ຂາອອກ)	ອັດຕາສ່ວນຄວາມໄວຂອງລ້ຊີ້ງໂຄຣນ້ສ (ຂາເຂ້ົ້າ: ຂາອອກ)	ຂໍ້ມູນຈຳເພາະມ່ເຕ ກະແສຕ້ົ້ງກ້ໄດ້	ຂໍ້ມູນຈຳເພາະມ່ເຕ ກະແສຕ້ົ້ງກ້ໄດ້	ຂໍ້ມູນຈຳເພາະມ່ເຕ ກະແສຕ້ົ້ງກ້ໄດ້	ເກຍຫຼຸດຄວາມໄວ ສາມາດຈ້ບຄູ່ໄດ້
05mm	1:1	1.5:1	2:1	80A	100A	130A	NO
10mm	1:1	1.5:1	2:1	80A	100A	130A	NO
20mm	1:1	1.5:1	2:1	80A	100A	130A	NO
32mm	1:1	1.5:1	2:1	80A	100A	130A	NO

emmy@htrobot.com www.htrobot.com

EDA94

ກະບອກໄຟຟ້າ

ພາລາມິເຕີບານສະກຣູ

(ໝາຍເຫດ: ການໂຫຼດສະກຣູສົ່ງກຳລັງໃຊ້ກັບຊະໂກ <= 300mm, ແລະຊະໂກຫຼາຍກວ່າ 300mm ກະລຸນາຢຶກສາພະນັກງານວິຊາການ.)

ຮຸ່ນສະກູບານ	ປະເພດ	ເສັ້ນຜ່າສູນກາງ	ໄລຍະນຳຂອງສະກູບານ	Ca (KN)	Coa (KN)	ຄຸນສົມບັດເຫຼັກ	ເສັ້ນຜ່າສູນກາງລູກບານ	ແກນສະກູ	ອັດຕາສ່ວນຄວາມຊະລູດ	ຄວາມແມ່ນຍຳຂອງການກຳນົດຕຳແໜ່ງ | ລະດັບຄວາມແມ່ນຍຳ	ຄວາມແມ່ນຍຳຂອງການກຳນົດຕຳແໜ່ງ | ລະດັບຄວາມແມ່ນຍຳ
SFNU3205-4	ສະກູລູກປຶນ	32 mm	05mm	18.8 KN	62.2 KN	54Kgf/um	3.175mm	22K6	1:30	C5/+/-0.01	C7/+/-0.02
SFNU3210-4	ສະກູລູກປຶນ	32 mm	10mm	47.1 KN	119.7 KN	61Kgf/um	6.35mm	22K6	1:30	C5/+/-0.01	C7/+/-0.02
SFA3220-2.8	ສະກູລູກປຶນ	32 mm	20mm	18.7 KN	53.7 KN	43Kgf/um	3.969mm	22K6	1:30	C5/+/-0.01	C7/+/-0.02
SFA3232-1.8	ສະກູລູກປຶນ	32 mm	32mm	12.3 KN	33.5 KN	27Kgf/um	3.969mm	22K6	1:30	C5/+/-0.01	C7/+/-0.02

ພາລາມິເຕີລູກປຶນ

ຮຸ່ນລູກປຶນ	Cr (KN)	Cor (KN)
ລູກກົ່ງປຽມ 31305x2	38 KN	40 KN

ລໍ້ສາຍພານໄຫມົງ ແລະ ສາຍພານ

ອັດຕາສ່ວນຄວາມໄວຂອງລໍ້ຊິງໂຄຣນັສ	ຂໍ້ກຳນົດເກຍຂັບ	ຂໍ້ກຳນົດເກຍຖຶກຂັບ	ຈຳນວນແຂ້ວຂອງເຟຶອງຂັບ	ຈຳນວນແຂ້ວຂອງລໍ້ຫົ່ຖຶກຂັບ	ໄລຍະລະຫວ່າງຈຸດສູນກາງຂອງລໍ້ຊິງໂຄຣນັສ	ເສັ້ນຮອບວົງຂອງສາຍພານຊິງໂຄຣນັສ	ຄວາມກວ້າງຂອງສາຍພານຊິງໂຄຣນັສ
1:1	8M30T48	8M30T38	30	30	116mm	472	30mm
1.5:1	8M30T48	8M30T38	20	30	116mm	432	30mm
2:1	8M30T48	8M30T38	20	40	116mm	480	30mm

ຕາຕະລາງຫຽບຂະໜາດ (mm)

ປະເພດການເຊື່ອມຕໍ່ໂຫຼດ	phiA	phiB	phiC	C	D	E	F	H	G	M
ກະຫຼັນອກ	phi80	phi60	-	50	80	3	14	-	55	M40x1.5
ກະຫຼັໃນ	phi80	phi60	-	40	30	3	-	-	55	M24
ຕົວເຊື່ອມປະເພດ I	phi80	phi60	phi35	-	195	3	35	55	55	-
ລູກປຶນຕາປາ	phi80	phi60	phi30	-	94	3	37	-	55	-
ຂໍ້ຕໍ່ Y	phi80	phi60	phi35	-	195	3	35	73	70	-