このアトラスの使い方

各ビューは記載バリアントまたは比グループのカタログ図です。縮尺計測ではなく印刷ラベルを使ってください。参照図であり CAD ファイルではありません。

EDT-B-180 / 図面アトラス

目次

上段減速図 1 図 | ページ 2-2

下段減速図 1 図 | ページ 3-3

シャフトバリアント 1 図 | ページ 4-4

HTROBOT へ連絡

メール: emmy@htrobot.com

ウェブサイト：www.htrobot.com

EDT-B-180 | 寸法図

カタログ図

EDT-B-180 上段減速図 寸法単位 mm

unit 单位[mm]

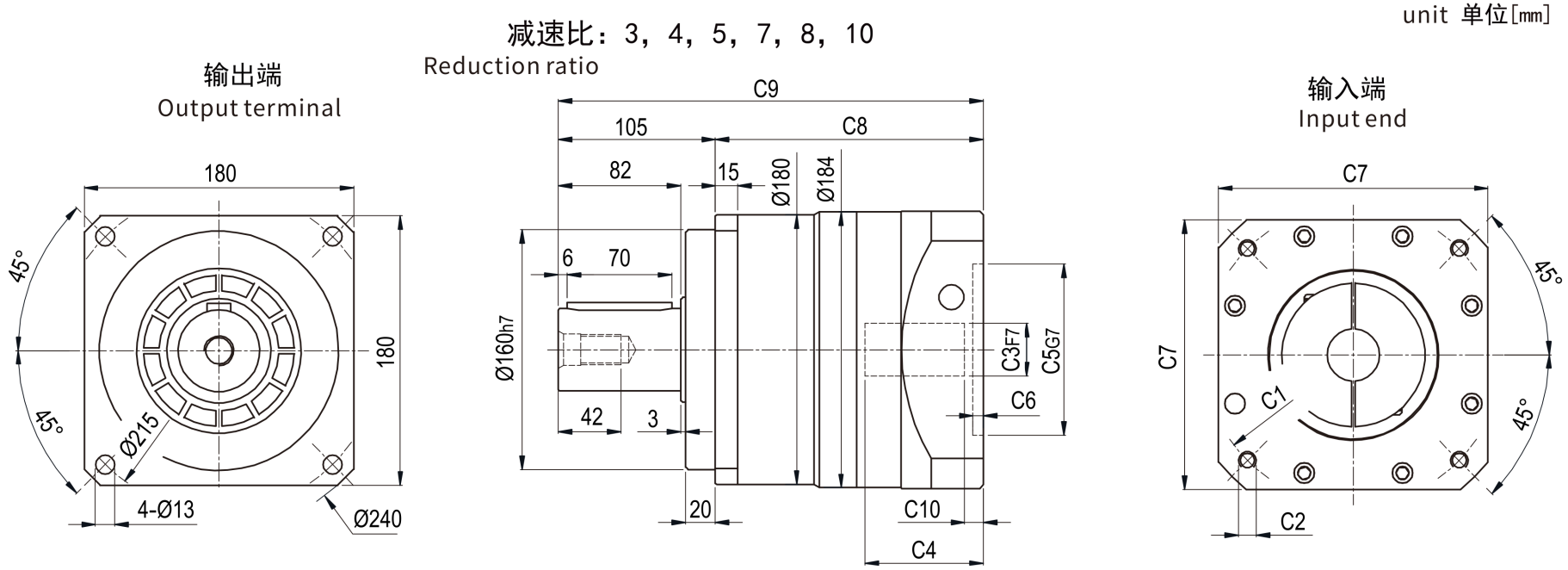

EDT-B-180 | 寸法図

カタログ図

EDT-B-180 下段減速図 寸法単位 mm

减速比：15，20，25，30，35，40，50，70，80，100

Reduction ratio

unit 单位[mm]

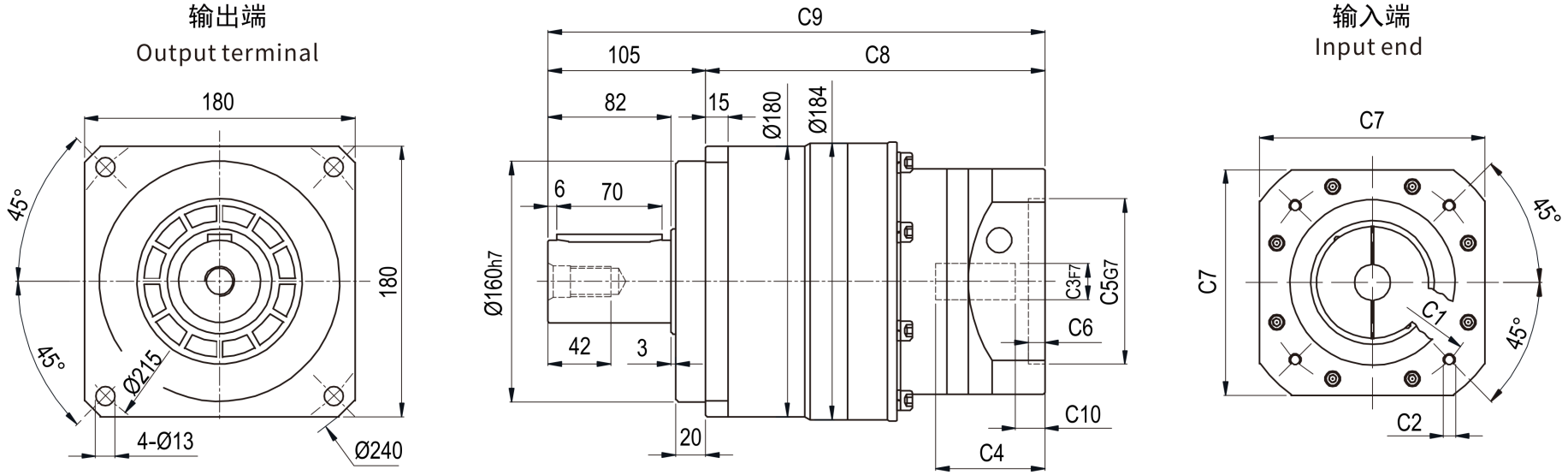

EDT-B-180 | 寸法図

カタログ図

EDT-B-180 シャフトバリアント S1 左 / S2 右

