# EDA60Z

Высокоточный высоконагруженный сервоэлектроцилиндр с настраиваемым ходом EDA60Z

## ИЗДЕЛИЕ

Сервоэлектроцилиндр для направляемого линейного перемещения в станке или на производственной линии.

## Технические характеристики

| | |
|---|---|
| Концевой выключатель | **Магнитный выключатель** |
| Максимально допустимая скорость | **<=500 mm/s** |
| Максимально допустимое толкающее усилие | **<=5kN** |
| Угол поворота штока поршня | **+/-0.3 deg** |
| Выдвижная длина | **<=800 mm** |
| Внутренний диаметр | **phi50 mm** |

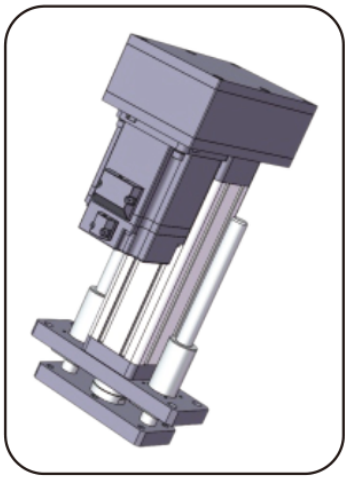

Иллюстрация изделия

## Подбор

Выбирайте усилие, ход и скорость как один режим. Каталожный максимум не означает, что остальные максимумы действуют одновременно. Перед заказом подтвердите шаг винта, монтаж двигателя, редукцию и соединение нагрузки.

## Основные параметры

Примечание: усилие, ход и скорость нужно согласовывать с фактическим применением; три предельных значения нельзя использовать одновременно.

| Наружный диаметр | Внутренний диаметр | Максимально допустимое толкающее усилие | Выдвижная длина | Максимально допустимая скорость | Максимально допустимая скорость Угол поворота штока Концевой выключатель | Концевой выключатель |
|---|---|---|---|---|---|---|
| 61x61mm | phi50 mm | <=5KN | <=800 mm | <=500 mm/s | +/-0.3 deg | Магнитный выключатель |

## ВАРИАНТЫ ПРИВОДА И ДВИГАТЕЛЯ

| Ход шарикового винта | Передаточное отношение синхронного шкива (вход: выход) | Передаточное отношение синхронного шкива (вход: выход) | Передаточное отношение синхронного шкива (вход: выход) | Спецификации двигателя, которые можно установить напрямую | Спецификации двигателя, которые можно установить напрямую | Редукторы для подбора | Редукторы для подбора |
|---|---|---|---|---|---|---|---|
| 05mm | 1:1 | 1.5:1 | 2:1 | 80A | 86B | 60A | 60A 80A |
| 10mm | 1:1 | 1.5:1 | 2:1 | 80A | 86B | 60A | 60A 80A |
| 16mm | 1:1 | 1.5:1 | 2:1 | 80A | 86B | 60A | 60A 80A |
| 20mm | 1:1 | 1.5:1 | 2:1 | 80A | 86B | 60A | 60A 80A |


emmy@htrobot.com www.htrobot.com

# EDA60Z

Электроцилиндры

## Параметры шарико-винтовой передачи

Примечание: параметры шарико-винтовой передачи действительны для хода <= 300mm. При ходе более 300mm обратитесь к нашим техническим специалистам.

| Модель шарикового винта | Тип | Диаметр | Ход шарикового винта | Ca (KN) | Coa (KN) | Жесткость шарикового винта | Диаметр шарика | Вал винта | Коэффициент гибкости | Точность позиционирования \| уровень точности | Точность позиционирования \| уровень точности |
|---|---|---|---|---|---|---|---|---|---|---|---|
| SFNU1605-4 | Шарико-винтовая передача | 16 mm | 05mm | 13.5 KN | 29.9 KN | 32Kgf/um | 3.175mm | 14K5 | 1:30 | C5/+/-0.01 | C7/+/-0.02 |
| SFNU1610-3 | Шарико-винтовая передача | 16 mm | 10mm | 10.8 KN | 23.5 KN | 26Kgf/um | 3.175mm | 14K5 | 1:30 | C5/+/-0.01 | C7/+/-0.02 |
| SFA1616-1.8 | Шарико-винтовая передача | 16 mm | 16mm | 5.4 KN | 11.1 KN | 14Kgf/um | 2.778mm | 14K5 | 1:30 | C5/+/-0.01 | C7/+/-0.02 |
| SFA1620-1.8 | Шарико-винтовая передача | 16 mm | 20mm | 5.4 KN | 11.4 KN | 14Kgf/um | 2.778mm | 14K5 | 1:30 | C5/+/-0.01 | C7/+/-0.02 |

## Параметры подшипника

| Модель подшипника | Cr (KN) | Cor (KN) |
|---|---|---|
| Радиальный шарикоподшипник 6004-ZZ | 9.38 KN | 5.03 KN |
| Упорный шарикоподшипник 51105 | 19.6 KN | 37 KN |

## Зубчатые шкивы и ремень

| Передаточное отношение синхронных шкивов | Спецификации ведущей шестерни | Спецификации ведомой шестерни | Число зубьев ведущей шестерни | Число зубьев ведомого колеса | Межосевое расстояние синхронных шкивов | Длина окружности синхронного ремня | Ширина синхронного ремня |
|---|---|---|---|---|---|---|---|
| 1:1 | 5M20T34 | 5M20T30 | 36 | 36 | 85mm | 350 | 20mm |
| 1.5:1 | 5M20T34 | 5M20T30 | 24 | 36 | 85mm | 320 | 20mm |
| 2:1 | 5M20T34 | 5M20T30 | 24 | 48 | 85mm | 355 | 20mm |

## Таблица соответствия размеров (mm)

| Тип соединения нагрузки | phiA | phiB | phiC | C | D | E | F | H | G | M |
|---|---|---|---|---|---|---|---|---|---|---|
| Наружная резьба | phi50 | phi35 | - | 30 | 50 | 3 | 11 | - | 33 | M20x1.5 |
| Внутренняя резьба | phi50 | phi35 | - | 30 | 20 | 3 | - | - | 33 | M16 |
| Разъём типа I | phi50 | phi35 | phi16 | - | 95 | 3 | 16 | 32 | 33 | - |
| Подшипник-проушина | phi50 | phi35 | phi16 | - | 61 | 3 | 21 | - | 33 | - |
| Y-шарнир | phi50 | phi35 | phi16 | - | 95 | 3 | 16 | 32 | 32 | - |


emmy@htrobot.com www.htrobot.com