Cilindri elettrici servo EDA ed EDF

Guida alla selezione italiana

I cilindri elettrici servo convertono il moto rotatorio in spinta lineare guidata. Selezionare insieme spinta, corsa, velocità, ciclo di lavoro, collegamento del carico e opzioni motore/riduttore.

HTROBOT

Con sede a Tianjin, HTROBOT collabora con i clienti sul moto lineare industriale e sull'automazione multi-asse. La nostra gamma riunisce moduli lineari, guide, viti a sfere, attuatori e tavole XYZ.

Supportiamo discussioni su disegni tecnici e applicazioni per chiarire quote, montaggio e la disposizione di moto. Condividere la corsa obiettivo, il carico, la velocità e l'ambiente di esercizio, insieme a eventuali disegni esistenti o immagini di riferimento.

Note di selezione

- I limiti di spinta, corsa e velocità sono massimi di catalogo. Verificarli insieme per il servizio previsto.
- Il passo della vite, il montaggio del motore, la riduzione e il collegamento del carico modificano l'attuatore finale.
- Gli atlanti dei disegni mostrano le viste di catalogo. Non sono file CAD né una costruzione selezionata.

Gamma di modelli

Modello	Spinta	Corsa	Velocità
EDA40	<=0.5kN	<=360 mm	<=250 mm/s
EDA50	<=1.5kN	<=360 mm	<=500 mm/s
EDA60	<=2.7kN	<=800 mm	<=500 mm/s
EDA60Z	<=5kN	<=800 mm	<=500 mm/s
EDA75	<=6.8kN	<=600 mm	<=500 mm/s
EDA75Z	<=8kN	<=600 mm	<=500 mm/s
EDA80	<=20kN	<=750 mm	<=1000 mm/s
EDA94	<=30kN	<=960 mm	<=1000 mm/s
EDA94Z	<=30kN	<=960 mm	<=1000 mm/s
EDA115	<=50kN	<=2000mm	<=250 mm/s
EDA135	<=100kN	<=2000mm	<=250 mm/s
EDA140	<=130kN	<=2000mm	<=250 mm/s
EDA160	<=180kN	<=2000mm	<=250 mm/s
EDA180	<=250kN	<=2000mm	<=250 mm/s
EDA245	<=400kN	<=2000mm	<=250 mm/s
EDA300	<=600kN	<=2000mm	<=250 mm/s
EDF90	<=100KG	<=1800mm	<=50 mm/s

CONTATTO HTROBOT

E-mail: emmy@htrobot.com

Sito web: www.htrobot.com

EDA40

Cilindro elettrico servo ad alta precisione e alto carico con corsa personalizzabile EDA40

PRODOTTO

Un cilindro elettrico servo per moto lineare guidato in una macchina o linea di produzione.

Specifiche tecniche

Diametro interno	**phi30 mm**
Finecorsa	**Interruttore magnetico**
Velocità massima consentita	**<=250 mm/s**
Spinta massima consentita	**<=0.5kN**
Angolo di rotazione dello stelo del pistone	**+/-0.3 deg**
Lunghezza estensibile	**<=360 mm**

Selezione

Scegliere spinta, corsa e velocità come un unico regime. Un massimo di catalogo non implica che gli altri massimi valgano contemporaneamente. Confermare passo vite, montaggio motore, riduzione e collegamento del carico prima dell'ordine.

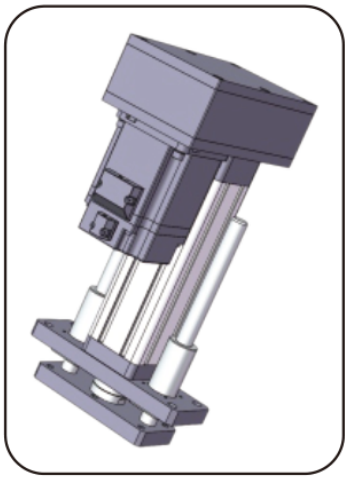

Illustrazione prodotto

emmy@htrobot.com www.htrobot.com

EDA50

Cilindro elettrico servo ad alta precisione e alto carico con corsa personalizzabile EDA50

PRODOTTO

Un cilindro elettrico servo per moto lineare guidato in una macchina o linea di produzione.

Specifiche tecniche

Diametro interno	**phi40 mm**
Finecorsa	**Interruttore magnetico**
Velocità massima consentita	**<=500 mm/s**
Spinta massima consentita	**<=1.5kN**
Angolo di rotazione dello stelo del pistone	**+/-0.3 deg**
Lunghezza estensibile	**<=360 mm**

Selezione

Scegliere spinta, corsa e velocità come un unico regime. Un massimo di catalogo non implica che gli altri massimi valgano contemporaneamente. Confermare passo vite, montaggio motore, riduzione e collegamento del carico prima dell'ordine.



Illustrazione prodotto

emmy@htrobot.com www.htrobot.com

EDA60

Cilindro elettrico servo ad alta precisione e alto carico con corsa personalizzabile EDA60

PRODOTTO

Un cilindro elettrico servo per moto lineare guidato in una macchina o linea di produzione.

Specifiche tecniche

Diametro interno	**phi50 mm**
Finecorsa	**Interruttore magnetico**
Velocità massima consentita	**<=500 mm/s**
Spinta massima consentita	**<=2.7kN**
Angolo di rotazione dello stelo del pistone	**+/-0.3 deg**
Lunghezza estensibile	**<=800 mm**

Selezione

Scegliere spinta, corsa e velocità come un unico regime. Un massimo di catalogo non implica che gli altri massimi valgano contemporaneamente. Confermare passo vite, montaggio motore, riduzione e collegamento del carico prima dell'ordine.

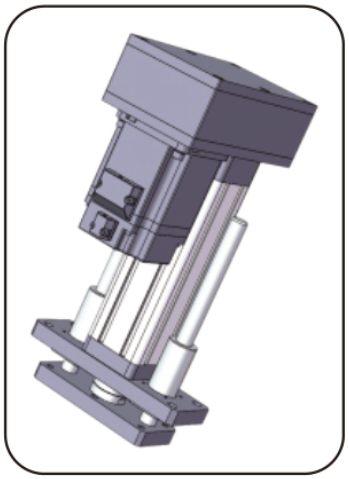

Illustrazione prodotto

EDA60Z

Cilindro elettrico servo ad alta precisione e alto carico con corsa personalizzabile EDA60Z

PRODOTTO

Un cilindro elettrico servo per moto lineare guidato in una macchina o linea di produzione.

Specifiche tecniche

Finecorsa	**Interruttore magnetico**
Velocità massima consentita	**<=500 mm/s**
Spinta massima consentita	**<=5kN**
Angolo di rotazione dello stelo del pistone	**+/-0.3 deg**
Lunghezza estensibile	**<=800 mm**
Diametro interno	**phi50 mm**

Selezione

Scegliere spinta, corsa e velocità come un unico regime. Un massimo di catalogo non implica che gli altri massimi valgano contemporaneamente. Confermare passo vite, montaggio motore, riduzione e collegamento del carico prima dell'ordine.

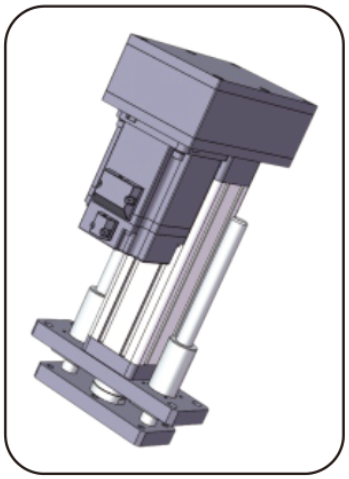

Illustrazione prodotto

EDA75

Cilindro elettrico servo ad alta precisione e alto carico con corsa personalizzabile EDA75

PRODOTTO

Un cilindro elettrico servo per moto lineare guidato in una macchina o linea di produzione.

Specifiche tecniche

Finecorsa	**Interruttore magnetico**
Velocità massima consentita	**<=500 mm/s**
Spinta massima consentita	**<=6.8kN**
Angolo di rotazione dello stelo del pistone	**+/-0.3 deg**
Lunghezza estensibile	**<=600 mm**
Diametro interno	**phi63 mm**

Selezione

Scegliere spinta, corsa e velocità come un unico regime. Un massimo di catalogo non implica che gli altri massimi valgano contemporaneamente. Confermare passo vite, montaggio motore, riduzione e collegamento del carico prima dell'ordine.

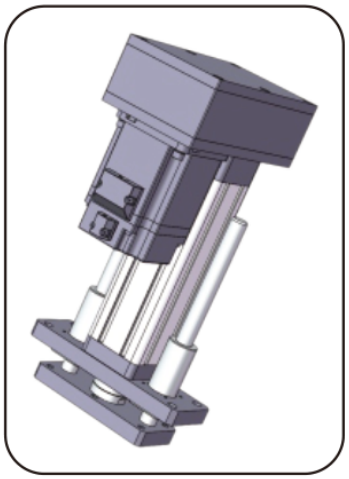

Illustrazione prodotto

emmy@htrobot.com www.htrobot.com

EDA75Z

Cilindro elettrico servo ad alta precisione e alto carico con corsa personalizzabile EDA75Z

PRODOTTO

Un cilindro elettrico servo per moto lineare guidato in una macchina o linea di produzione.

Specifiche tecniche

Finecorsa	**Interruttore magnetico**
Velocità massima consentita	**<=500 mm/s**
Spinta massima consentita	**<=8kN**
Angolo di rotazione dello stelo del pistone	**+/-0.3 deg**
Lunghezza estensibile	**<=600 mm**
Diametro interno	**phi63 mm**

Selezione

Scegliere spinta, corsa e velocità come un unico regime. Un massimo di catalogo non implica che gli altri massimi valgano contemporaneamente. Confermare passo vite, montaggio motore, riduzione e collegamento del carico prima dell'ordine.

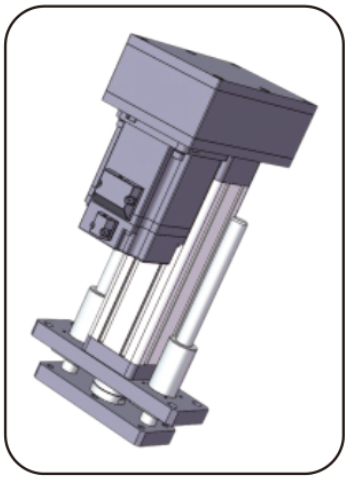

Illustrazione prodotto

EDA80

Cilindro elettrico servo ad alta precisione e alto carico con corsa personalizzabile EDA80

PRODOTTO

Un cilindro elettrico servo per moto lineare guidato in una macchina o linea di produzione.

Specifiche tecniche

Finecorsa	**Interruttore magnetico**
Velocità massima consentita	**<=1000 mm/s**
Spinta massima consentita	**<=20kN**
Angolo di rotazione dello stelo del pistone	**+/-0.3 deg**
Lunghezza estensibile	**<=750 mm**
Diametro interno	**phi65 mm**

Selezione

Scegliere spinta, corsa e velocità come un unico regime. Un massimo di catalogo non implica che gli altri massimi valgano contemporaneamente. Confermare passo vite, montaggio motore, riduzione e collegamento del carico prima dell'ordine.

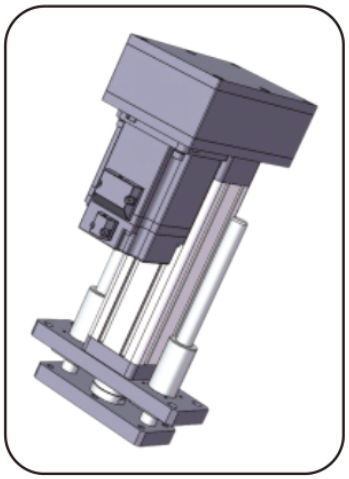

Illustrazione prodotto

emmy@htrobot.com www.htrobot.com

EDA94

Cilindro elettrico servo ad alta precisione e alto carico con corsa personalizzabile EDA94

PRODOTTO

Un cilindro elettrico servo per moto lineare guidato in una macchina o linea di produzione.

Specifiche tecniche

Finecorsa	**Interruttore magnetico**
Velocità massima consentita	**<=1000 mm/s**
Spinta massima consentita	**<=30kN**
Angolo di rotazione dello stelo del pistone	**+/-0.3 deg**
Lunghezza estensibile	**<=960 mm**
Diametro interno	**phi80mm**

Selezione

Scegliere spinta, corsa e velocità come un unico regime. Un massimo di catalogo non implica che gli altri massimi valgano contemporaneamente. Confermare passo vite, montaggio motore, riduzione e collegamento del carico prima dell'ordine.

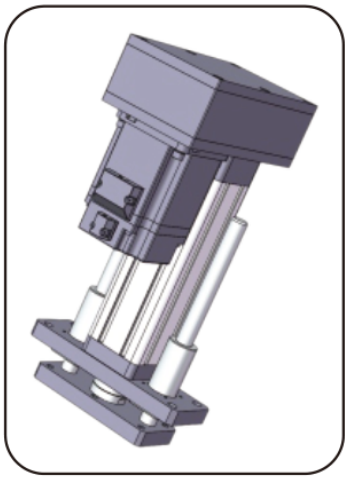

Illustrazione prodotto

emmy@htrobot.com www.htrobot.com

EDA94Z

Cilindro elettrico servo ad alta precisione e alto carico con corsa personalizzabile EDA94Z

PRODOTTO

Un cilindro elettrico servo per moto lineare guidato in una macchina o linea di produzione.

Specifiche tecniche

Finecorsa	**Interruttore magnetico**
Velocità massima consentita	**<=1000 mm/s**
Spinta massima consentita	**<=30kN**
Angolo di rotazione dello stelo del pistone	**+/-0.3 deg**
Lunghezza estensibile	**<=960 mm**
Diametro interno	**phi80mm**

Selezione

Scegliere spinta, corsa e velocità come un unico regime. Un massimo di catalogo non implica che gli altri massimi valgano contemporaneamente. Confermare passo vite, montaggio motore, riduzione e collegamento del carico prima dell'ordine.

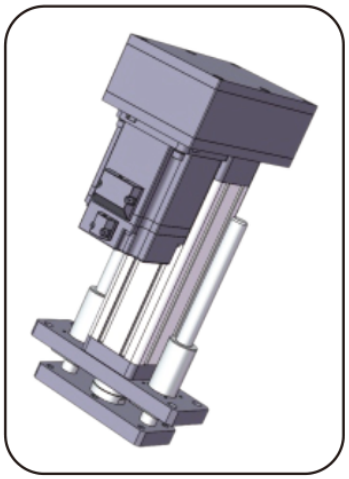

Illustrazione prodotto

EDA115

Cilindro elettrico servo ad alta precisione e alto carico con corsa personalizzabile EDA115

PRODOTTO

Un cilindro elettrico servo per moto lineare guidato in una macchina o linea di produzione.

Specifiche tecniche

Finecorsa	**Interruttore magnetico**
Velocità massima consentita	**<=250 mm/s**
Spinta massima consentita	**<=50kN**
Angolo di rotazione dello stelo del pistone	**+/-0.3 deg**
Lunghezza estensibile	**<=2000mm**
Diametro interno	**phi100mm**

Selezione

Scegliere spinta, corsa e velocità come un unico regime. Un massimo di catalogo non implica che gli altri massimi valgano contemporaneamente. Confermare passo vite, montaggio motore, riduzione e collegamento del carico prima dell'ordine.

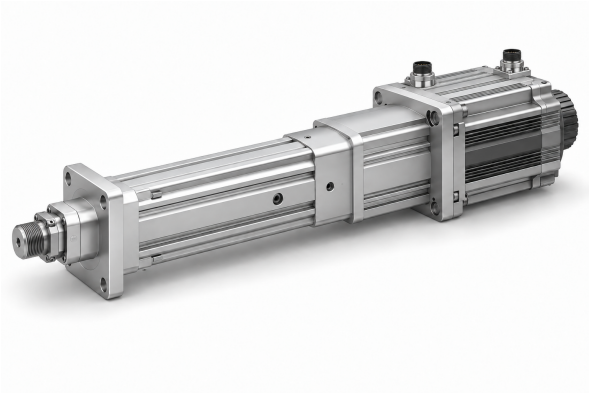

Illustrazione prodotto

emmy@htrobot.com www.htrobot.com

EDA135

Cilindro elettrico servo ad alta precisione e alto carico con corsa personalizzabile EDA135 EDA135

PRODOTTO

Un cilindro elettrico servo per moto lineare guidato in una macchina o linea di produzione.

Specifiche tecniche

Finecorsa	**Interruttore magnetico Interruttore di prossimità**
Velocità massima consentita	**<=250 mm/s**
Spinta massima consentita	**<=100kN**
Angolo di rotazione dello stelo del pistone	**+/-0.3 deg**
Lunghezza estensibile	**<=2000mm**
Diametro interno	**phi120mm**

Selezione

Scegliere spinta, corsa e velocità come un unico regime. Un massimo di catalogo non implica che gli altri massimi valgano contemporaneamente. Confermare passo vite, montaggio motore, riduzione e collegamento del carico prima dell'ordine.

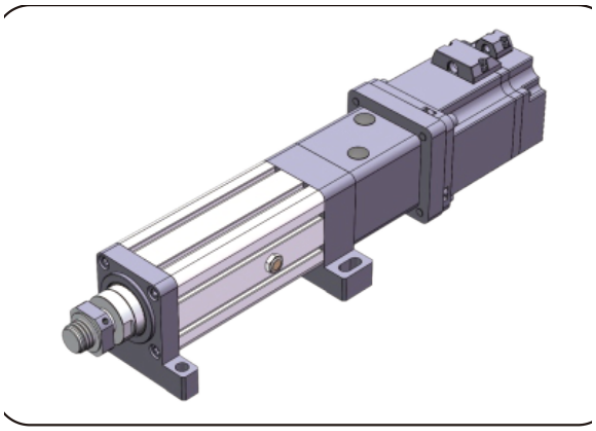

Illustrazione prodotto

emmy@htrobot.com www.htrobot.com

EDA140

Cilindro elettrico servo ad alta precisione e alto carico con corsa personalizzabile EDA140 EDA140

PRODOTTO

Un cilindro elettrico servo per moto lineare guidato in una macchina o linea di produzione.

Specifiche tecniche

Finecorsa	**Interruttore di prossimità**
Velocità massima consentita	**<=250 mm/s**
Spinta massima consentita	**<=130kN**
Angolo di rotazione dello stelo del pistone	**+/-0.3 deg**
Lunghezza estensibile	**<=2000mm**
Diametro interno	**phi110mm**

Selezione

Scegliere spinta, corsa e velocità come un unico regime. Un massimo di catalogo non implica che gli altri massimi valgano contemporaneamente. Confermare passo vite, montaggio motore, riduzione e collegamento del carico prima dell'ordine.

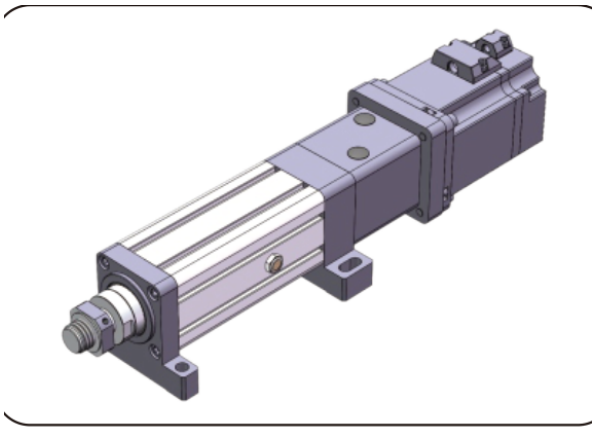

Illustrazione prodotto

emmy@htrobot.com www.htrobot.com

EDA160

Cilindro elettrico servo ad alta precisione e alto carico con corsa personalizzabile EDA160 EDA160

PRODOTTO

Un cilindro elettrico servo per moto lineare guidato in una macchina o linea di produzione.

Specifiche tecniche

Finecorsa	**Interruttore di prossimità**
Velocità massima consentita	**<=250 mm/s**
Spinta massima consentita	**<=180kN**
Angolo di rotazione dello stelo del pistone	**+/-0.3 deg**
Lunghezza estensibile	**<=2000mm**
Diametro interno	**phi140mm**

Selezione

Scegliere spinta, corsa e velocità come un unico regime. Un massimo di catalogo non implica che gli altri massimi valgano contemporaneamente. Confermare passo vite, montaggio motore, riduzione e collegamento del carico prima dell'ordine.

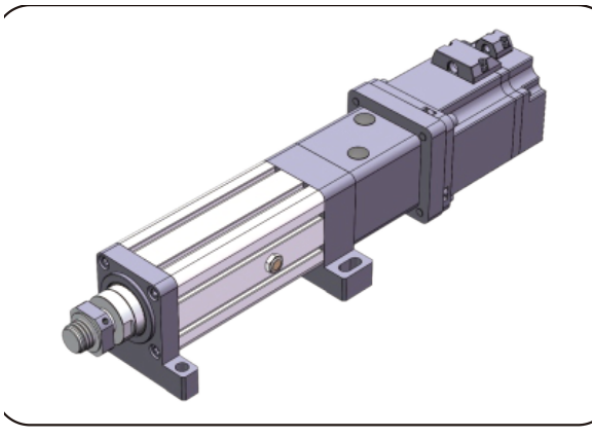

Illustrazione prodotto

emmy@htrobot.com www.htrobot.com

EDA180

Cilindro elettrico servo ad alta precisione e alto carico con corsa personalizzabile EDA180 EDA180

PRODOTTO

Un cilindro elettrico servo per moto lineare guidato in una macchina o linea di produzione.

Specifiche tecniche

Finecorsa	**Interruttore di prossimità**
Velocità massima consentita	**<=250 mm/s**
Spinta massima consentita	**<=250kN**
Angolo di rotazione dello stelo del pistone	**+/-0.3 deg**
Lunghezza estensibile	**<=2000mm**
Diametro interno	**phi160mm**

Selezione

Scegliere spinta, corsa e velocità come un unico regime. Un massimo di catalogo non implica che gli altri massimi valgano contemporaneamente. Confermare passo vite, montaggio motore, riduzione e collegamento del carico prima dell'ordine.

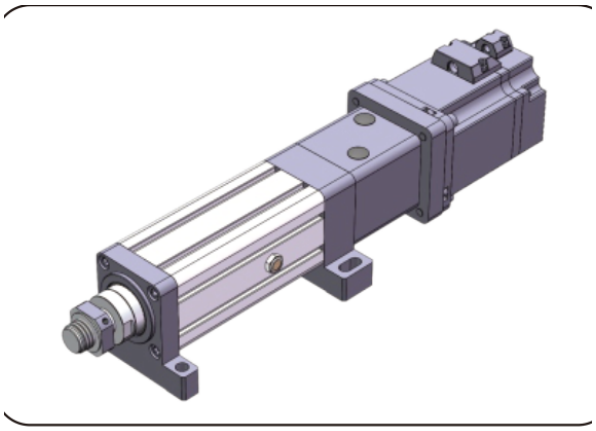

Illustrazione prodotto

emmy@htrobot.com www.htrobot.com

EDA245

Cilindro elettrico servo ad alta precisione e alto carico con corsa personalizzabile EDA245

PRODOTTO

Un cilindro elettrico servo per moto lineare guidato in una macchina o linea di produzione.

Specifiche tecniche

Finecorsa	**Interruttore di prossimità**
Velocità massima consentita	**<=250 mm/s**
Spinta massima consentita	**<=400kN**
Angolo di rotazione dello stelo del pistone	**+/-0.3 deg**
Lunghezza estensibile	**<=2000mm**
Diametro interno	**phi180mm**

Selezione

Scegliere spinta, corsa e velocità come un unico regime. Un massimo di catalogo non implica che gli altri massimi valgano contemporaneamente. Confermare passo vite, montaggio motore, riduzione e collegamento del carico prima dell'ordine.

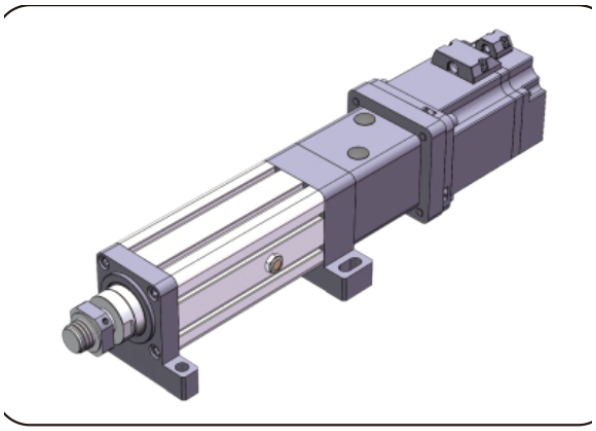

Illustrazione prodotto

emmy@htrobot.com www.htrobot.com

EDA300

Cilindro elettrico servo ad alta precisione e alto carico con corsa personalizzabile EDA300

PRODOTTO

Un cilindro elettrico servo per moto lineare guidato in una macchina o linea di produzione.

Specifiche tecniche

Finecorsa	**Interruttore di prossimità**
Velocità massima consentita	**<=250 mm/s**
Spinta massima consentita	**<=600kN**
Angolo di rotazione dello stelo del pistone	**+/-0.3 deg**
Lunghezza estensibile	**<=2000mm**
Diametro interno	**phi230mm**

Selezione

Scegliere spinta, corsa e velocità come un unico regime. Un massimo di catalogo non implica che gli altri massimi valgano contemporaneamente. Confermare passo vite, montaggio motore, riduzione e collegamento del carico prima dell'ordine.

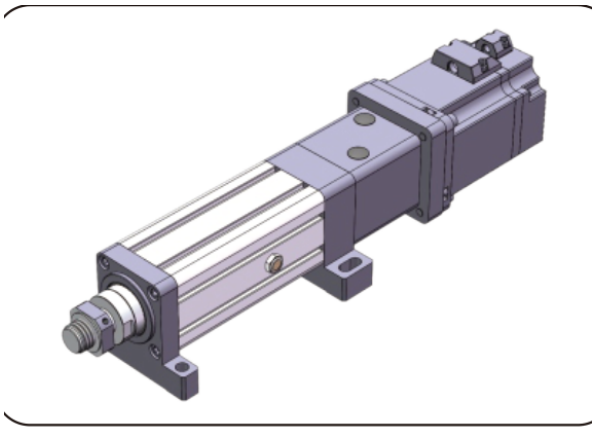

Illustrazione prodotto

emmy@htrobot.com www.htrobot.com

EDF90

Cilindro elettrico servo ad alta precisione e alto carico con corsa personalizzabile EDF94

PRODOTTO

Un cilindro elettrico servo per moto lineare guidato in una macchina o linea di produzione.

Specifiche tecniche

Diametro esterno	**phi90 mm**
Spinta massima consentita	**<=100KG**
Lunghezza estensibile	**<=1800mm**
Velocità massima consentita	**<=50 mm/s**

Selezione

Scegliere spinta, corsa e velocità come un unico regime. Un massimo di catalogo non implica che gli altri massimi valgano contemporaneamente. Confermare passo vite, montaggio motore, riduzione e collegamento del carico prima dell'ordine.

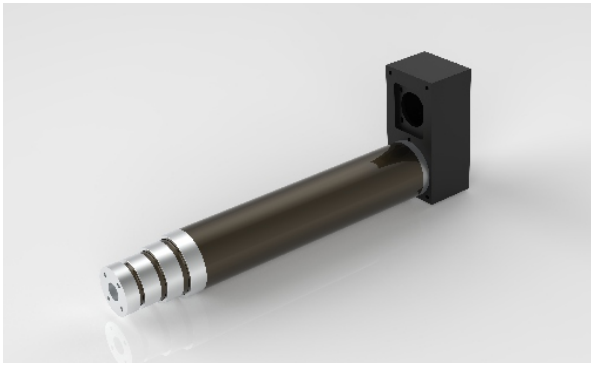

Illustrazione prodotto