EDA40

Silinder elektrik servo ketepatan tinggi dan beban tinggi dengan lejang boleh disesuaikan EDA40

Produk

Silinder elektrik servo untuk gerakan linear berpandu dalam mesin atau talian pengeluaran.

Spesifikasi teknikal

Diameter dalaman	**phi30 mm**
Suis had	**Suis magnet**
Kelajuan maksimum yang dibenarkan	**<=250 mm/s**
Daya tujahan maksimum yang dibenarkan	**<=0.5kN**
Sudut putaran rod omboh	**+/-0.3 deg**
Panjang boleh dilanjutkan	**<=360 mm**

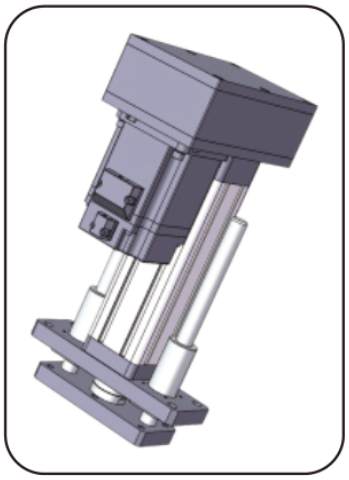

Ilustrasi produk

Pemilihan

Pilih tujahan, lejang dan kelajuan sebagai satu tugas. Maksimum katalog tidak bermaksud maksimum lain terpakai bersama. Sahkan lead skru, pemasangan motor, penurunan gear, dan sambungan beban sebelum memesan.

Parameter asas

(Nota: Tujahan, lejang dan kelajuan hendaklah digabungkan dengan penggunaan sebenar, dan nilai had atas ketiga-tiganya tidak boleh digunakan bersama.)

Diameter luar	Diameter dalaman	Daya tujahan maksimum yang dibenarkan	Panjang boleh dilanjutkan	Kelajuan maksimum yang dibenarkan	Kelajuan maksimum dibenarkan Sudut putaran rod omboh Suis had	Suis had
40x40 mm	phi30 mm	<=0.5KN	<=360 mm	<=250 mm/s	+/-0.3 deg	Suis magnet

Pilihan pemacu dan motor

Jarak pendahuluan skru bebola	Nisbah kelajuan roda segerak (input: output)	Nisbah kelajuan roda segerak (input: output)	Nisbah kelajuan roda segerak (input: output)	Spesifikasi motor yang boleh dipasang terus	Spesifikasi motor yang boleh dipasang terus	Reducer yang boleh dipadankan
04mm	1:1	1.5:1	2:1	40A	42B	NO
05mm	1:1	1.5:1	2:1	40A	42B	NO

emmy@htrobot.com www.htrobot.com

EDA40

Silinder elektrik

Parameter skru bebola

(Nota: Parameter skru bebola terpakai untuk lejang <= 300mm. Untuk lejang lebih besar daripada 300mm, sila rujuk kakitangan teknikal kami.)

Model skru bebola	Jenis	Diameter	Jarak pendahuluan skru bebola	Ca (KN)	Coa (KN)	Kekakuan skru bebola	Diameter bebola	Aci skru	Nisbah kelangsingan	Gred ketepatan	Ketepatan kedudukan
BSH1204-3.5	Skru bebola	12 mm	04mm	7.8 KN	16.1 KN	23Kgf/um	2.5mm	8K3	1:30	C5/+/-0.01	C7/+/-0.02
BSH1205-3.5	Skru bebola	12 mm	05mm	7.8 KN	16.1 KN	23Kgf/um	2.5mm	8K3	1:30	C5/+/-0.01	C7/+/-0.02

Parameter galas

Model galas	Cr (KN)	Cor (KN)
Galas bebola alur dalam 6900-2RSx2	2.7 KN	1.27 KN

Takal pemasaan dan tali sawat

Nisbah kelajuan roda segerak	Spesifikasi gear pemacu	Spesifikasi gear dipacu	Bilangan gigi gear pemacu	Bilangan gigi roda dipacu	Jarak pusat roda segerak	Lilitan tali sawat segerak	Lebar tali sawat segerak
1:1	3M10T21	3M10T15	30	30	47.5mm	186	10mm
1.5:1	3M10T21	3M10T15	20	30	47.5mm	171	10mm
2:1	3M10T21	3M10T15	20	40	47.5mm	186	10mm

Jadual padanan dimensi (mm)

Jenis sambungan beban	phiA	phiB	phiC	C	D	E	F	H	G	M
Benang luar	phi34	phi20	-	20	43	3	8	-	17	M12x1.0
Benang dalam	phi34	phi20	-	16	15	3	-	-	17	M10
Penyambung jenis I	phi34	phi20	phi10	-	65	3	10	15	17	-
Galas mata ikan	phi34	phi20	phi10	-	45	3	14	-	17	-
Sambungan Y	phi34	phi20	phi10	-	65	3	10	40	19	-

emmy@htrobot.com www.htrobot.com