# Série de eixos telescópicos HTSL80

SL80 · Série de eixos telescópicos

Verifique o apoio e a montagem em toda a gama de extensão. Inclua o momento de carga e o espaço de cabos na revisão de instalação.

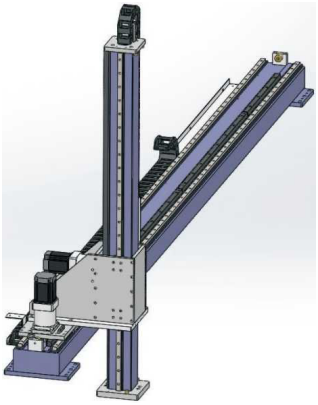

SL ilustração da série

## Especificações revistas

| Parâmetro | Valor |
|---|---|
| Repetibilidade | ±0.1 mm |
| Carga vertical | 120 kg |
| Passo da engrenagem | 166 mm |
| Número da caixa de velocidades (cabeçalho impresso mm) | 120 mm |
| Especificação da engrenagem | 2M |
| Guia linear (código de origem) | 20 |
| Exemplo de encomenda (referência) | SL80-L166-S500-R90-C4-0001 |
| Modelo de sensor | Exterior FC307 (NPN) |
| Gama de curso e incremento | 100-2050mm/intervalo 50 |

Os desenhos de instalação estão no atlas dimensional separado.

emmy@htrobot.com www.htrobot.com

# Referência de engenharia

## Notas de aplicação

Referência de aplicação: A origem descreve eixos telescópicos para manuseamento, paletização e triagem em equipamentos logísticos, automóveis e médicos, com transporte vertical como aplicação de poupança de espaço.

Referência de instalação: Com e sem cobertura de fole são mostrados na página de desenho de origem oposta.

Diferenças de encomenda e especificação: O exemplo usa R90; a anotação do redutor e a tabela básica indicam 120mm.