KTH12 ขนาด

มุมมองขนาดและการติดตั้ง หน่วยคือป้ายที่พิมพ์บนแต่ละมุมมอง

รูปเหล่านี้ไม่ได้เลือกช่วงชัก ยืนยันการติดตั้งกับโครงแบบที่สั่ง

รูป: 2 มุมมอง. มุมมองแหล่งปลาย BD, มุมมองแหล่งปลาย BM

KTH12 · รูป · มุมมองแหล่งปลาย BD

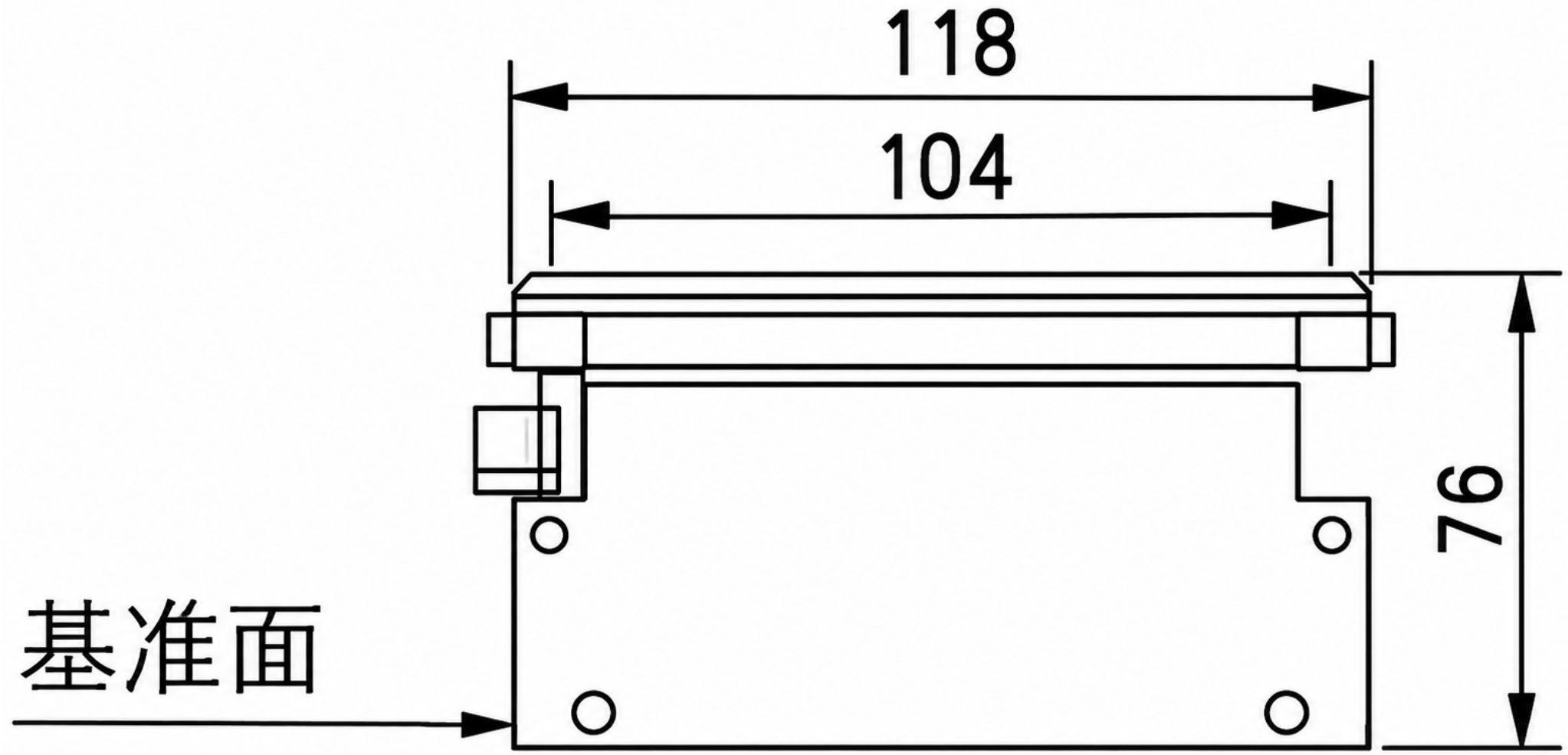

KTH12 · รูป · มุมมองแหล่งปลาย BM

