TKK86 ขนาด

มุมมองขนาดและการติดตั้ง หน่วยคือป้ายที่พิมพ์บนแต่ละมุมมอง

รูปเหล่านี้ไม่ได้เลือกช่วงชัก ยืนยันการติดตั้งกับโครงแบบที่สั่ง

รูป: 4 มุมมอง. ไม่มีฝาครอบ, มีฝาครอบ, มุมมองอะแดปเตอร์มอเตอร์ 1, มุมมองอะแดปเตอร์มอเตอร์ 2

TKK86 · รูป · ไม่มีฝาครอบ

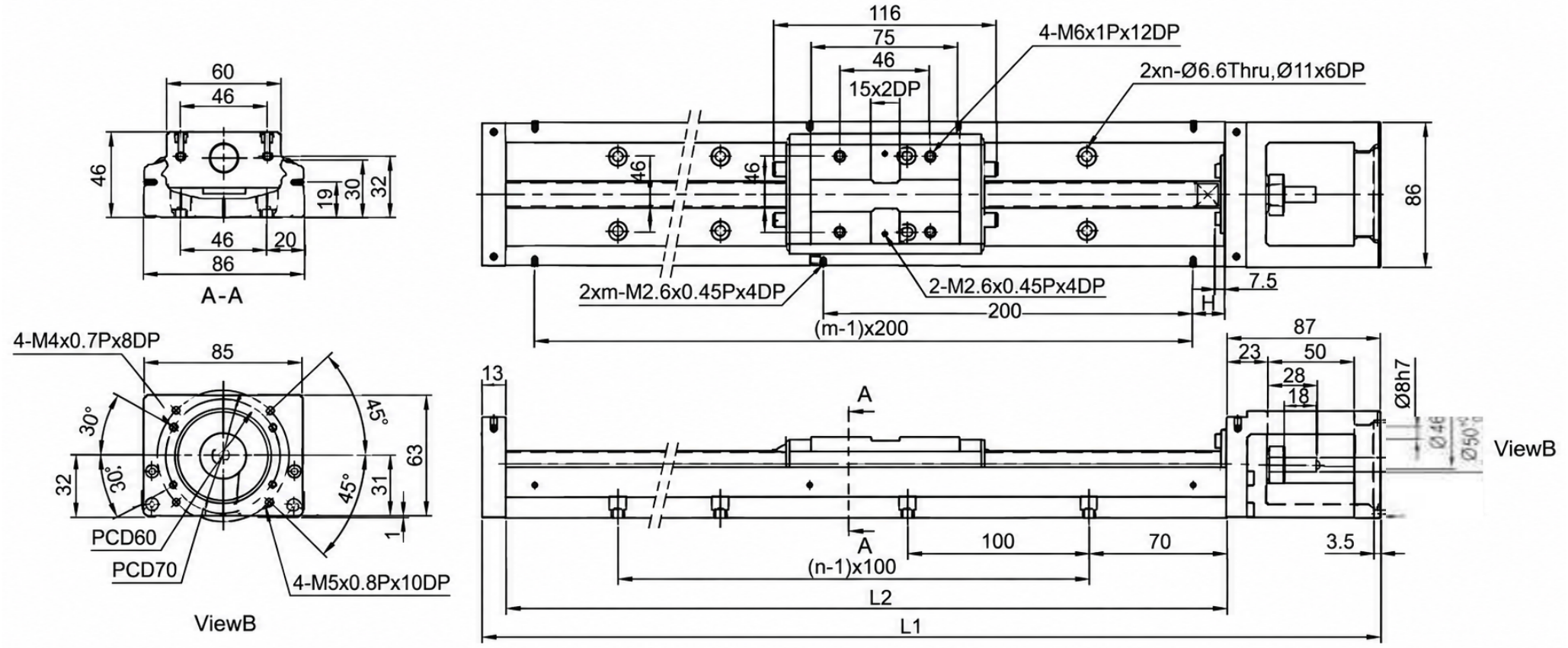

TKK86 · รูป · มีฝาครอบ

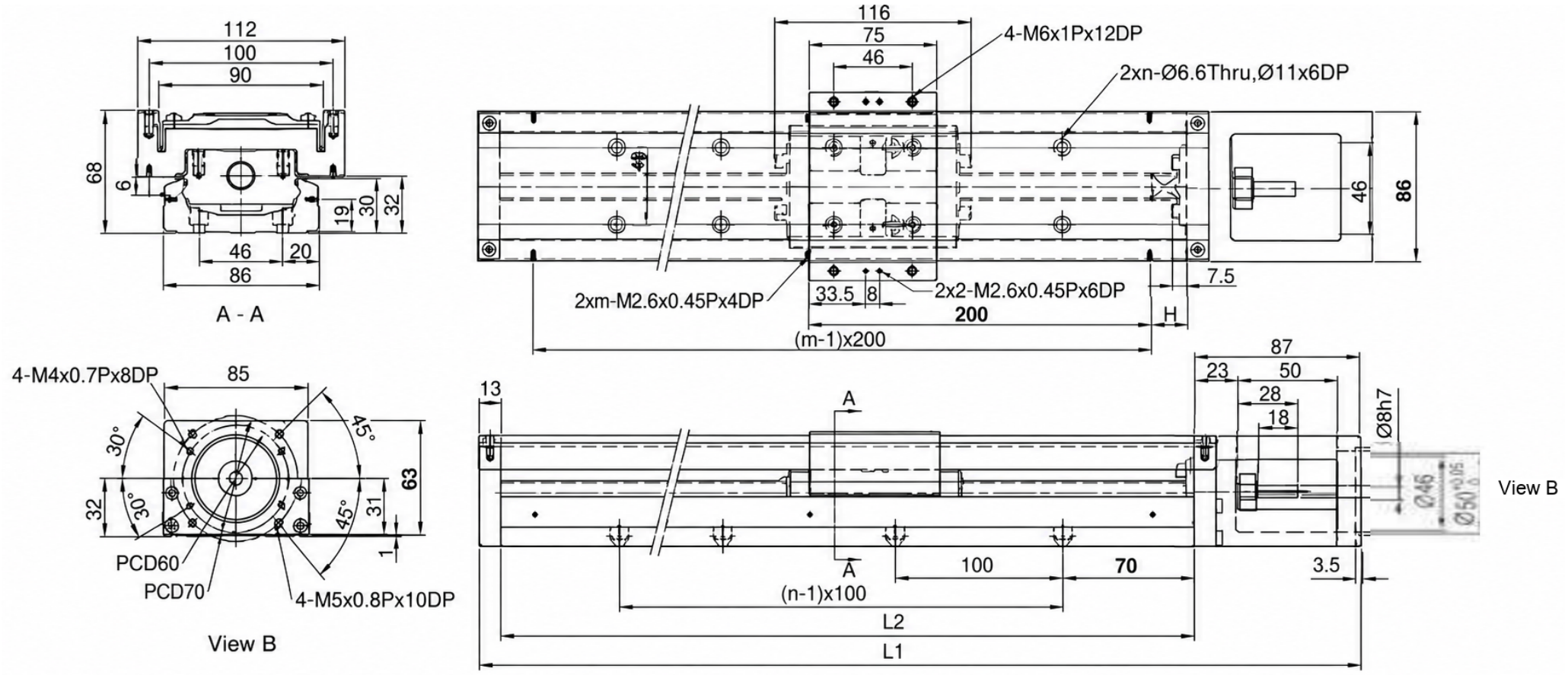

TKK86 · รูป · มุมมองอะแดปเตอร์มอเตอร์ 1

Motor Adaptor Flange F0

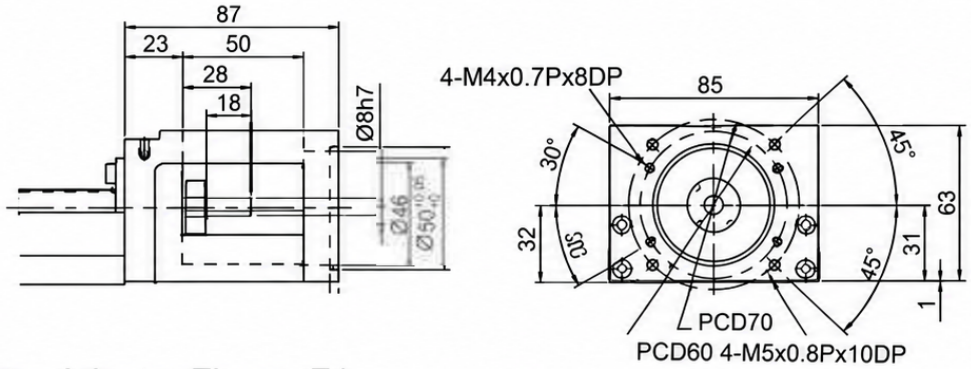

Motor Adaptor Flange F1

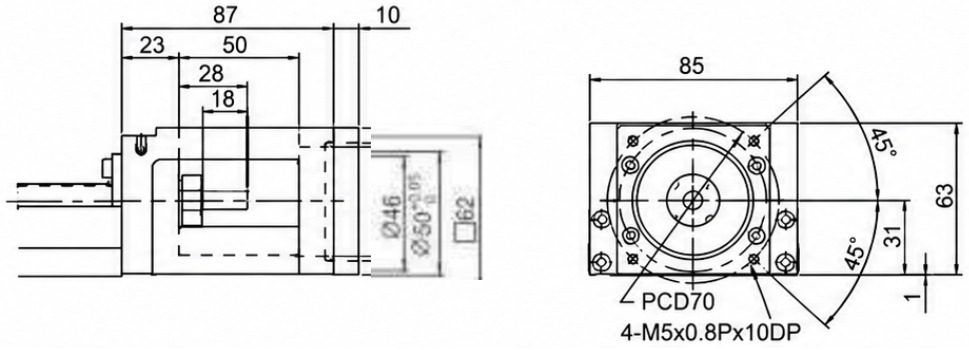

Motor Adaptor Flange F4

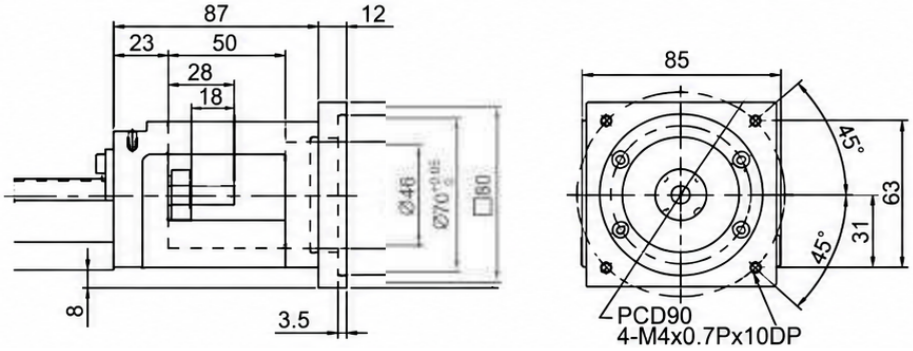

TKK86 · รูป · มุมมองอะแดปเตอร์มอเตอร์ 2

Motor Adaptor Flange F2

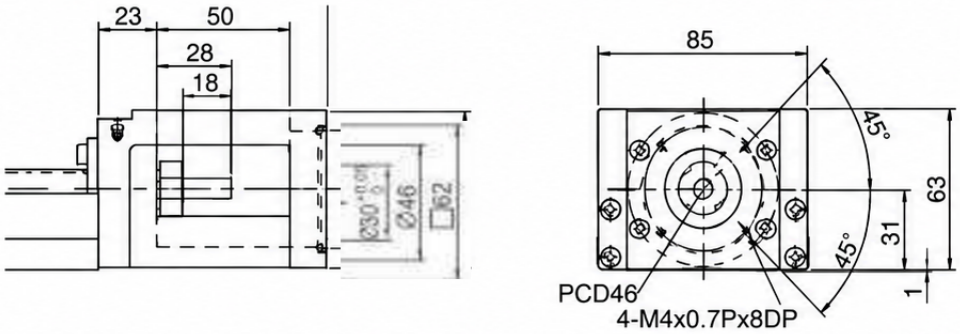

Motor Adaptor Flange F5

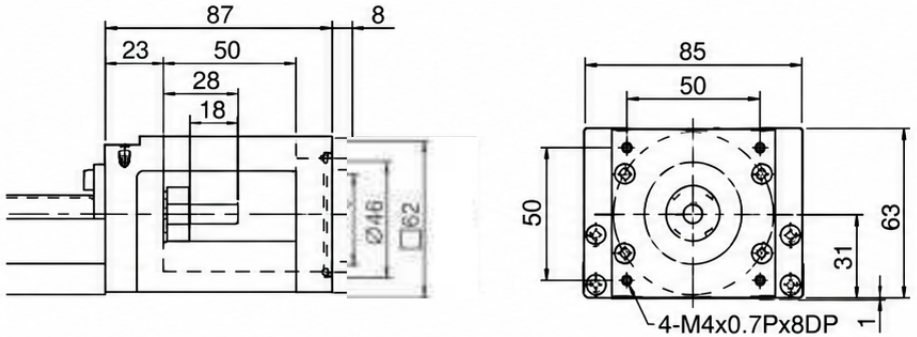

Motor Adaptor Flange F3

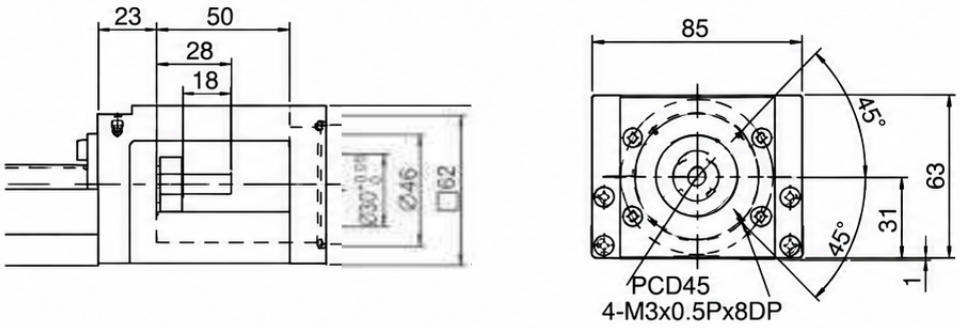

Motor Adaptor Flange F6

