Teleskopachsen-Serie HTSL100

SL100 · Teleskopachsen-Serie

Abstützung und Einbau über den gesamten Ausfahrbereich prüfen. Lastmoment und Kabelraum in die Einbauprüfung einbeziehen.

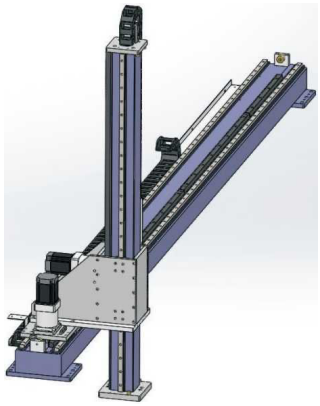

SL Serienabbildung

Geprüfte Spezifikationen

Kenngröße	Wert
Wiederholgenauigkeit	±0.1 mm
Vertikale Last	200 kg
Getriebenummer (gedruckter Kopf mm)	120 mm
Zahnradsteigung	166 mm
Getriebespezifikation	2M
Linearführung (Quellencode)	25
Bestellbeispiel (Referenz)	SL100-L200-S500-U-R160-C4-D
Sensormodell	Außen FC307 (NPN)
Hubbereich und Hubteilung	100-2050mm/Intervall 50

Einbauzeichnungen stehen im separaten Maßatlas.

emmy@htrobot.com www.htrobot.com

Technische Referenz

Anwendungshinweise

Anwendungsreferenz: Die Quelle beschreibt Teleskopachsen für Handling, Palettieren und Sortieren in Logistik-, Automotive- und Medizingeräten, mit Vertikaltransport als platzsparende Anwendung.

Einbaureferenz: Mit und ohne Balgabdeckung sind auf der gegenüberliegenden Quellen-Zeichnungsseite dargestellt.

Unterschiede zwischen Bestellung und Spezifikation: Die Beispielsteigung ist L200 und Getriebe R160; die Basistabellensteigung ist 166mm und die Getriebenummer 120mm.