LYD-66D viste di disegno

Usare le quote e le condizioni etichettate. Non scalare i disegni.

01 Dimensioni
02 Cablaggio, D
03 Cablaggio, N
04 Cablaggio, P

CONTATTO HTROBOT
emmy@htrobot.com **www.htrobot.com**

LYD-66D - Dimensioni

Non quotare il disegno in scala.

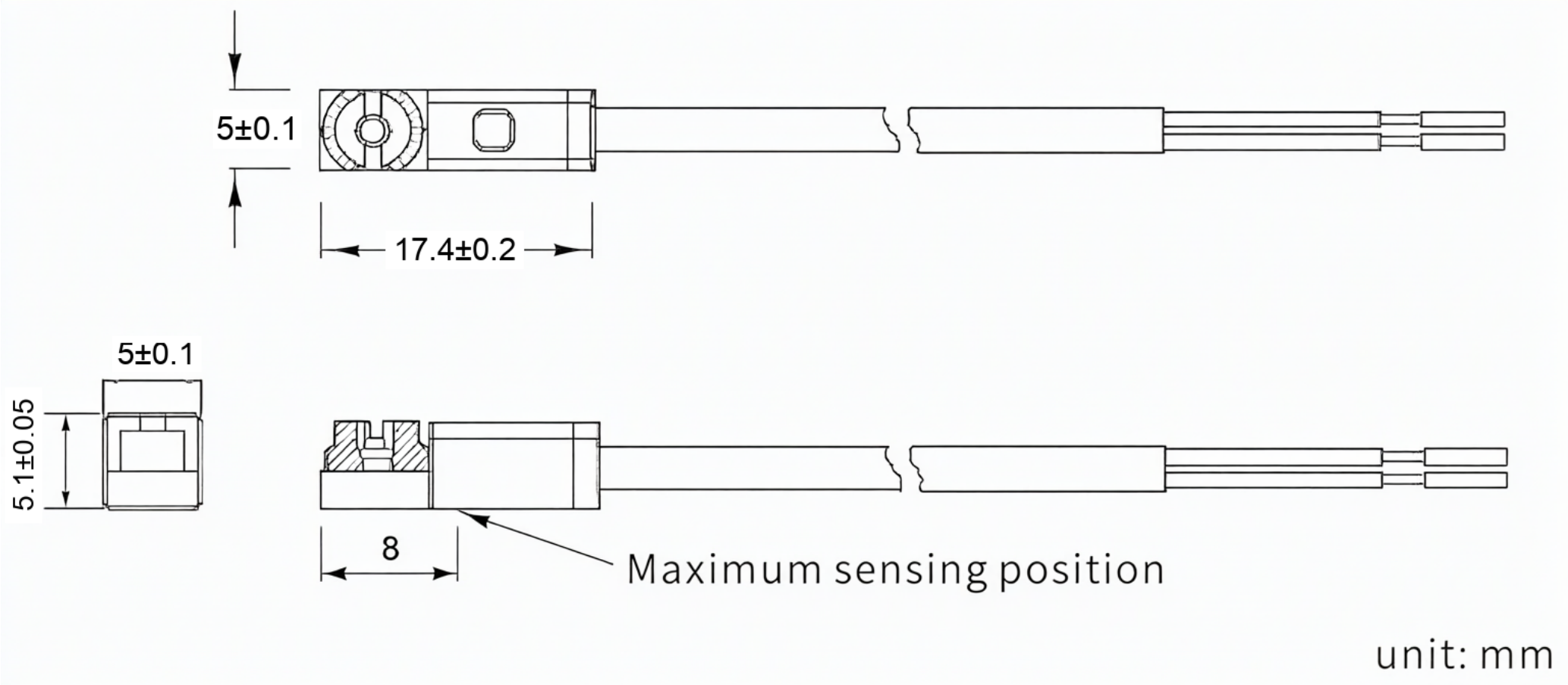

LYD-66D - CABLAGGIO, D

Non quotare il disegno in scala.

LYD-66D /LYD -66D-NC

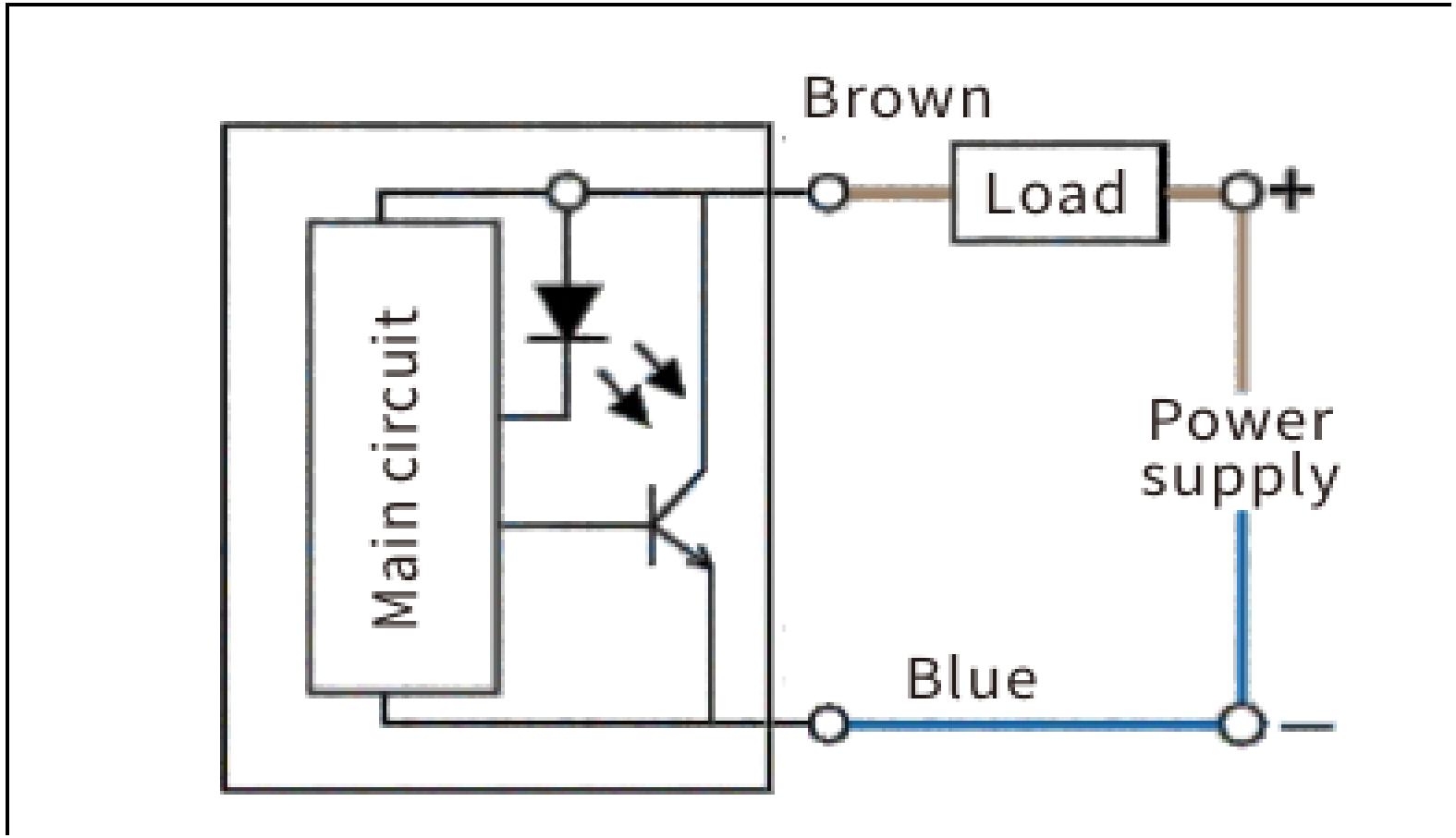

LYD-66D - CABLAGGIO, N

Non quotare il disegno in scala.

LYD-66N /LYD -66N-NC

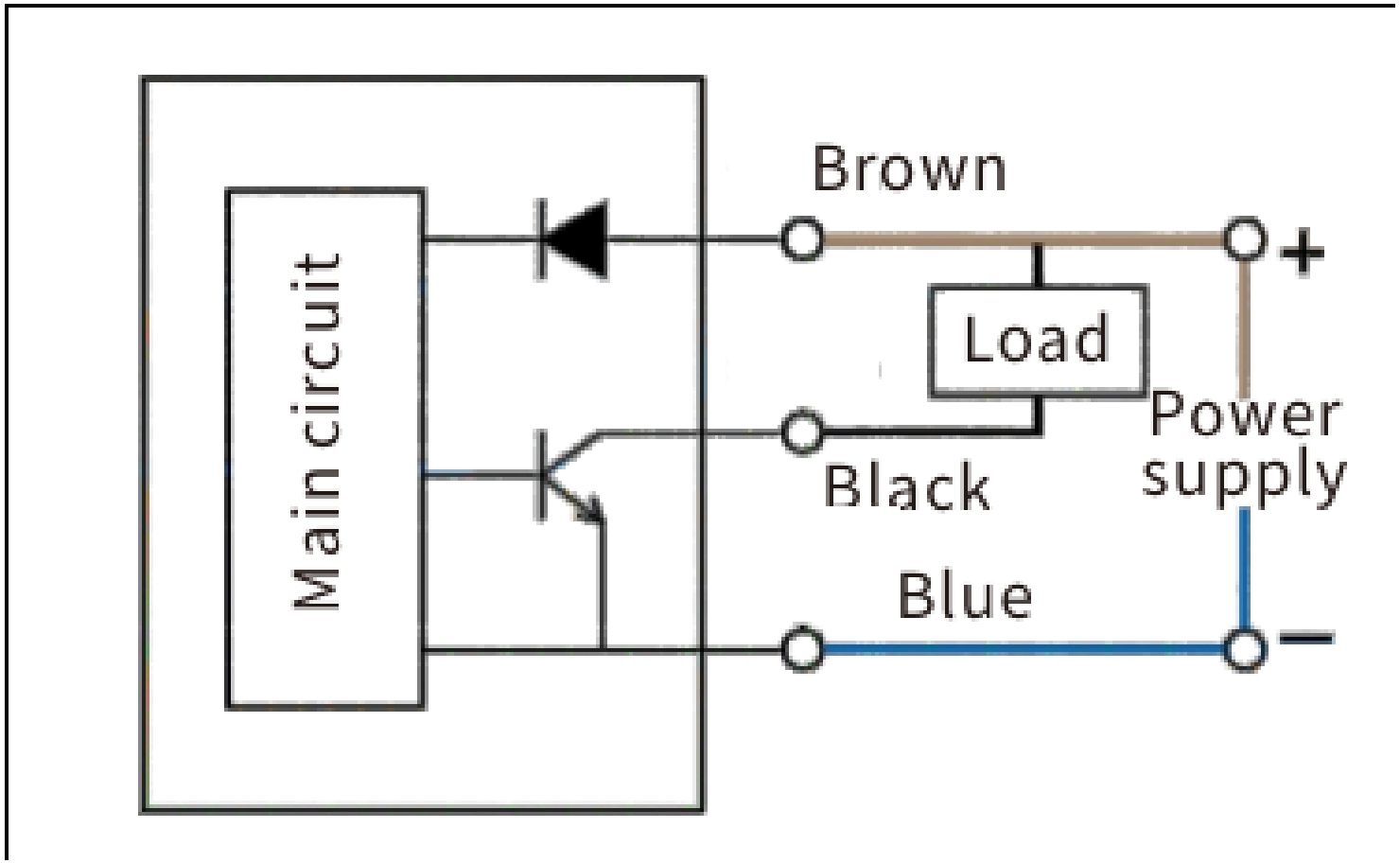

LYD-66D - CABLAGGIO, P

Non quotare il disegno in scala.

LYD-66P /LYD -66P-NC

