MKK50 الأبعاد

مناظر الأبعاد والتركيب. الوحدات هي التسميات المطبوعة على كل منظر.

هذه الرسوم لا تختار شوطاً. أكّد التركيب مقابل التكوين الذي تطلبه.

F0 بدون غطاء1 : مناظر. لوحة 1

H0 بدون غطاء1 : مناظر. لوحة 2

HR بدون غطاء1 : مناظر. لوحة 1

HL بدون غطاء1 : مناظر. لوحة 2

HS بدون غطاء1 : مناظر. لوحة 1

HM بدون غطاء1 : مناظر. لوحة 2

F0 مع الغطاء1 : مناظر. لوحة 1

H0 مع الغطاء1 : مناظر. لوحة 2

HR مع الغطاء1 : مناظر. لوحة 1

HL مع الغطاء1 : مناظر. لوحة 2

HS مع الغطاء1 : مناظر. لوحة 1

HM مع الغطاء1 : مناظر. لوحة 2

F0 غطاء تلسكوبي1 : مناظر. لوحة 1

H0 غطاء تلسكوبي1 : مناظر. لوحة 2

HR غطاء تلسكوبي1 : مناظر. لوحة 1

HL غطاء تلسكوبي1 : مناظر. لوحة 2

HS غطاء تلسكوبي1 : مناظر. لوحة 1

HM غطاء تلسكوبي1 : مناظر. لوحة 2

F0: 1 مناظر. تركيب F0

F1: 1 مناظر. تركيب F1

F2: 1 مناظر. تركيب F2

F3: 1 مناظر. تركيب F3

H0: 1 مناظر. تركيب H0

F0 · MKK50 بدون غطاء · لوحة 1

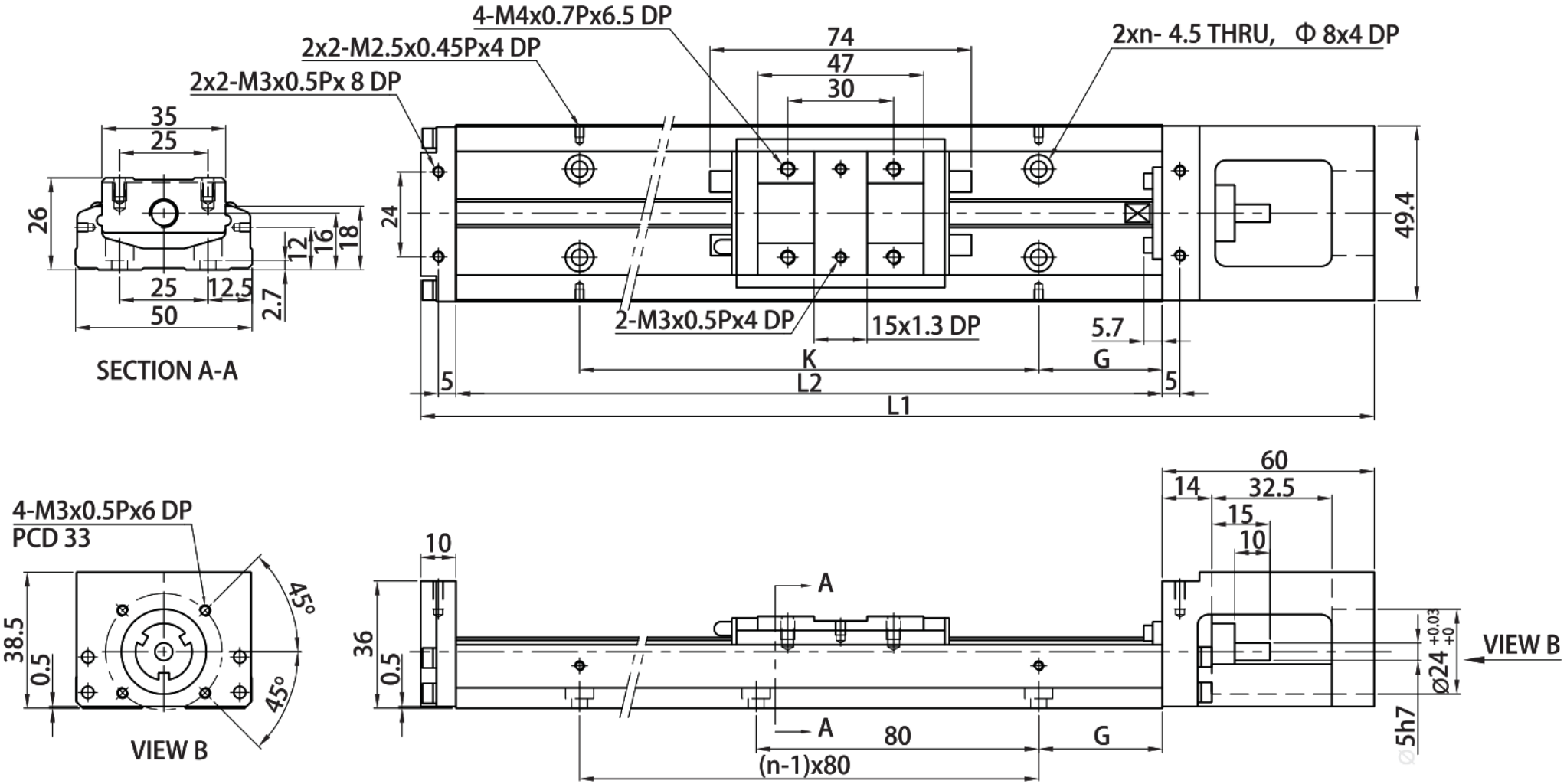

H0 · MKK50 بدون غطاء · لوحة 2

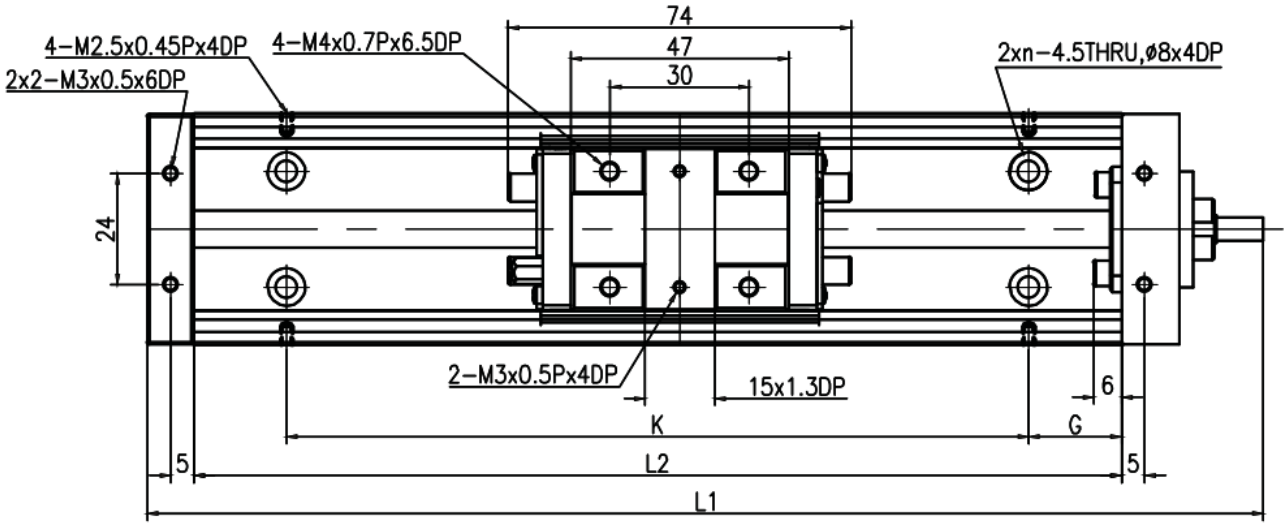

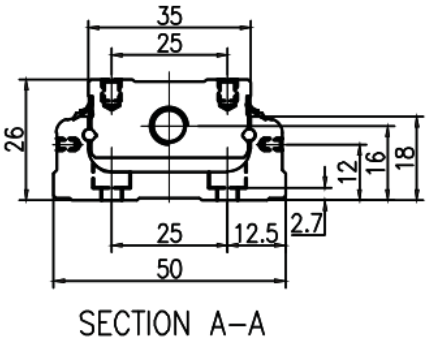

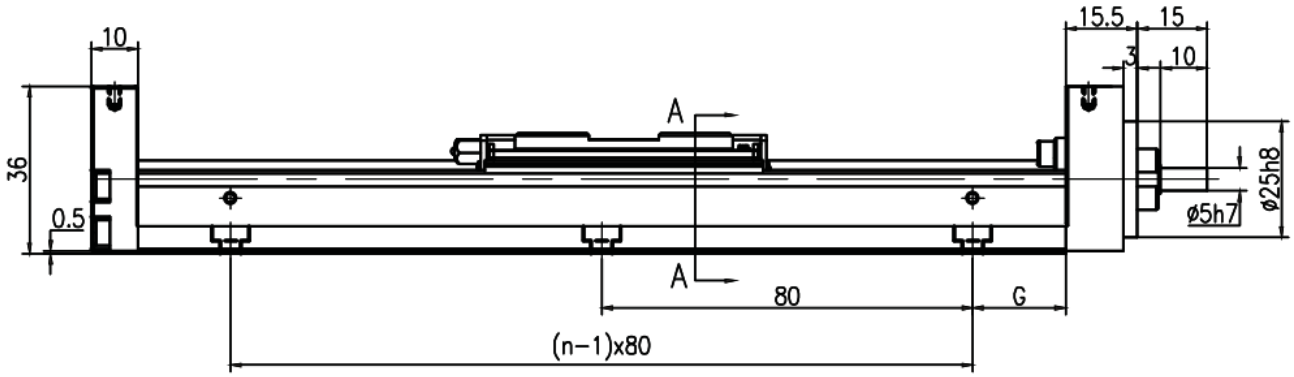

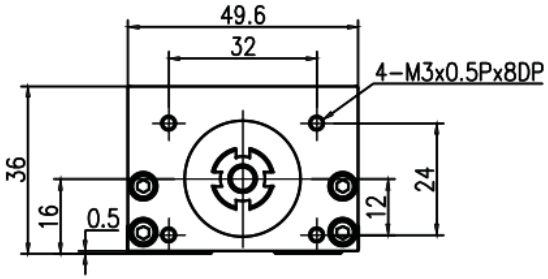

HR · MKK50 بدون غطاء · لوحة 1

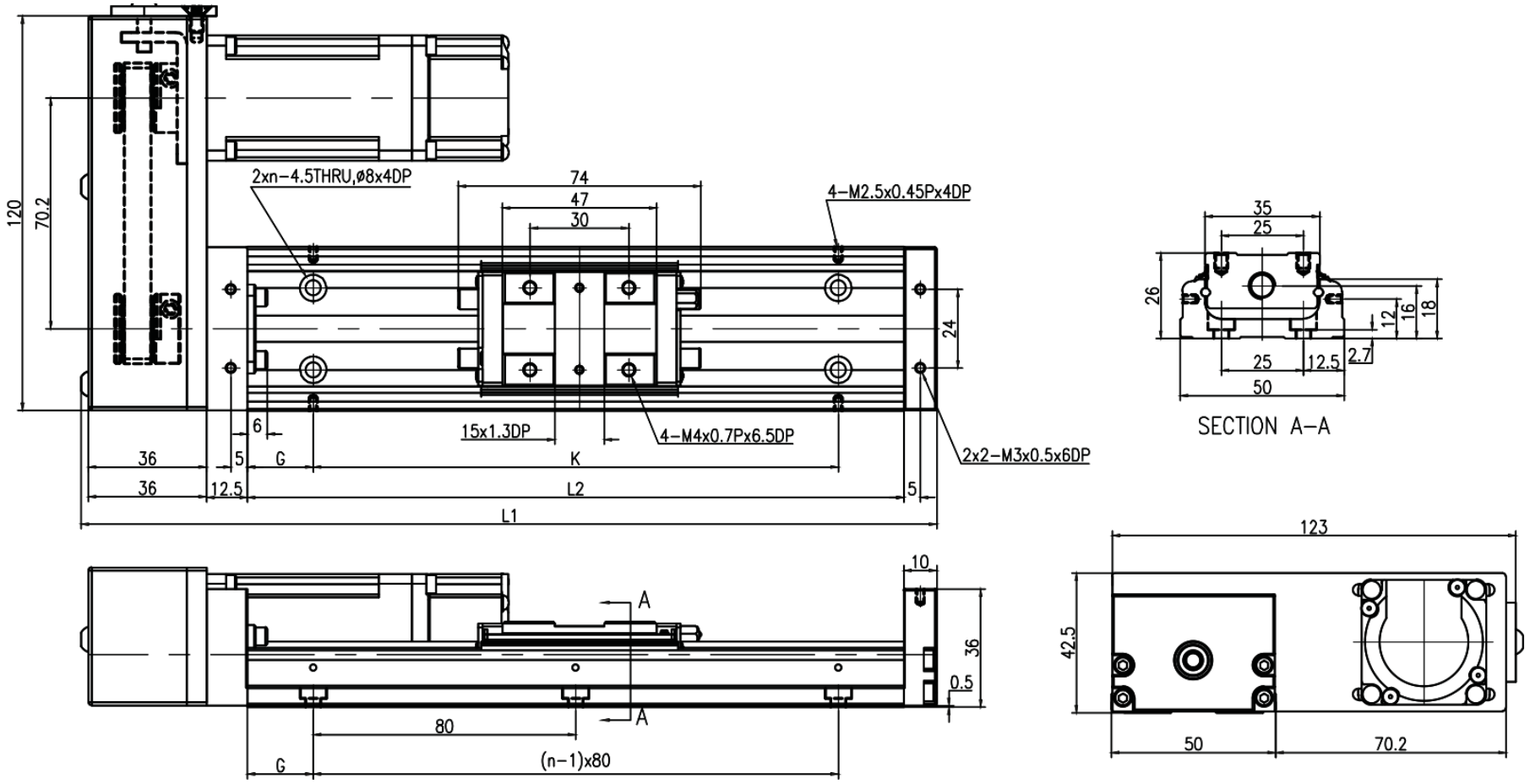

HL · MKK50 بدون غطاء · لوحة 2

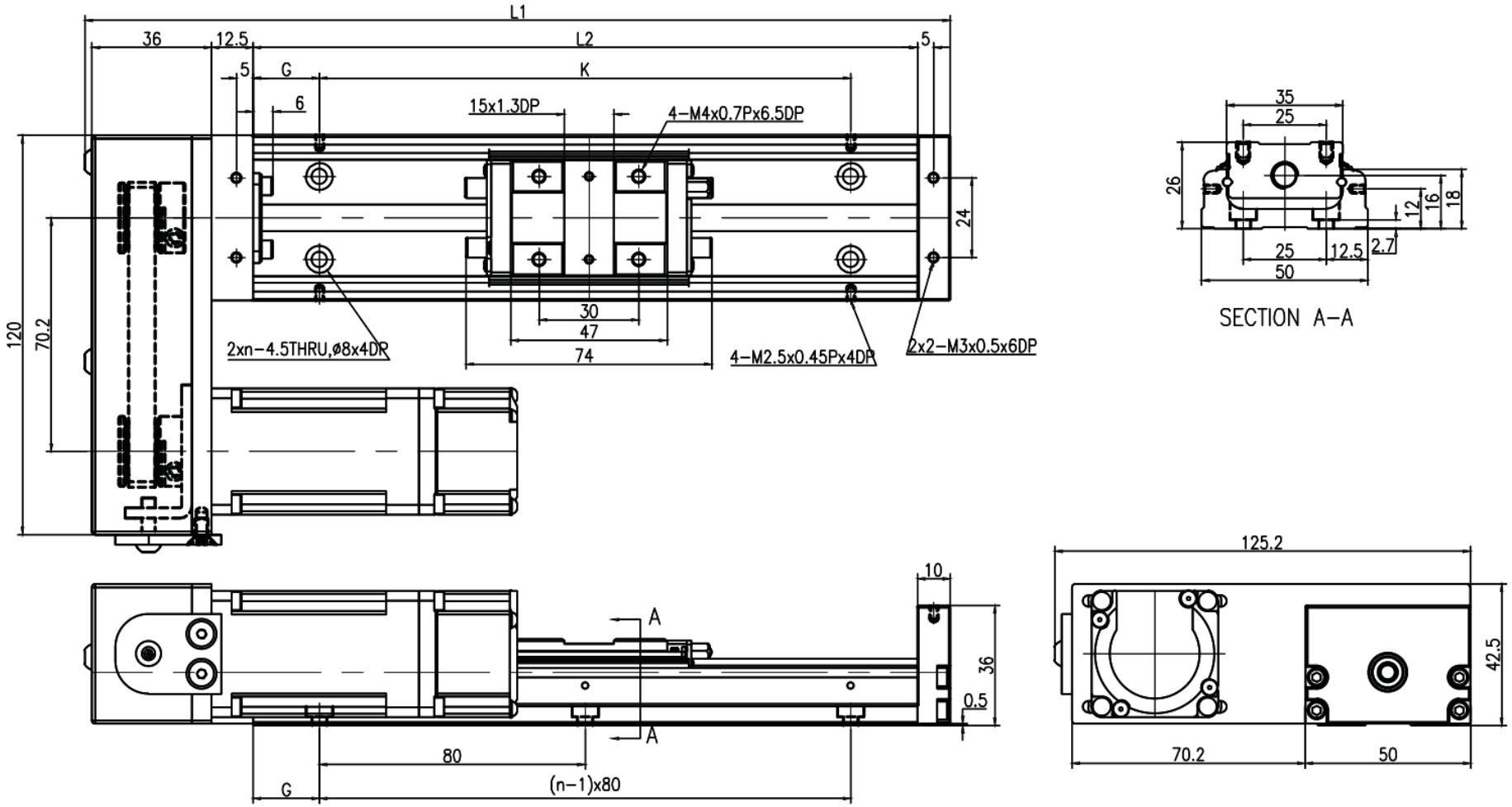

HS · MKK50 بدون غطاء · لوحة 1

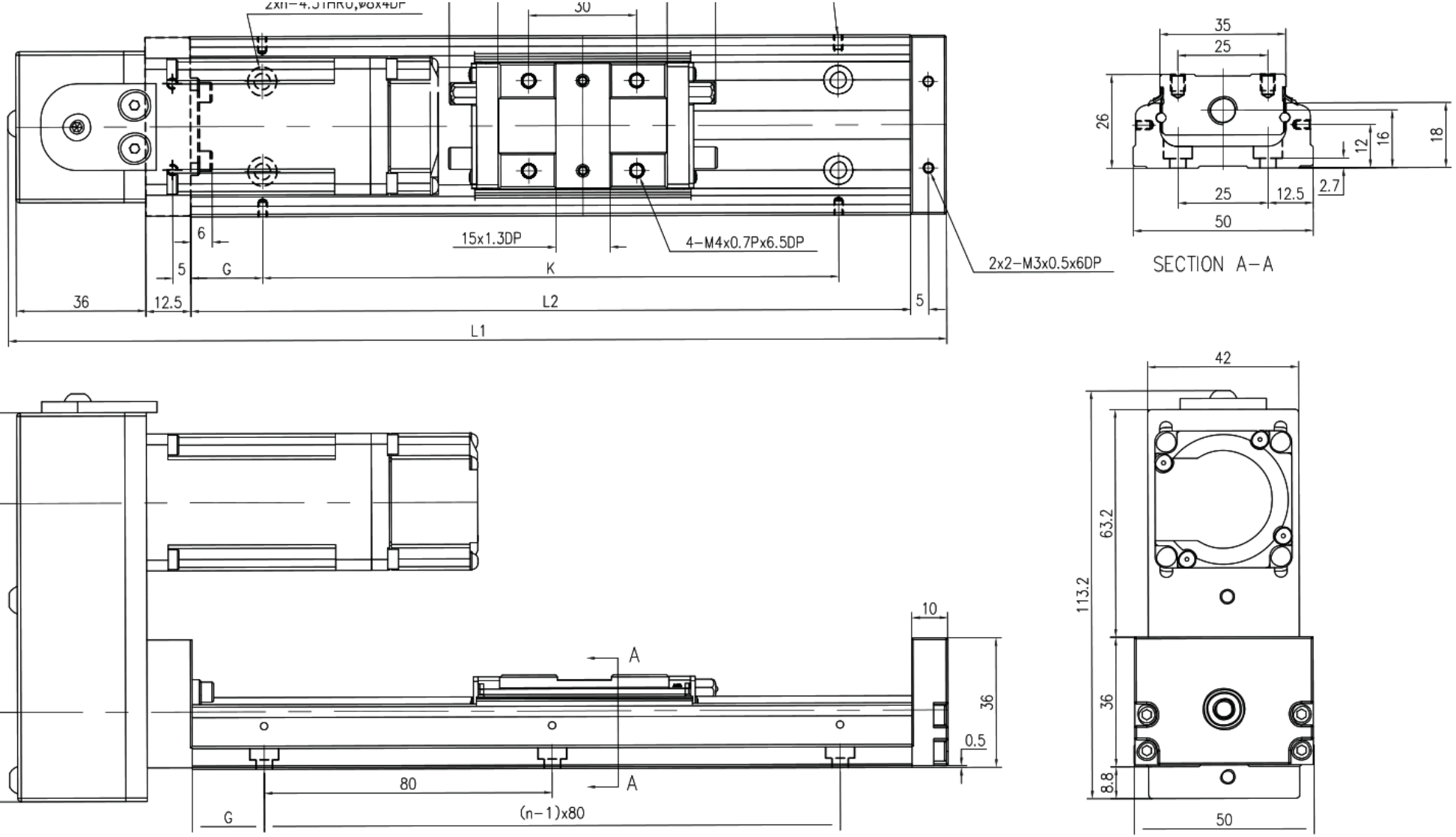

HM · MKK50 بدون غطاء · لوحة 2

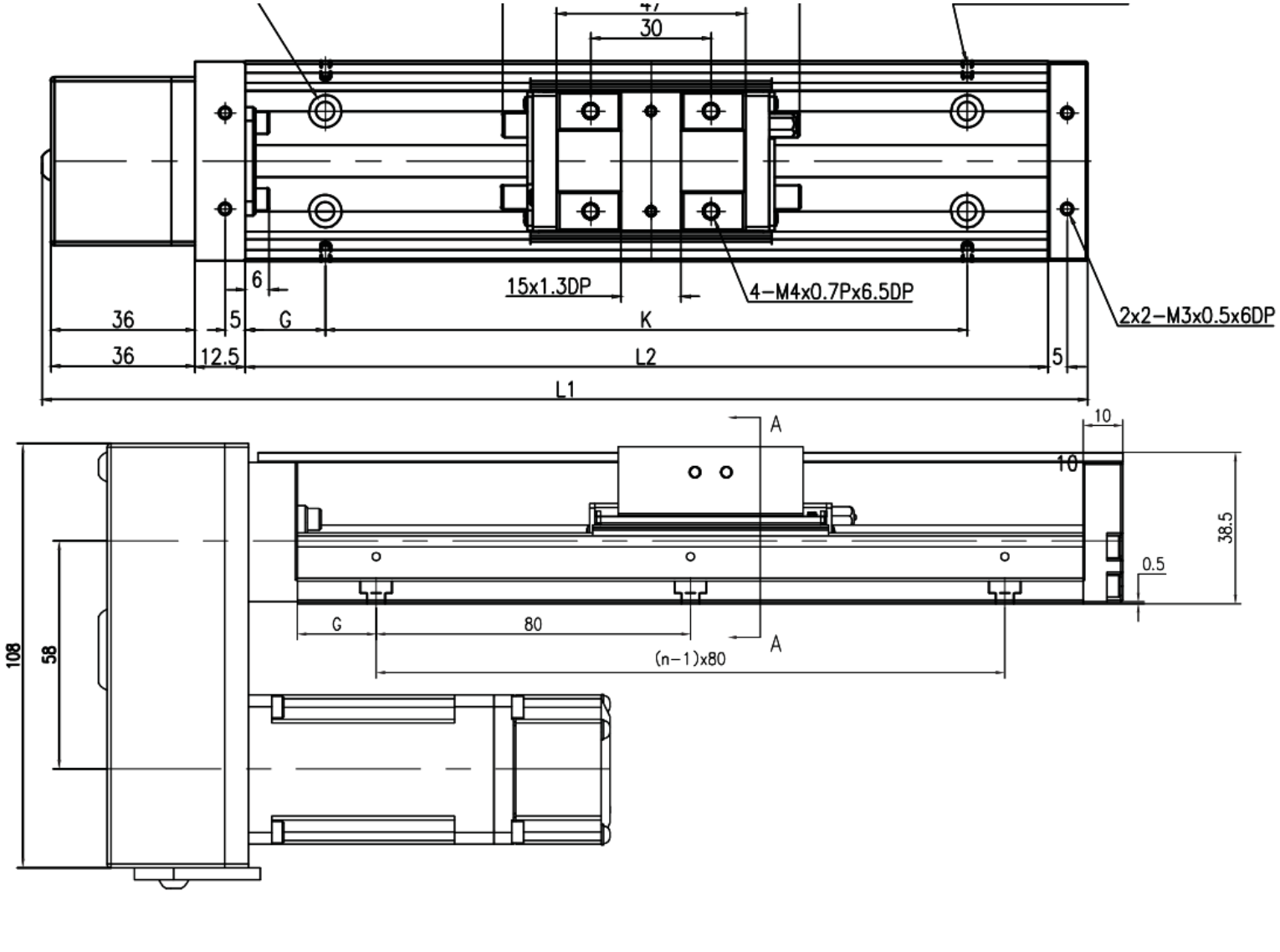

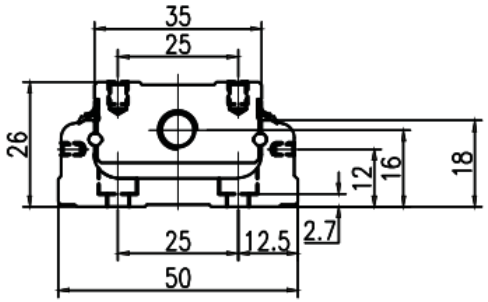

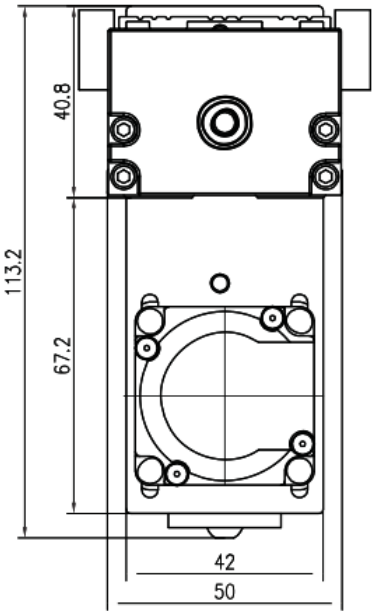

MKK50 · F0 · مع الغطاء · لوحة 1

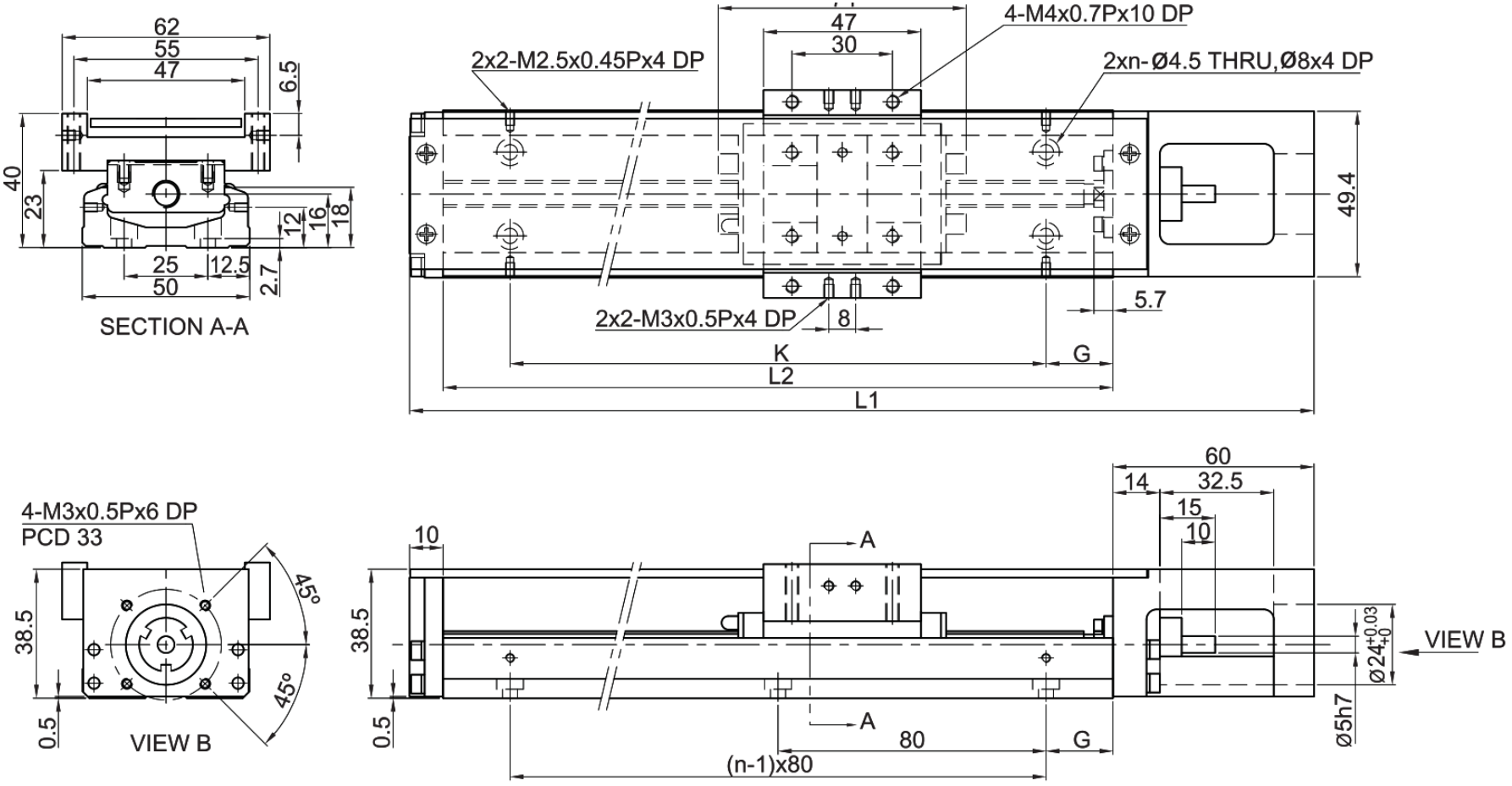

MKK50 · H0 · مع الغطاء · لوحة 2

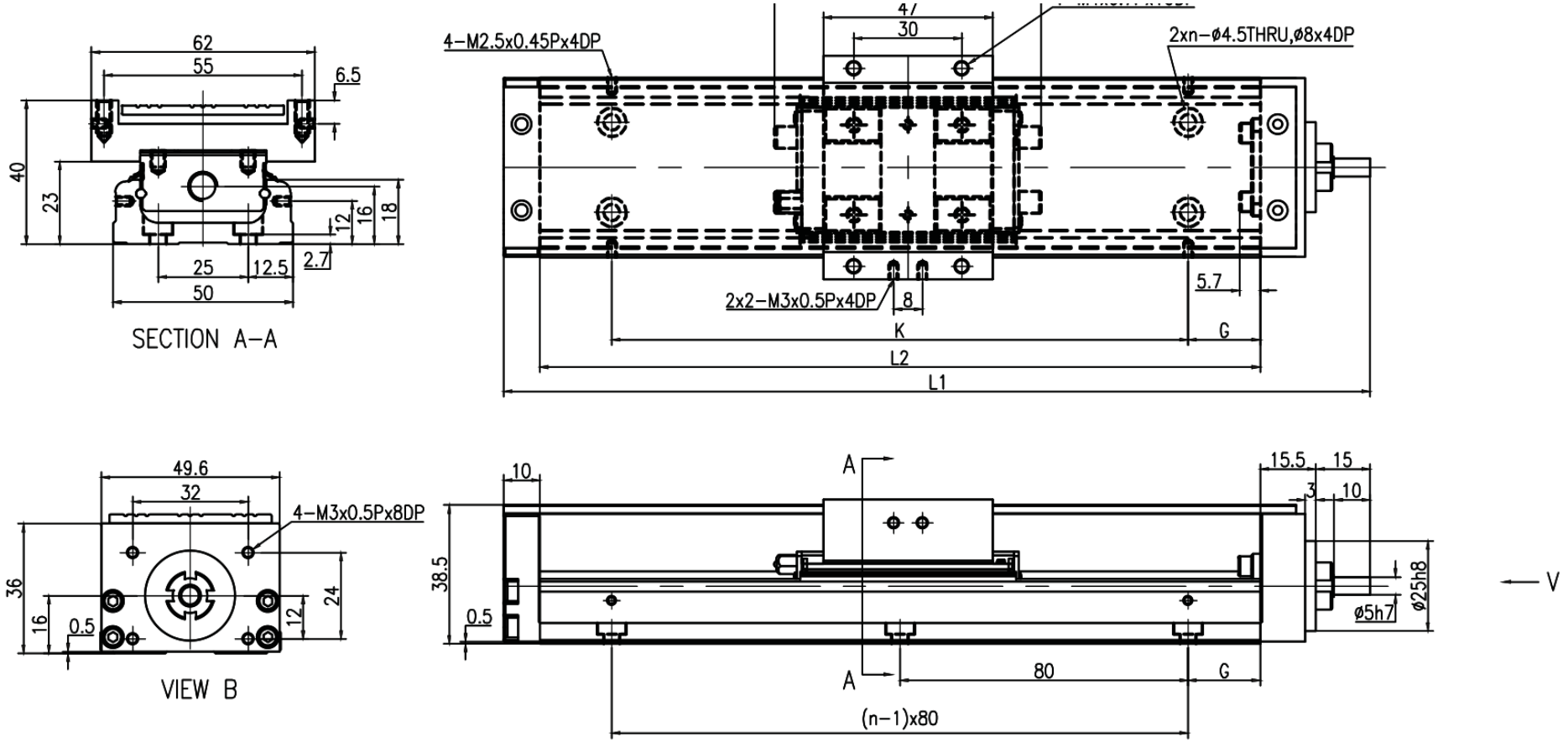

· HR · MKK50 مع الغطاء · لوحة 1

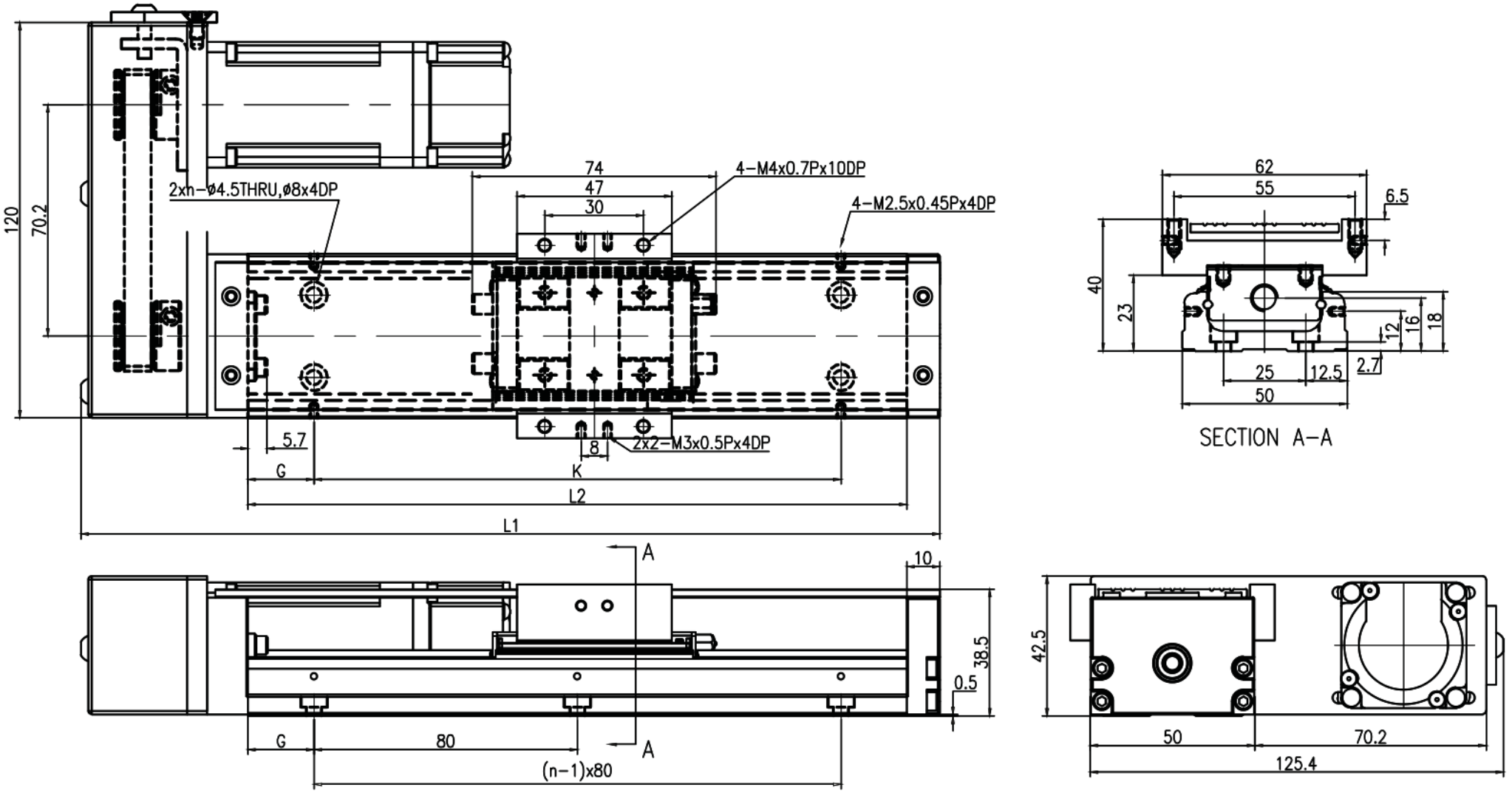

· HL · MKK50 مع الغطاء · لوحة 2

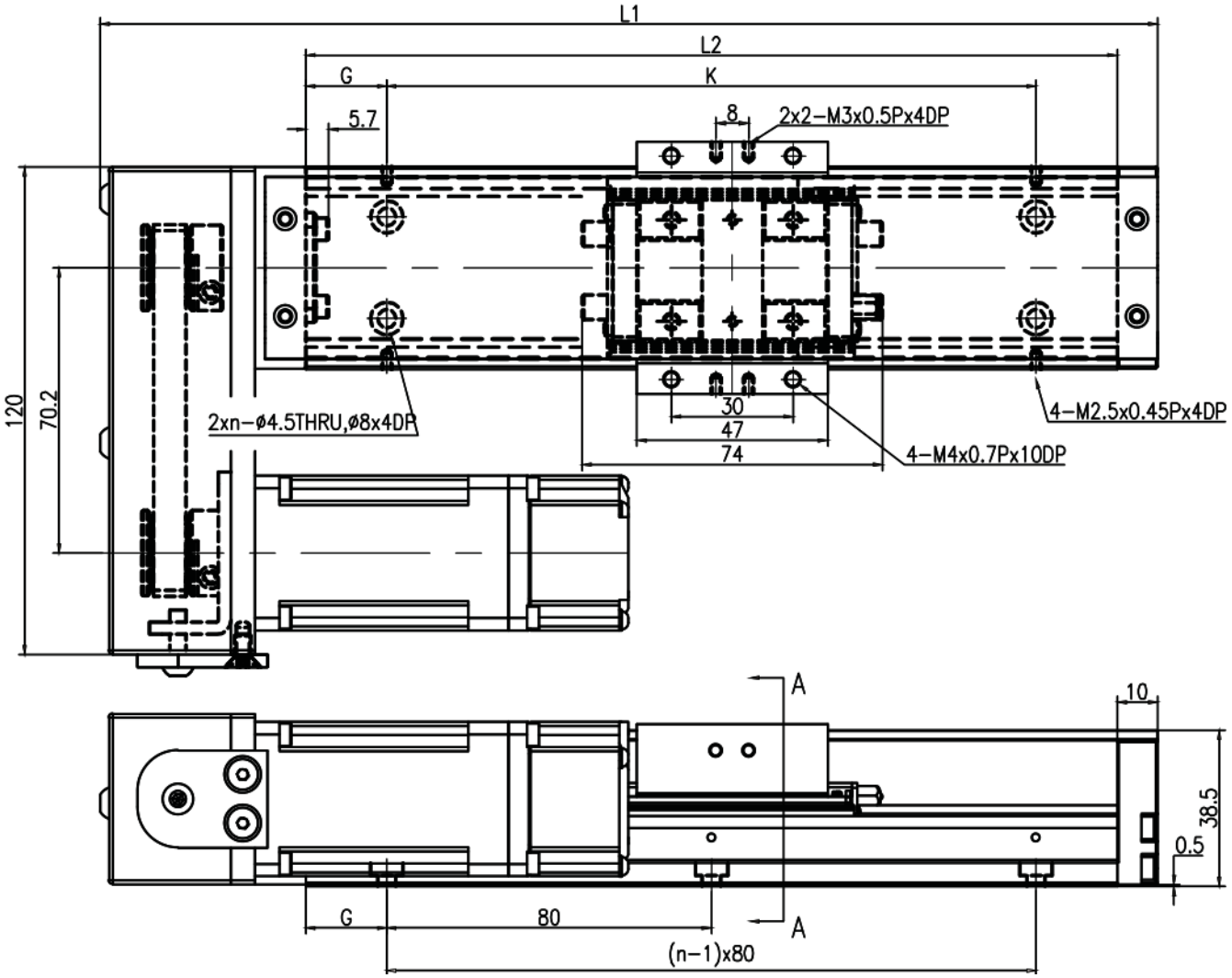

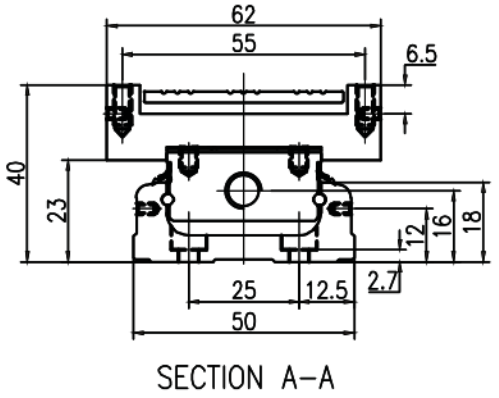

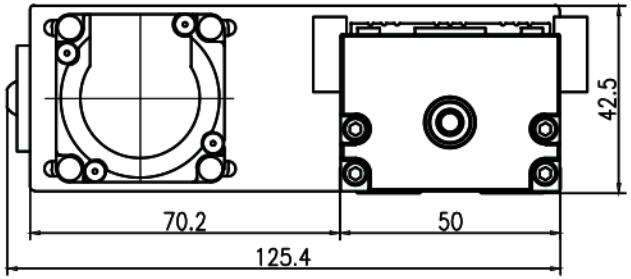

HS · MKK50 مع الغطاء · لوحة 1

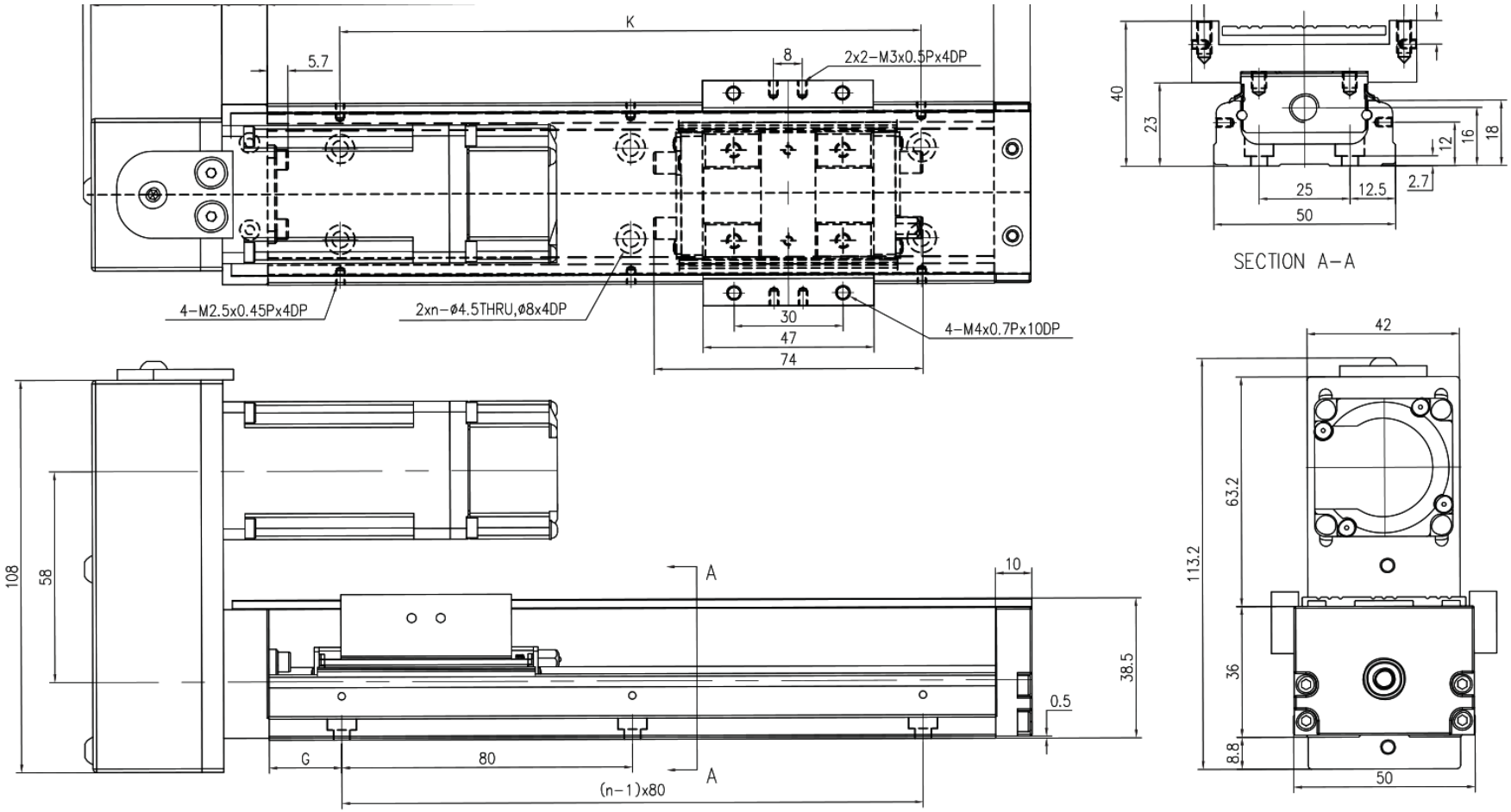

MKK50 · HM · مع الغطاء · لوحة 2

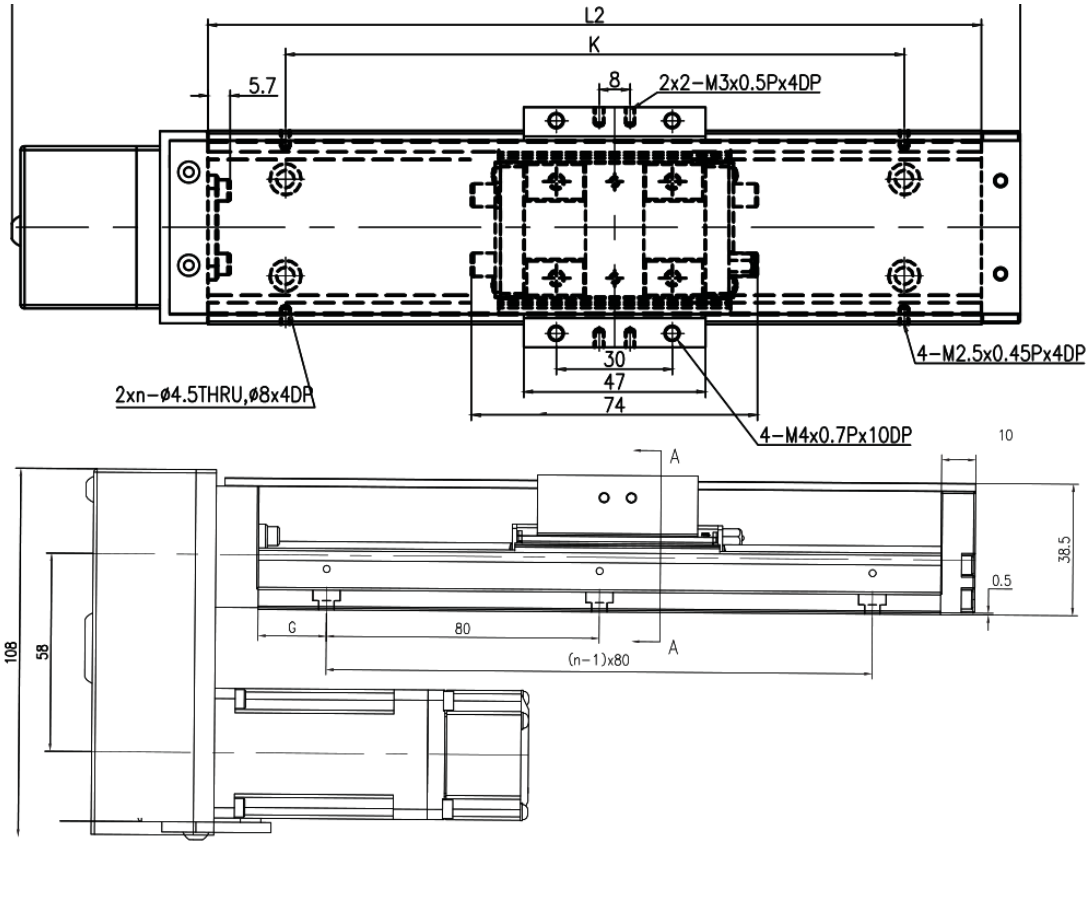

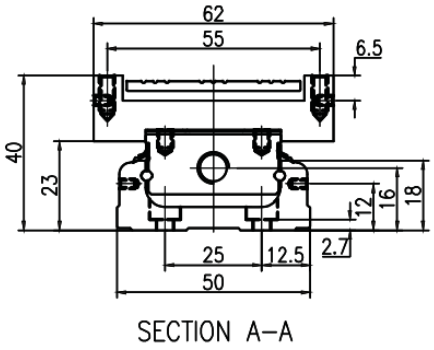

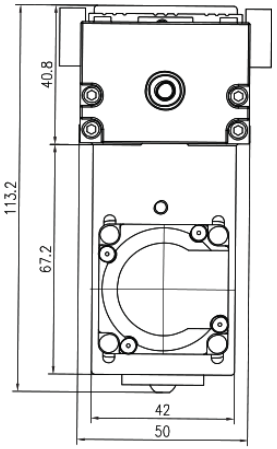

F0 · MKK50 غطاء تلسكوبي · لوحة 1

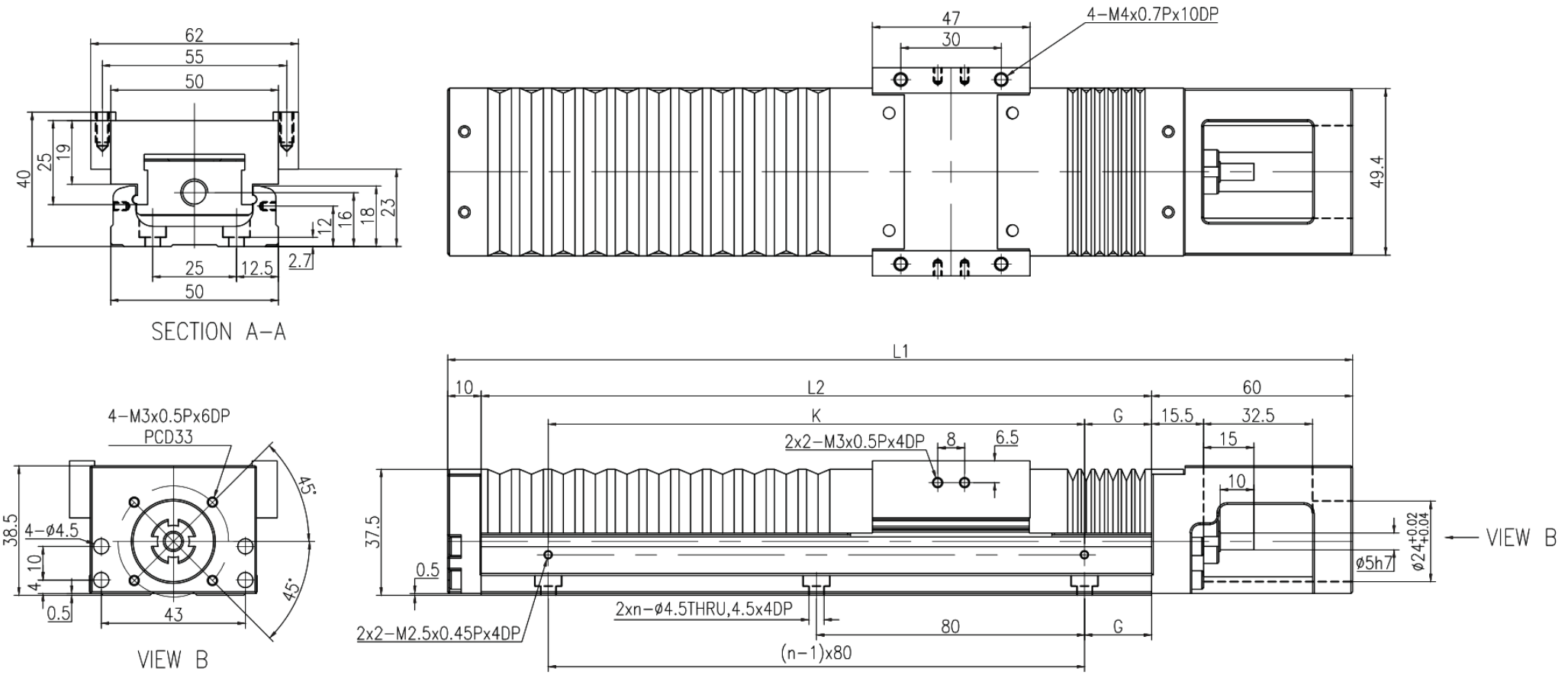

H0 · MKK50 غطاء تلسكوبي · لوحة 2

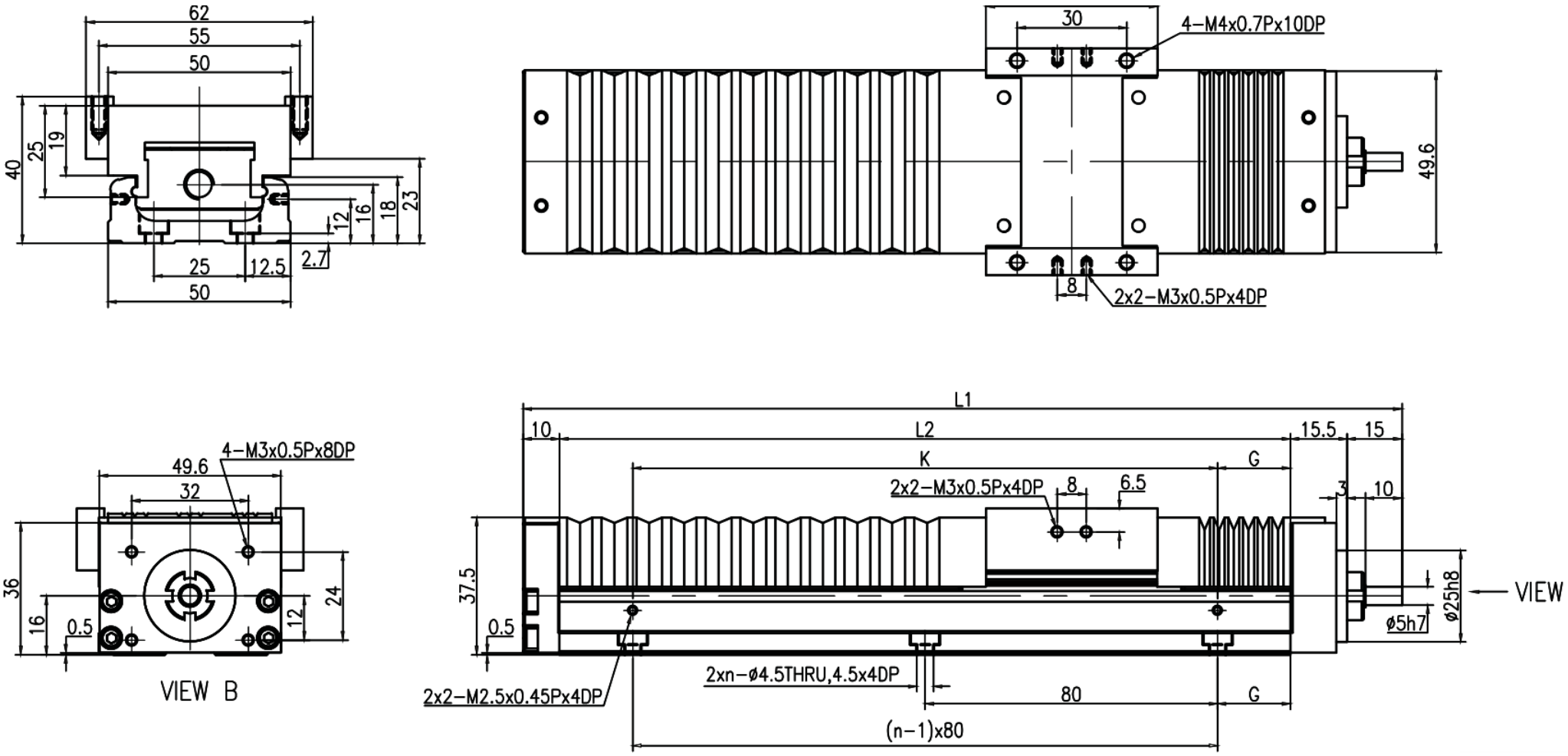

HR · MKK50 غطاء تلسكوبي · لوحة 1

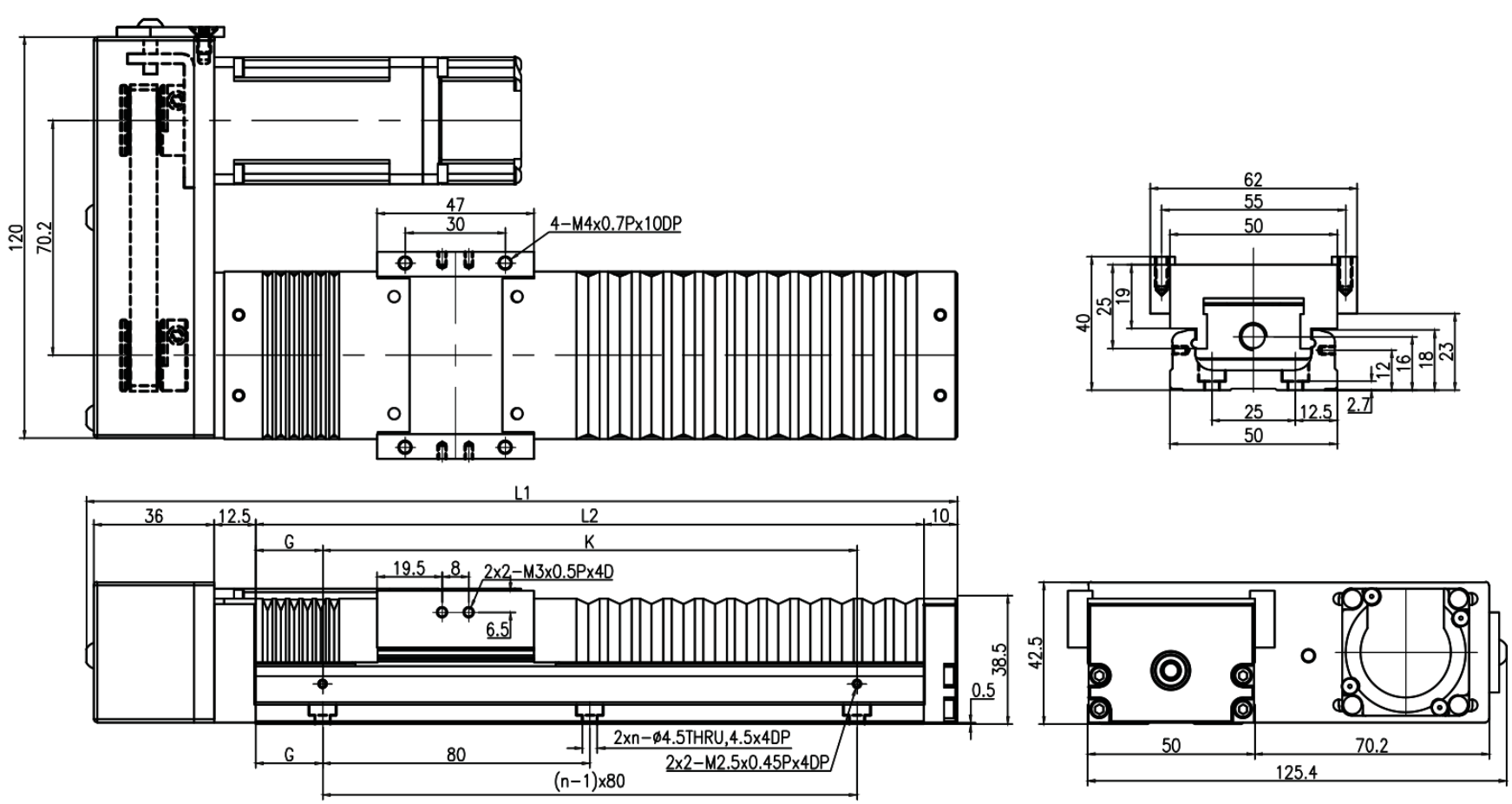

HL · MKK50 غطاء تلسكوبي · لوحة 2

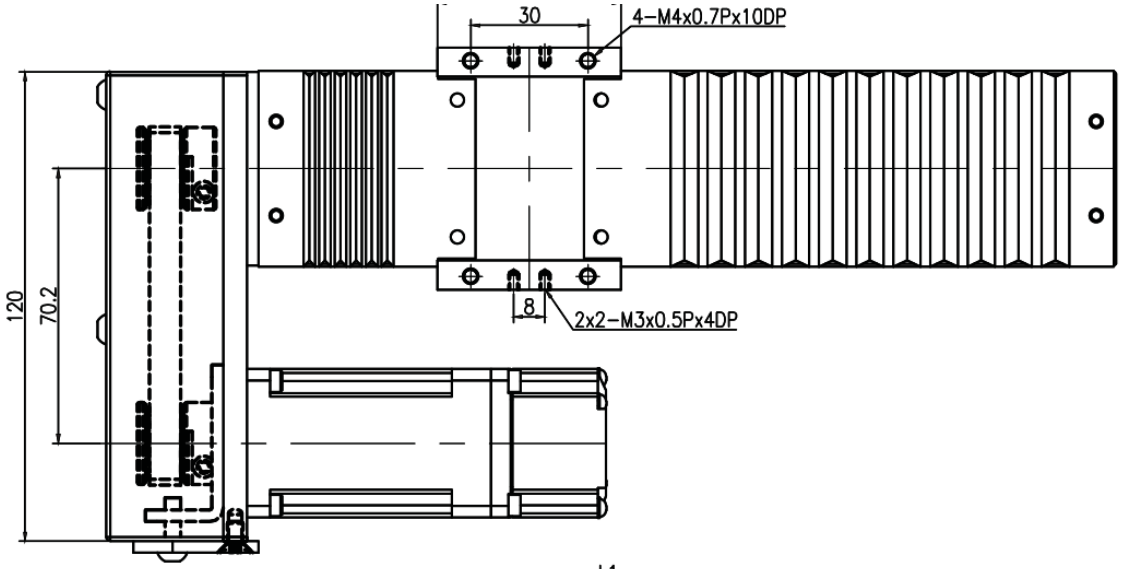

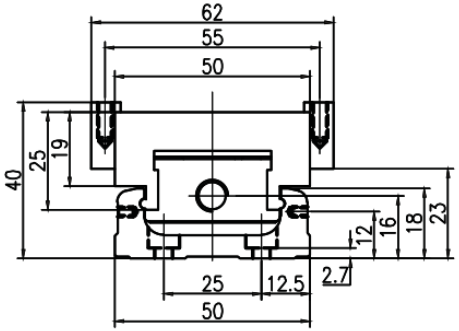

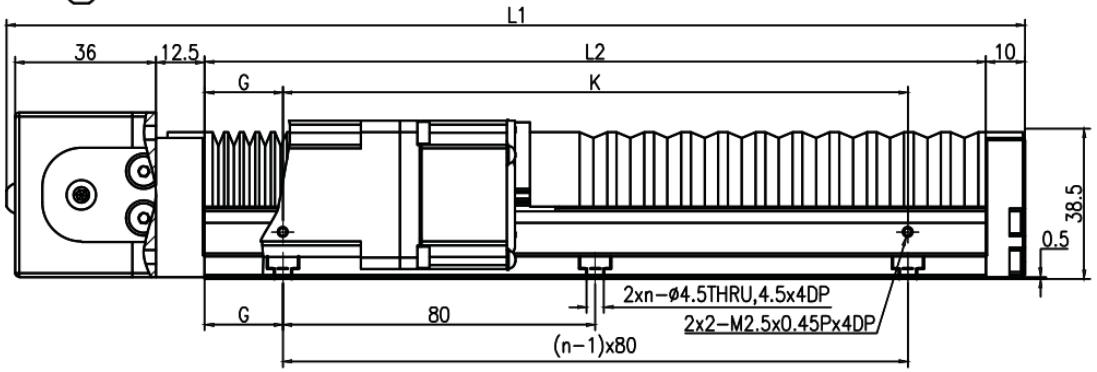

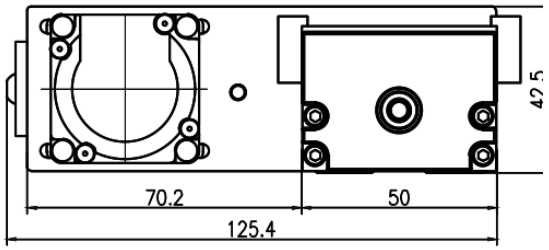

HS · MKK50 غطاء تلسكوبي · لوحة 1

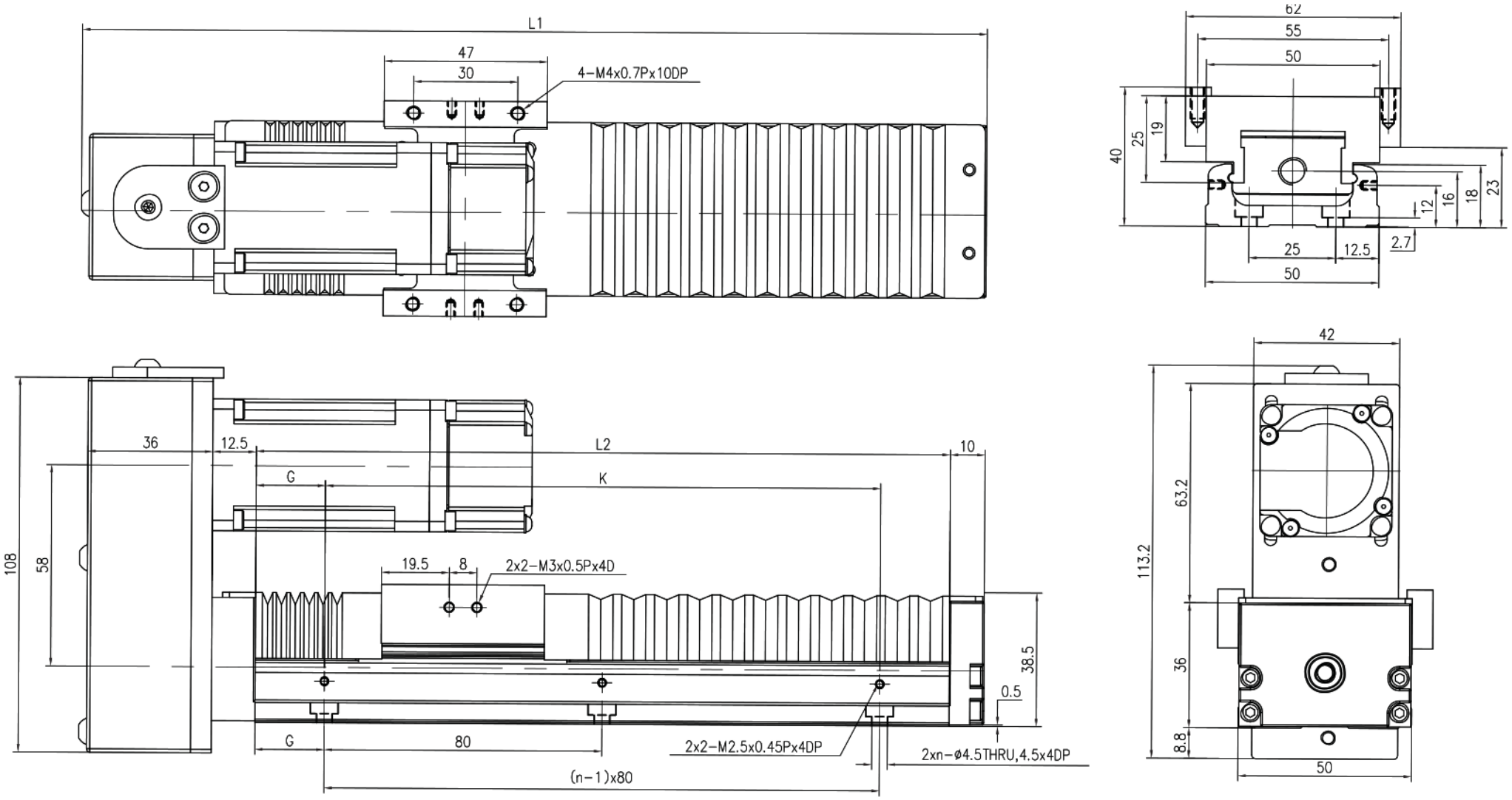

HM · MKK50 غطاء تلسكوبي · لوحة 2

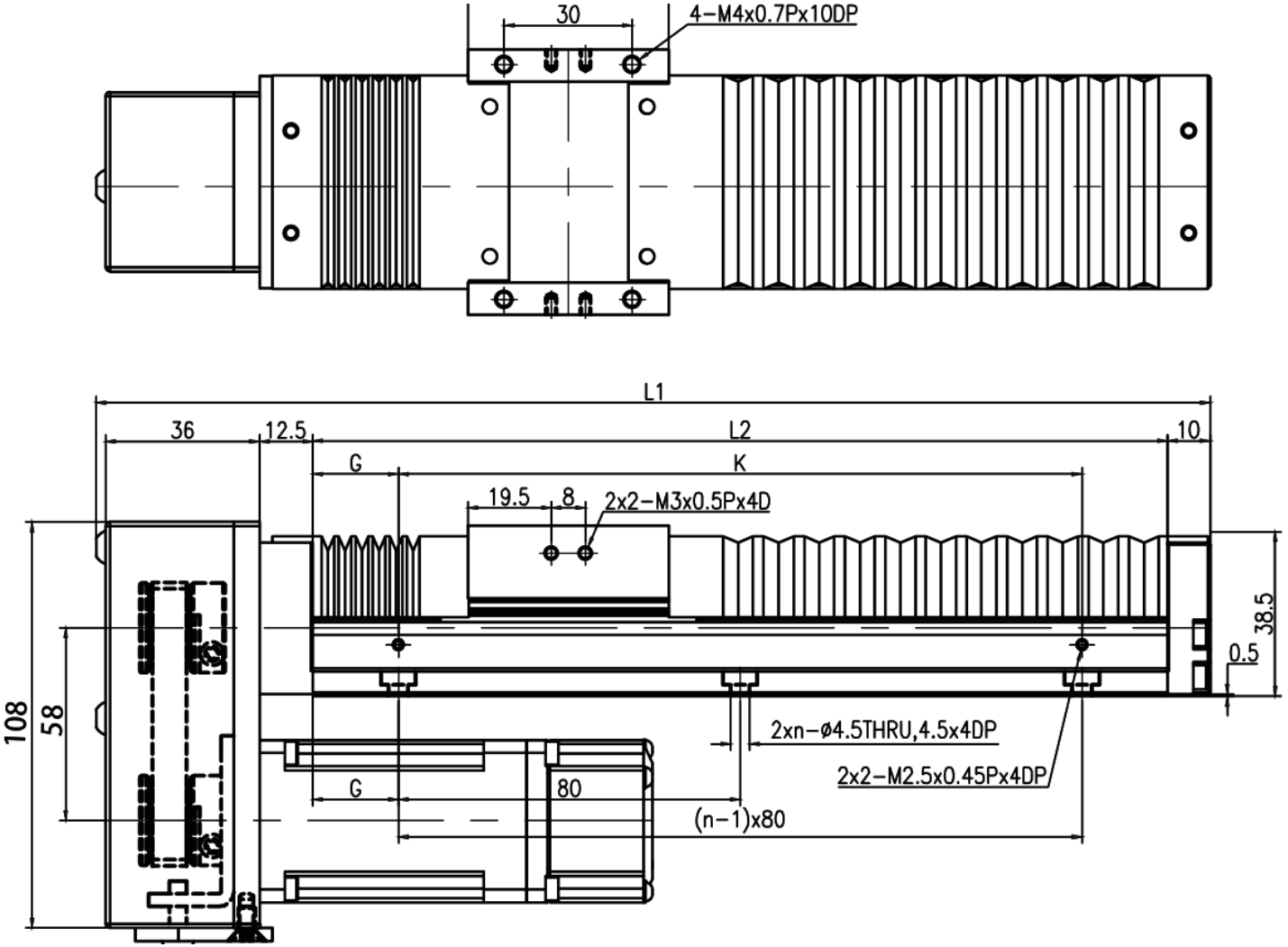

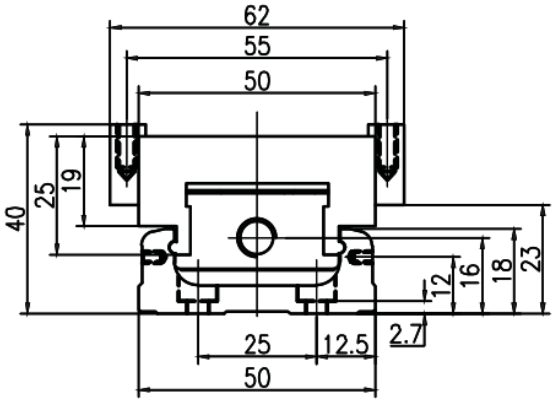

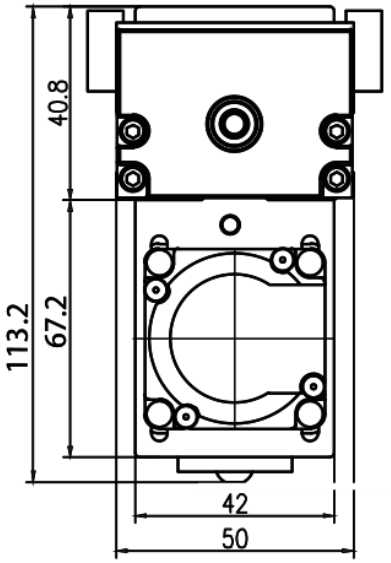

F0 · MKK50 · F0 تركيب

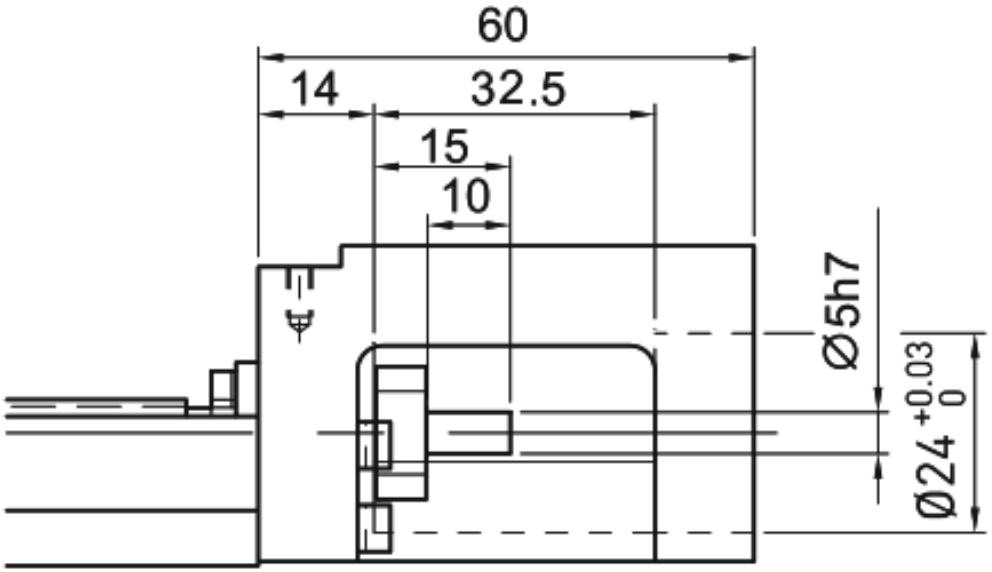

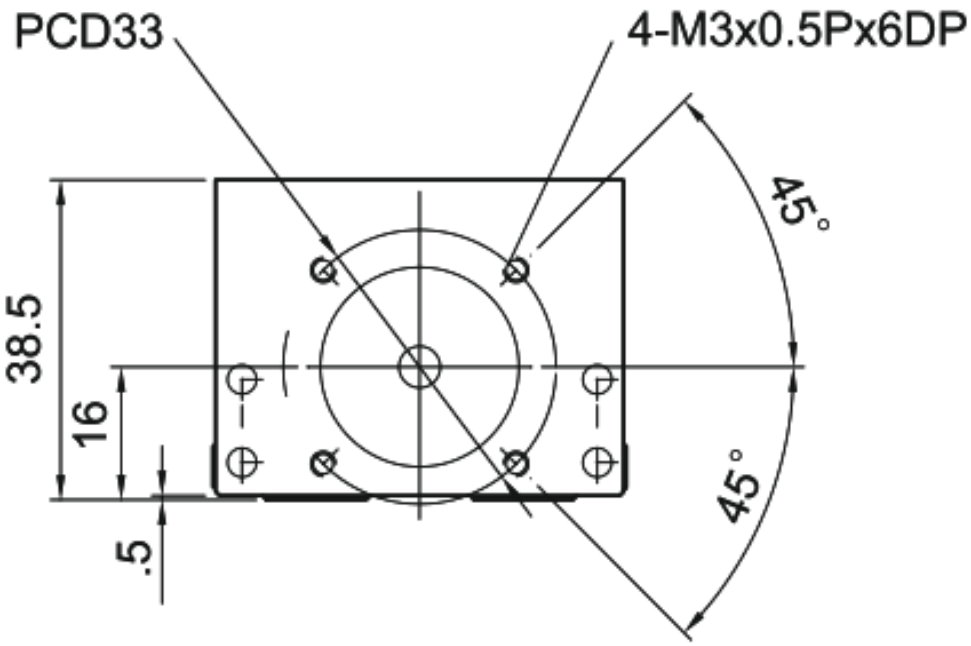

· F1 · MKK50 تركيب F1

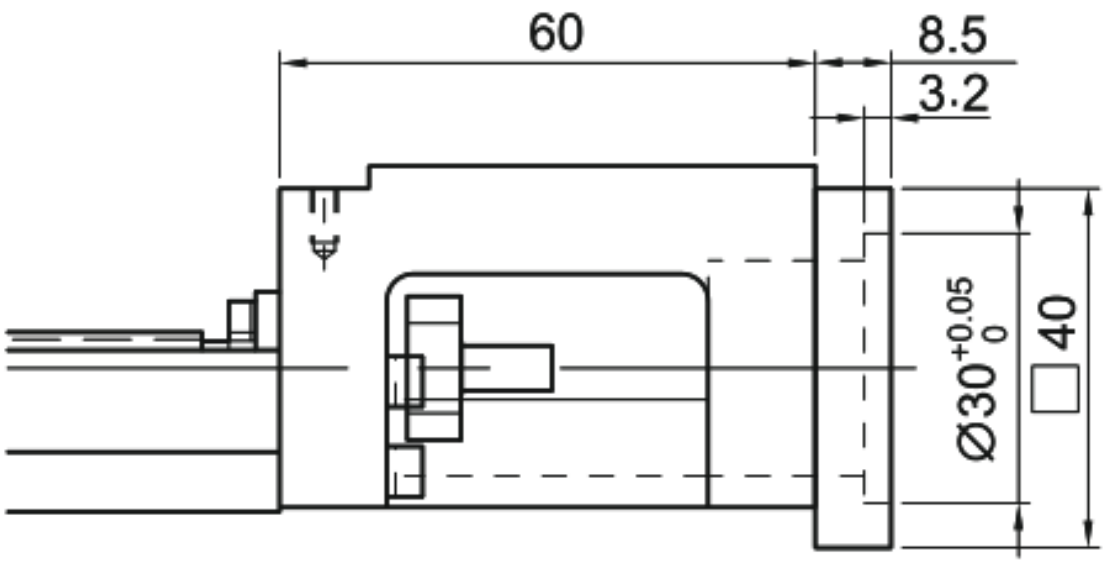

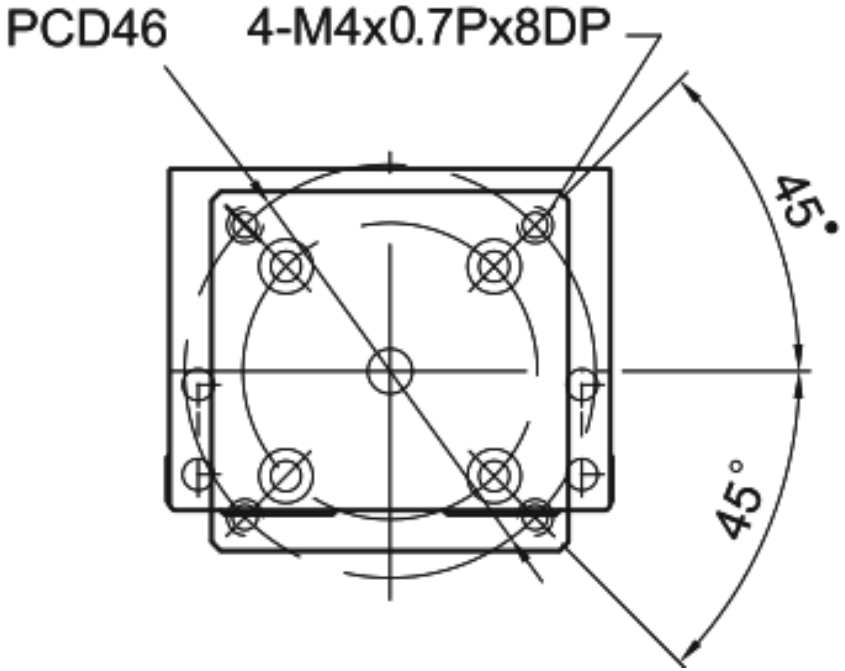

· F2 · MKK50 تركيب F2

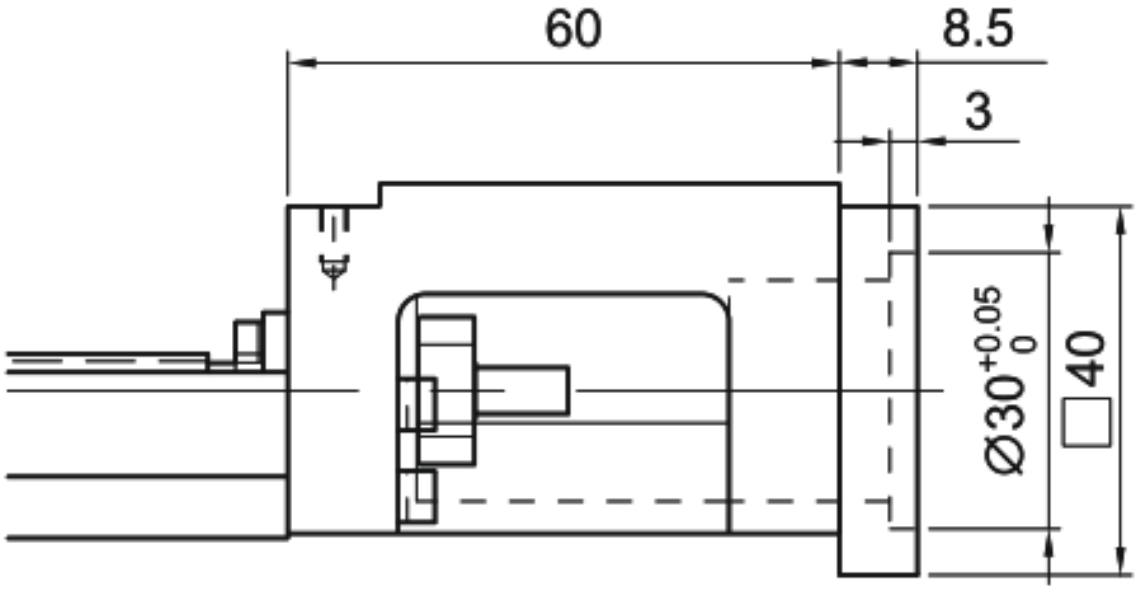

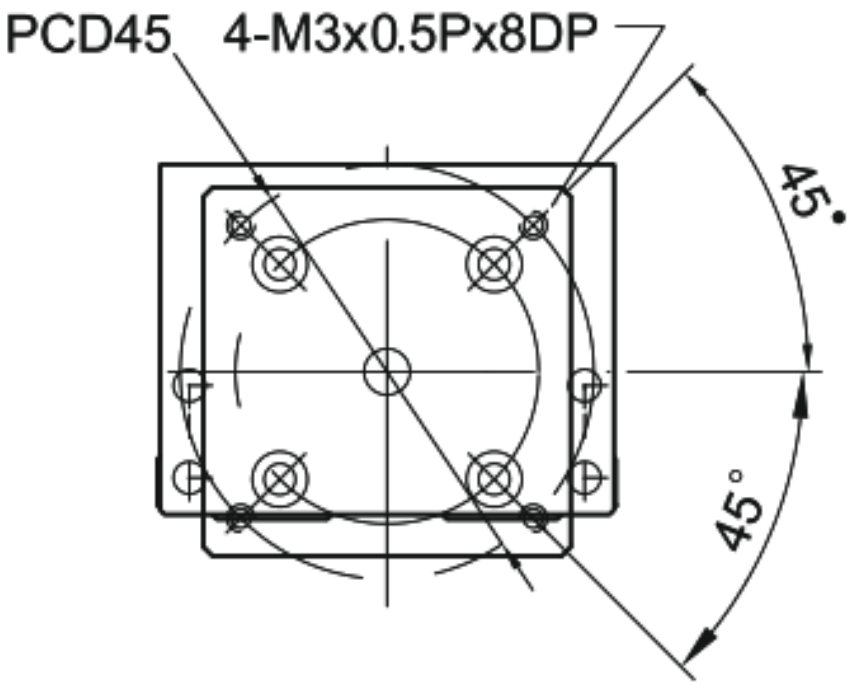

F3 تركيب MKK50 · F3 ·

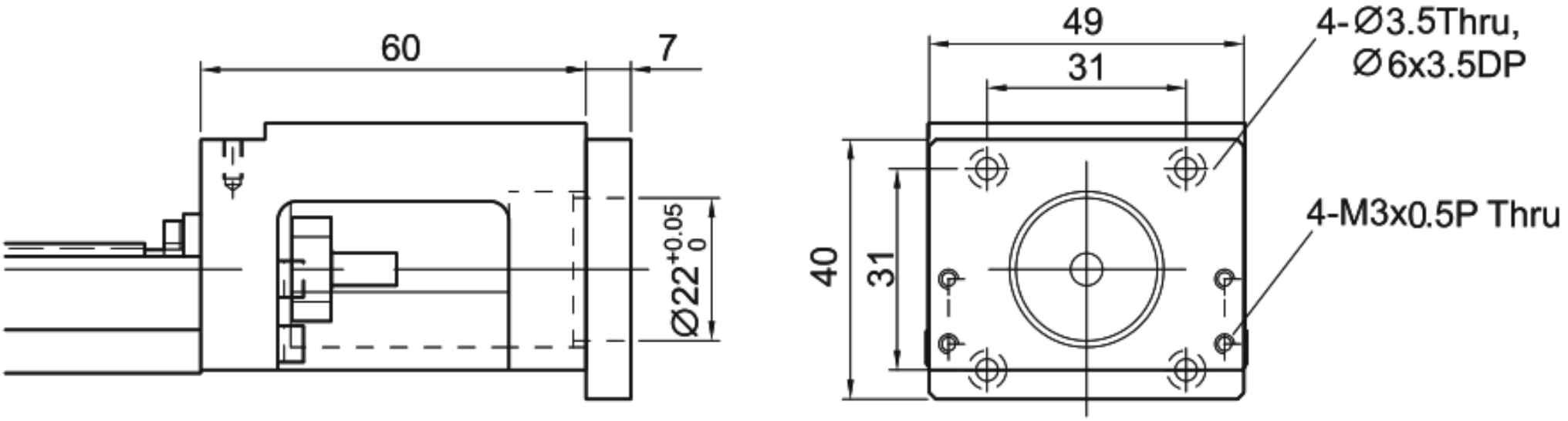

H0 · MKK50 · H0 تركيب

