EDA75

Высокоточный высоконагруженный сервоэлектроцилиндр с настраиваемым ходом EDA75

ИЗДЕЛИЕ

Сервоэлектроцилиндр для направляемого линейного перемещения в станке или на производственной линии.

Технические характеристики

Концевой выключатель	**Магнитный выключатель**
Максимально допустимая скорость	**<=500 mm/s**
Максимально допустимое толкающее усилие	**<=6.8kN**
Угол поворота штока поршня	**+/-0.3 deg**
Выдвижная длина	**<=600 mm**
Внутренний диаметр	**phi63 mm**

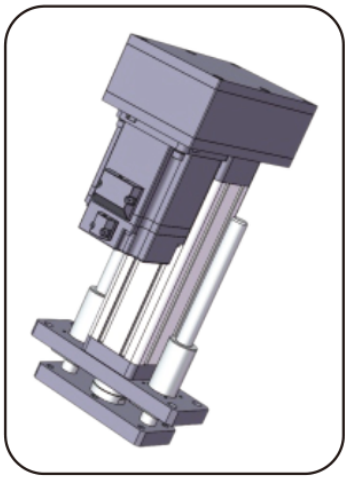

Иллюстрация изделия

Подбор

Выбирайте усилие, ход и скорость как один режим. Каталожный максимум не означает, что остальные максимумы действуют одновременно. Перед заказом подтвердите шаг винта, монтаж двигателя, редукцию и соединение нагрузки.

Основные параметры

Примечание: усилие, ход и скорость нужно согласовывать с фактическим применением; три предельных значения нельзя использовать одновременно.

Наружный диаметр	Внутренний диаметр	Максимально допустимое толкающее усилие	Выдвижная длина	Максимально допустимая скорость	Максимально допустимая скорость Угол поворота штока Концевой выключатель	Концевой выключатель
75x75 mm	phi63 mm	<=6.8KN	<=600 mm	<=500 mm/s	+/-0.3 deg	Магнитный выключатель

ВАРИАНТЫ ПРИВОДА И ДВИГАТЕЛЯ

Ход шарикового винта	Передаточное отношение синхронного шкива (вход: выход)	Передаточное отношение синхронного шкива (вход: выход)	Передаточное отношение синхронного шкива (вход: выход)	Спецификации двигателя, которые можно установить напрямую	Спецификации двигателя, которые можно установить напрямую	Спецификации двигателя, которые можно установить напрямую	Редукторы для подбора
05mm	1:1	1.5:1	2:1	60A	80A	86B	NO
10mm	1:1	1.5:1	2:1	60A	80A	86B	NO
20mm	1:1	1.5:1	2:1	60A	80A	86B	NO

emmy@htrobot.com www.htrobot.com

EDA75

Электроцилиндры

Параметры шарико-винтовой передачи

Примечание: параметры шарико-винтовой передачи действительны для хода <= 300mm. При ходе более 300mm обратитесь к нашим техническим специалистам.

Модель шарикового винта	Тип	Диаметр	Ход шарикового винта	Ca (KN)	Coa (KN)	Жесткость шарикового винта	Диаметр шарика	Вал винта	Коэффициент гибкости	Точность позиционирования | уровень точности	Точность позиционирования | уровень точности
SFNU2005-4	Шарико-винтовая передача	20 mm	05mm	15.2 KN	38 KN	39Kgf/um	3.175mm	12K4	1:30	C5/+/-0.01	C7/+/-0.02
SFA2010-3.8	Шарико-винтовая передача	20 mm	10mm	14.8 KN	38 KN	40Kgf/um	3.175mm	12K4	1:30	C5/+/-0.01	C7/+/-0.02
SFA2020-1.8	Шарико-винтовая передача	20 mm	20mm	7.4 KN	17.2 KN	19Kgf/um	3.175mm	12K4	1:30	C5/+/-0.01	C7/+/-0.02

Параметры подшипника

Модель подшипника	Cr (KN)	Cor (KN)
Конический роликоподшипник 30302x2	23.6 KN	21.1 KN

Зубчатые шкивы и ремень

Передаточное отношение синхронных шкивов	Спецификации ведущей шестерни	Спецификации ведомой шестерни	Число зубьев ведущей шестерни	Число зубьев ведомого колеса	Межосевое расстояние синхронных шкивов	Длина окружности синхронного ремня	Ширина синхронного ремня
1:1	5M15T29	5M15T29	36	36	85mm	350	15mm
1.5:1	5M15T29	5M15T29	24	36	85mm	320	15mm
2:1	5M15T29	5M15T29	24	48	85mm	355	15mm

Таблица соответствия размеров (mm)

Тип соединения нагрузки	phiA	phiB	phiC	C	D	E	F	H	G	M
Наружная резьба	phi60	phi45	-	40	65	3	12	-	41	M30x1.5
Внутренняя резьба	phi60	phi45	-	40	25	3	-	-	41	M20
Разъём типа I	phi60	phi45	phi20	-	118	3	20	40	41	-
Подшипник-проушина	phi60	phi45	phi20	-	72	3	25	-	41	-
Y-шарнир	phi60	phi45	phi20	-	118	3	20	40	44.4	-

emmy@htrobot.com www.htrobot.com